MUSIC PRODUCTION SYNTHESIZER

MOXF6/MOXF8

SERVICE MANUAL

MOXF6

MOXF8

■ CONTENTS（目次）

SPECIFICATIONS（総合仕様）..... 4/5
PANEL LAYOUT（パネルレイアウト）..... 6
MOXF6 DISASSEMBLY PROCEDURE（分解手順）.....11
MOXF8 DISASSEMBLY PROCEDURE（分解手順）..... 18
INSTALLING OPTIONAL HARDWARE
（拡張部品（別売）の取り付け）..... 30/33
LSI PIN DESCRIPTION（LSI 端子機能表）..... 36
CIRCUIT BOARDS（シート基板図）..... 43
TEST PROGRAM（テストプログラム）..... 66/76
DATA BACKUP（データのバックアップ）..... 88/89
VERSION UPGRADE（バージョンアップ）..... 90/92
SYSTEM BOOTING FLOW CHART
（システム起動フローチャート）..... 94/95
MESSAGE LIST（メッセージ一覧）..... 96/98
PARTS LIST
BLOCK DIAGRAM（ブロックダイアグラム）
CIRCUIT BOARD LAYOUT & WIRING
（ユニットレイアウト及び結線図）
OVERALL CIRCUIT DIAGRAM（総回路図）

SY 012095

YAMAHA
HAMAMATSU, JAPAN

Copyright (c) Yamaha Corporation. All rights reserved. ’13.09

IMPORTANT NOTICE

This manual has been provided for the use of authorized Yamaha Retailers and their service personnel. It has been assumed that basic service procedures inherent to the industry, and more specifically Yamaha Products, are already known and understood by the users, and have therefore not been restated.

WARNING: Failure to follow appropriate service and safety procedures when servicing this product may result in personal injury, destruction of expensive components and failure of the product to perform as specified. For these reasons, we advise all Yamaha product owners that all service required should be performed by an authorized Yamaha Retailer or the appointed service representative.

IMPORTANT: This presentation or sale of this manual to any individual or firm does not constitute authorization certification, recognition of any applicable technical capabilities, or establish a principal-agent relationship of any form.

The data provided is believed to be accurate and applicable to the unit(s) indicated on the cover. The research engineering, and service departments of Yamaha are continually striving to improve Yamaha products. Modifications are, therefore, inevitable and changes in specification are subject to change without notice or obligation to retrofit. Should any discrepancy appear to exist, please contact the distributor's Service Division.

WARNING: Static discharges can destroy expensive components. Discharge any static electricity your body may have accumulated by grounding yourself to the ground bus in the unit (heavy gauge black wires connect to this bus.)

IMPORTANT: Turn the unit OFF during disassembly and parts replacement. Recheck all work before you apply power to the unit.

WARNING: This product contains chemicals known to the State of California to cause cancer, or birth defects or other reproductive harm.

DO NOT PLACE SOLDER, ELECTRICAL/ELECTRONIC OR PLASTIC COMPONENTS IN YOUR MOUTH FOR ANY REASON WHAT SO EVER!

Avoid prolonged, unprotected contact between solder and your skin! When soldering, do not inhale solder fumes or expose eyes to solder/ flux vapor!

If you come in contact with solder or components located inside the enclosure of this product, wash your hands before handling food.

■ WARNING（安全上の注意）

Components having special characteristics are marked ⚠ and must be replaced with parts having specification equal to those originally installed.

⚠ 印の部品は、安全を維持するために重要な部品です。交換する場合は、安全のために必ず指定の部品をご使用ください。

■ SAVING DATA（データの保存）

Saving and backing up your data（作成したデータの保存とバックアップ）

Be sure to perform it
（必ず実行）

The data in the instrument's Edit Buffer (memory location for edited data) will be lost when it is turned off. Save your important data to the user memory, a USB flash memory device or external device such as a computer. Keep in mind that saved data may be lost due to malfunction or incorrect operation.

エディットバッファー(作業用メモリーエリア)上のデータ は電源を切ると消えてしまいます。保存しておきたいデータはユーザーメモリー/USBフラッシュメモリー/コンピューターなどの外部機器に保存してください。
また、保存したデータは故障や誤操作などのために失われることがあります。大切なデータは、USBフラッシュメモリー/コンピューターなどの外部機器に保存してください。

Backing up the USB storage device/external media（USB記憶装置のバックアップ）

Be sure to perform it
（必ず実行）

To protect against data loss through media damage, we recommend that you save your important data onto two USB storage devices/external media.

保存したUSB記憶装置の万一の事故に備えて、大切なデータは予備のUSB記憶装置にバックアップとして保存されることをおすすめします。

< Memo >

■ SPECIFICATIONS

Keyboards	MOXF8	88 keys, GHS keyboard (Initial Touch)
	MOXF6	61 keys, semi-weighted keyboard (Initial Touch)
Tone Generator block	Tone Generator	AWM2, with Expanded Articulation
	Polyphony	128 notes
	Multi-timbral Capacity	16 parts (Internal), A/D input part
	Wave	741MB (when converted to 16-bit linear format), 3,977 waveforms
	Voice	Preset:1,152 Normal Voices + 72 Drum Kits GM:128 Normal Voices + 1 Drum Kit User:384 Normal Voice + 32 Drum Kits
	Performance	User:256 (up to 4 parts)
	Filter	18 types
	Effect System	Reverb x 9 types, Chorus x 22 types, Insertion (A, B) x 54 types x 8 parts, Vocoder x 1 (uses both Insertion Effect A and B blocks), Master Effect x 9 types, Master EQ (5 bands), Part EQ (3 bands, stereo)
Sequencer block	Note Capacity	Approx. 226,000 notes
	Note Resolution	480 ppq (parts per quarter note)
	Maximum Polyphony	124 notes
	Tempo (BPM)	5 – 300
	Recording type	Real time replace, Real time overdub (with the exception of the Pattern Chain), Real time punch in/out (Song only), Step (with the exception of the Pattern Chain)
	Tracks	Song: 16 sequence Tracks (Loop on/off can be set for each Track), Tempo Track, Scene Track Pattern: 16 Phrase Tracks Pattern Chain: Pattern Track, Tempo Track, Scene Track
	Songs	64 Songs Mixing Voices: 16 Voices per Song/Pattern (up to 256 Voices) Mixing Templates: 32 for all Songs and Patterns
	Scene Memory	6 per Song
	Patterns	64 Patterns (x 16 sections) Measures: 256 maximum
	Phrases	User Phrases: 256 per Pattern
	Arpeggio	Preset:7,981 types User:256 types (MIDI Sync, MIDI transmit/receive channel, Velocity Limit, and Note Limit can be set 4 Arpeggio parts can be played simultaneously)
	Sequence Format	Original format, SMF format 0, 1 (Format 1 load only)
Others	Master	User: 128 (Each master includes Master keyboard settings with 4 Zones, Assignable Knob settings, Program Change table)
	Sequence Software compatible with the Remote Control function	For Windows®:Cubase 7 series, SONAR X2 For Mac®:Cubase 7 series, Logic Pro 9, Digital Performer 7 (Functions to be controlled differ depending on the software)
	Controllers	Pitch Bend wheel, Modulation wheel, Assignable Knob x 8, [DATA] dial x 1, Assignable Function buttons x 2
	Display	240 x 64 dot, backlit LCD
	Connectors	OUTPUT [L/MONO]/[R] (standard phone jack), A/D INPUT [L]/[R] (standard phone jack), [PHONES] (standard stereo phone jack), [FOOT CONTROLLER], FOOT SWITCH [ASSIGNABLE]/[SUSTAIN], MIDI [IN]/[OUT]/[THRU], USB [TO HOST]/[TO DEVICE], DC IN
	Power Consumption	13W
	Dimensions, Weight	MOXF8: 1320 (W) x 405 (D) x 168 (H) mm, 14.9 kg MOXF6: 1030 (W) x 358 (D) x 125 (H) mm, 7.1 kg
	Accessories	AC adaptor (PA-150 or an equivalent recommended by Yamaha), USB cable, Owner's Manual Online Manual CD-ROM x 1 (containing Reference Manual, Synthesizer Parameter Manual, and Data List), CUBASE AI DOWNLOAD INFORMATION
	Optional Memory Module	FL512M/FL1024M x 1

■ 総合仕様

鍵盤	MOXF8	88鍵GHS鍵盤(イニシャルタッチ)
	MOXF6	61鍵セミウェイテッド鍵盤(イニシャルタッチ)
音源部	音源方式	AWM2+アーティキュレーション機能
	最大同時発音数	128音
	マルチティンバー数	内蔵音源16パート+A/Dインプットパート
	波形メモリー	741MB相当(16bitリニア換算)、3,977ウェーブフォーム
	ボイス数	プリセット: 1,152ノーマルボイス+ 72ドラムキット GM: 128ノーマルボイス+1ドラムキット ユーザー: 384ノーマルボイス+32ドラムキット
	パフォーマンス数	ユーザー: 256音色(最大4パート)
	フィルター	18タイプ
	エフェクト	リバーブ×9タイプ、コーラス×22タイプ、インサーション(A、B)×54タイプ×8系統、 ボコーダー×1(インサーションA、Bを一組として使用)、マスターエフェクト×9タイプ、 マスターEQ (5バンド) 、パートEQ (3バンド、ステレオ)
シーケンサー部	シーケンサー容量	約226,000音
	音符分解能	四分音符/480
	最大同時録再音数	124音
	テンポ(BPM)	5～300
	レコーディング方式	リアルタイムリプレース、リアルタイムオーバーダブ(パターンチェーン除く) 、 リアルタイムパンチ(ソングのみ) 、ステップ(パターンチェーン除く)
	トラック数	<ソングモード> シーケンサートラック×16 (トラックごとにループ設定可) 、 テンポトラック、シーントラック <パターンモード> フレーズトラック×16 <パターンチェーンモード> パターントラック、テンポトラック、シーントラック
	ソング数	64ソング ミキシングボイス: 1ソング/1パターンあたり16個(最大で256個) ミキシングテンプレート: 32個
	シーンメモリー数	ソングごと6シーンメモリー
	パターン数	64パターン(×16セクション) 小節数: 最大256
	フレーズ数	ユーザーフレーズ: 1パターンあたり256ユーザーフレーズ
	アルペジオ	プリセット: 7,981タイプ ユーザー: 256タイプ ※MIDIシンク、MIDI送受信チャンネル、ベロシティーリミット、ノートリミット設定可。同時に4パート再生可。
	シーケンスフォーマット	MOXF6/MOXF8オリジナルフォーマット SMFフォーマット0/1 (フォーマット1はロードのみ)
その他	マスターモード設定数	ユーザー：128設定 ※4ゾーン(マスターキーボード設定)、アサイナブルノブ設定、プログラムチェンジテーブル
	リモート対応ソフトウェア	<Windows>Cubase 7シリーズ、SONAR X2 <Mac>Cubase 7シリーズ、Logic Pro 9、Digital Performer 7 ※各ソフトウェアの機能によって、リモートコントロールできる内容が異なります。
	主な操作子	ピッチベンドホイール×1、モジュレーションホイール×1、アサイナブルノブ×8、 [DATA]ダイアル×1、アサイナブルファンクションボタン×2
	ディスプレイ	240×64ドットグラフィックLCD (バックライト付)
	接続端子	OUTPUT [L/MONO]/[R](標準フォーンジャック)、A/D INPUT [L]/[R](標準フォーンジャック)、 [PHONES] (ステレオ標準フォーンジャック) 、[FOOT CONTROLLER]、 FOOT SWITCH [ASSIGNABLE]/[SUSTAIN]、MIDI [IN]/[OUT]/[THRU]、 USB [TO HOST]/[TO DEVICE]、DC IN
	消費電力	13 W
	寸法・質量	MOXF8: 1320(W) x 405(D) x 168(H)mm、14.9kg MOXF6: 1030(W) x 358(D) x 125(H)mm、7.1kg
	付属品	電源アダプター(PA-150Aまたはヤマハ推奨の同等品)、USBケーブル、保証書、取扱説明書、 Online Manual CD-ROM×1枚(リファレンスマニュアル、シンセサイザーパラメーターマニュアル、 データリスト収録)、CUBASE AI DOWNLOAD INFORMATION (CUBASE AI ダウンロードについて)
	拡張メモリー	FL512M/FL1024M(別売) ×1枚

■ PANEL LAYOUT（パネルレイアウト）

Top Panel（フロントパネル）

MOXF6

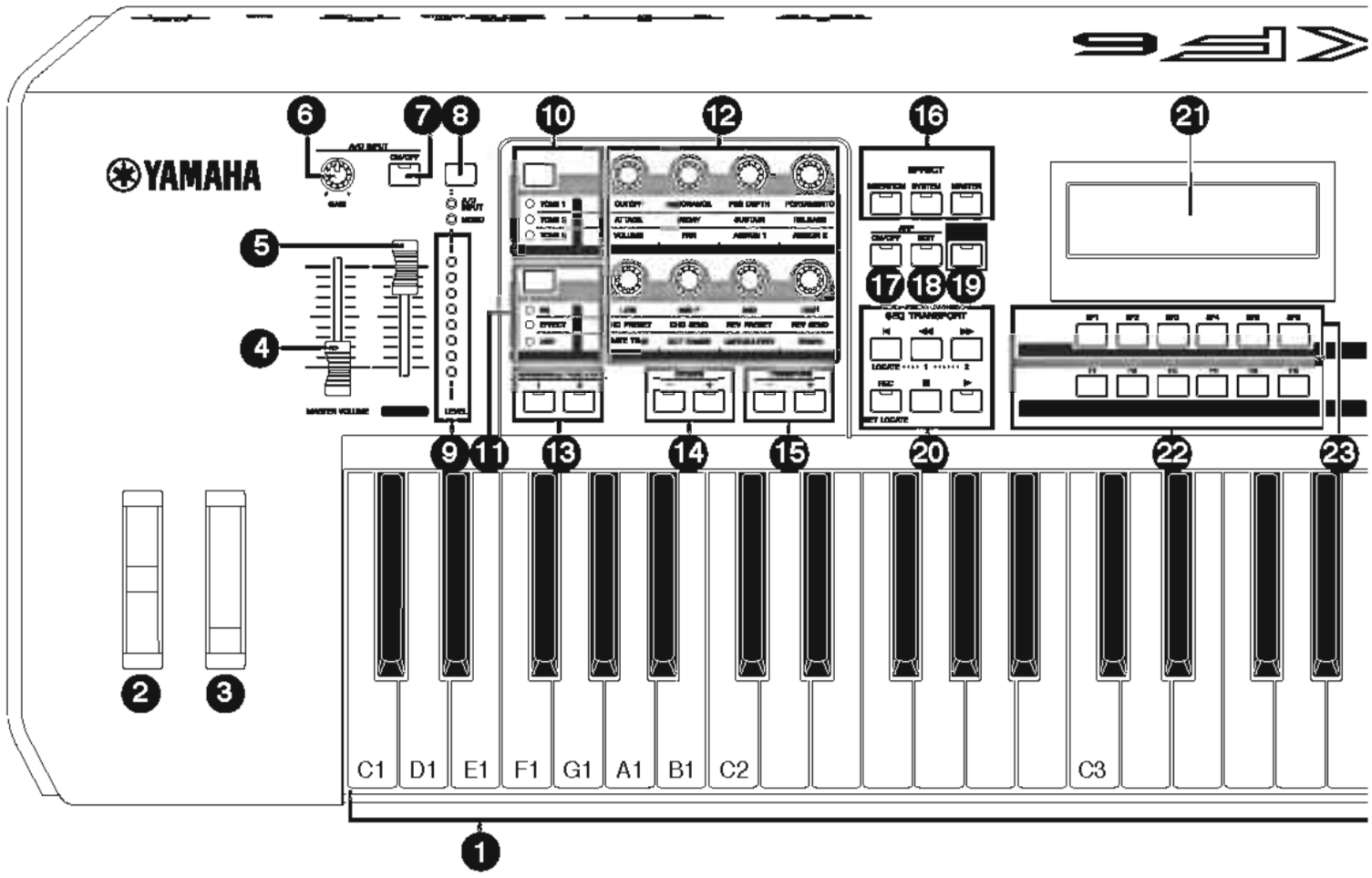

1. Keyboard
2. Pitch Bend wheel
3. Modulation wheel
4. [MASTER VOLUME] slider
5. [DAW LEVEL] slider
6. A/D INPUT [GAIN] knob
7. A/D INPUT [ON/OFF] button
8. [LEVEL] meter button
9. [LEVEL] meter
10. Knob Function 1 button
11. Knob Function 2 button
12. Knobs 1 – 8
13. ASSIGNABLE FUNCTION [1]/[2] buttons
14. OCTAVE [-] and [+] buttons
15. TRANSPOSE [-] and [+] buttons
16. EFFECT buttons
17. ARP [ON/OFF] button
18. ARP [EDIT] button
19. [DAW REMOTE] button
20. SEQ TRANSPORT button
21. LCD (Liquid Crystal Display)
22. [F1] – [F6] (Function) buttons
23. [SF1] – [SF6] (Sub Function) buttons

1. 鍵盤
2. ピッチベンドホイール
3. モジュレーションホイール
4. [MASTER VOLUME] (マスターボリューム) スライダー
5. [DAW LEVEL] (DAWレベル)スライダー
6. A/D INPUT [GAIN] (A/Dインプット ゲイン)ノブ
7. A/D INPUT [ON/OFF](A/Dインプット オン/オフ)ボタン
8. [LEVEL] (レベル)メーター切り替えボタン
9. [LEVEL] (レベル)メーター
10. ノブファンクションボタン1
11. ノブファンクションボタン2
12. ノブ1～8
13. ASSIGNABLE FUNCTION (アサイナブルファンクション)[1]/[2]ボタン
14. OCTAVE (オクターブ) [－]/[＋]ボタン
15. TRANSPOSE (トランスポーズ)[－]/[＋]ボタン
16. EFFECT (エフェクト)ボタン群
17. ARP [ON/OFF] (アルペジオ オン/オフ)ボタン
18. ARP [EDIT] (アルペジオ エディット) ボタン
19. [DAW REMOTE] (DAWリモート)ボタン
20. SEQ TRANSPORT (シーケンサートランスポート)ボタン
21. LCD (液晶ディスプレイ)
22. [F1]～[F6] (ファンクション)ボタン
23. [SF1]～[SF6] (サブファンクション)ボタン

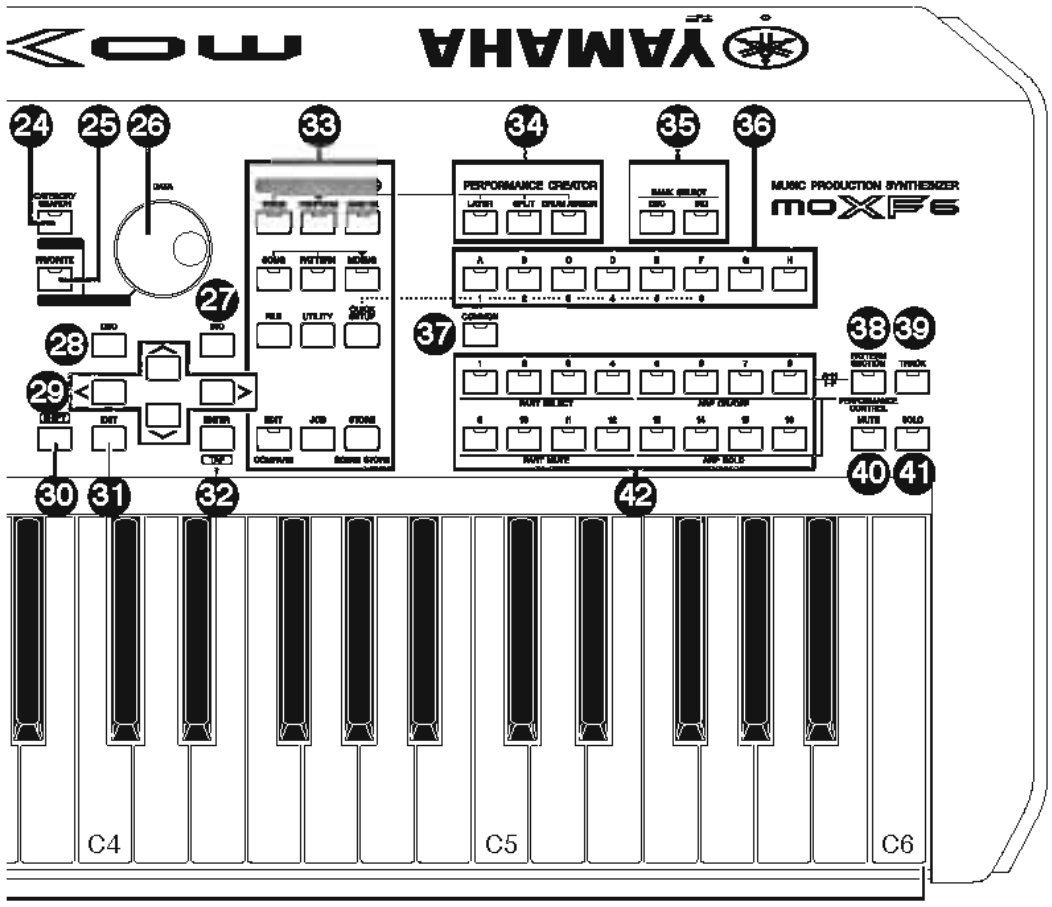

24 [CATEGORY SEARCH] button
25 [FAVORITE] button
26 [DATA] dial
27 [INC] button
28 [DEC] button
29 Cursor buttons
30 [SHIFT] button
31 [EXIT] button
32 [ENTER] button
33 [MODE] buttons
34 PERFORMANCE CREATOR
35 BANK SELECT [DEC]/[INC] buttons
36 Group [A] – [H] buttons
37 [COMMON] button
38 [PATTERN SECTION/PERFORMANCE CONTROL] button
39 [TRACK] button
40 [MUTE] button
41 [SOLO] button
42 Number [1] – [16] buttons

24 [CATEGORY SEARCH] (カテゴリーサーチ)ボタン
25 [FAVORITE] (フェーバリット)ボタン
26 [DATA] (データ)ダイアル
27 [INC] (インク)ボタン
28 [DEC] (デック)ボタン
29 カーソルボタン
30 [SHIFT] (シフト)ボタン
31 [EXIT] (エグジット)ボタン
32 [ENTER] (エンター)ボタン
33 [MODE] (モード)ボタン
34 PERFORMANCE CREATOR(パフォーマンスクリエーター)
35 BANK SELECT [DEC]/[INC](バンクセレクト デック/インク)ボタン
36 グループ[A]～[H]ボタン
37 [COMMON] (コモン)ボタン
38 [PATTERN SECTION/PERFORMANCE CONTROL] (パターンセクション/パフォーマンス コントロール)ボタン
39 [TRACK] (トラック)ボタン
40 [MUTE] (ミュート)ボタン
41 [SOLO] (ソロ)ボタン
42 ナンバー[1]～[16]ボタン

Top Panel（フロントパネル）

MOXF8

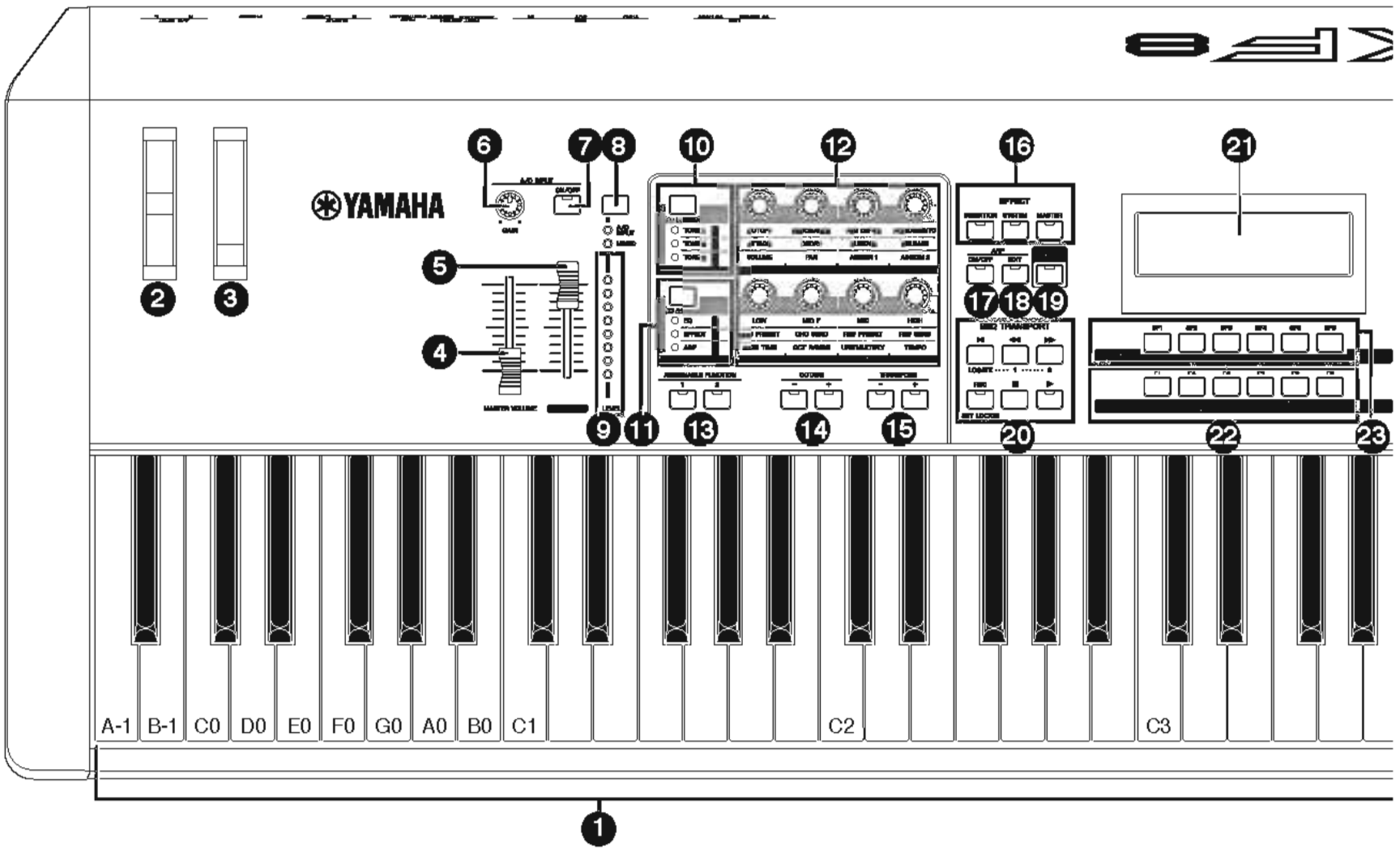

1. Keyboard
2. Pitch Bend wheel
3. Modulation wheel
4. [MASTER VOLUME] slider
5. [DAW LEVEL] slider
6. A/D INPUT [GAIN] knob
7. A/D INPUT [ON/OFF] button
8. [LEVEL] meter button
9. [LEVEL] meter
10. Knob Function 1 button
11. Knob Function 2 button
12. Knobs 1 – 8
13. ASSIGNABLE FUNCTION [1]/[2] buttons
14. OCTAVE [-] and [+] buttons
15. TRANSPOSE [-] and [+] buttons
16. EFFECT buttons
17. ARP [ON/OFF] button
18. ARP [EDIT] button
19. [DAW REMOTE] button
20. SEQ TRANSPORT button
21. LCD (Liquid Crystal Display)
22. [F1] – [F6] (Function) buttons
23. [SF1] – [SF6] (Sub Function) buttons

1. 鍵盤
2. ピッチベンドホイール
3. モジュレーションホイール
4. [MASTER VOLUME] (マスターボリューム) スライダー
5. [DAW LEVEL] (DAWレベル)スライダー
6. A/D INPUT [GAIN] (A/Dインプット ゲイン)ノブ
7. A/D INPUT [ON/OFF](A/Dインプット オン/オフ)ボタン
8. [LEVEL] (レベル)メーター切り替えボタン
9. [LEVEL] (レベル)メーター
10. ノブファンクションボタン1
11. ノブファンクションボタン2
12. ノブ1～8
13. ASSIGNABLE FUNCTION (アサイナブルファンクション)[1]/[2]ボタン
14. OCTAVE (オクターブ) [－]/[＋]ボタン
15. TRANSPOSE (トランスポーズ)[－]/[＋]ボタン
16. EFFECT (エフェクト)ボタン群
17. ARP [ON/OFF] (アルペジオ オン/オフ)ボタン
18. ARP [EDIT] (アルペジオ エディット) ボタン
19. [DAW REMOTE] (DAWリモート)ボタン
20. SEQ TRANSPORT (シーケンサートランスポート)ボタン
21. LCD (液晶ディスプレイ)
22. [F1]～[F6] (ファンクション)ボタン
23. [SF1]～[SF6] (サブファンクション)ボタン

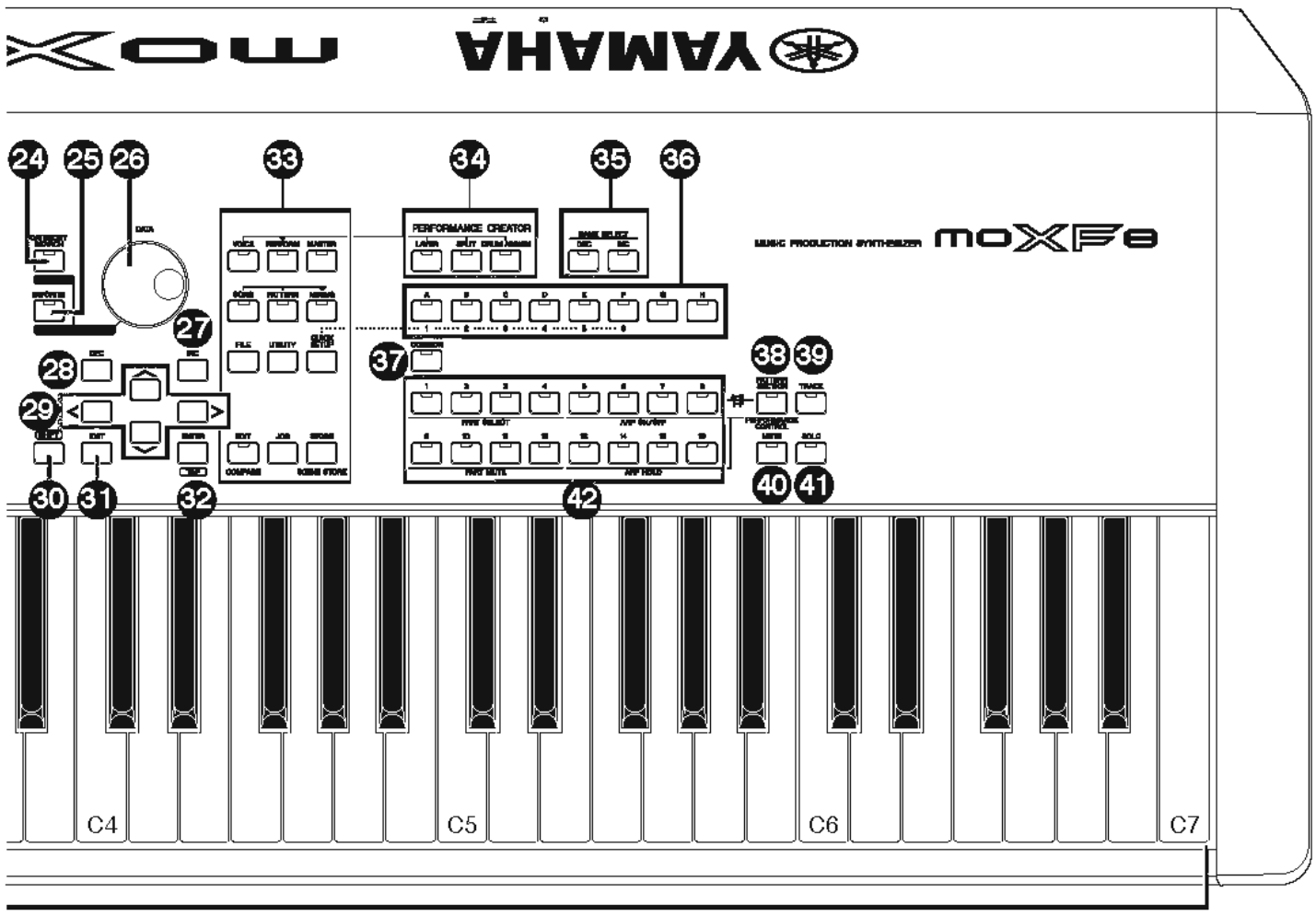

24 [CATEGORY SEARCH] button
25 [FAVORITE] button
26 [DATA] dial
27 [INC] button
28 [DEC] button
29 Cursor buttons
30 [SHIFT] button
31 [EXIT] button
32 [ENTER] button
33 MODE buttons
34 PERFORMANCE CREATOR
35 BANK SELECT [DEC]/[INC] buttons
36 Group [A] – [H] buttons
37 [COMMON] button
38 [PATTERN SECTION/PERFORMANCE CONTROL] button
39 [TRACK] button
40 [MUTE] button
41 [SOLO] button
42 Number [1] – [16] buttons

24 [CATEGORY SEARCH] (カテゴリーサーチ)ボタン
25 [FAVORITE] (フェーバリット)ボタン
26 [DATA] (データ)ダイアル
27 [INC] (インク)ボタン
28 [DEC] (デック)ボタン
29 カーソルボタン
30 [SHIFT] (シフト)ボタン
31 [EXIT] (エグジット)ボタン
32 [ENTER] (エンター)ボタン
33 MODE (モード)ボタン
34 PERFORMANCE CREATOR(パフォーマンスクリエーター)
35 BANK SELECT [DEC]/[INC](バンクセレクト デック/インク)ボタン
36 グループ[A]～[H]ボタン
37 [COMMON] (コモン)ボタン
38 [PATTERN SECTION/PERFORMANCE CONTROL] (パターンセクション/パフォーマンス コントロール)ボタン
39 [TRACK] (トラック)ボタン
40 [MUTE] (ミュート)ボタン
41 [SOLO] (ソロ)ボタン
42 ナンバー[1]～[16]ボタン

Rear Panel（リアパネル）

MOXF8/MOXF6

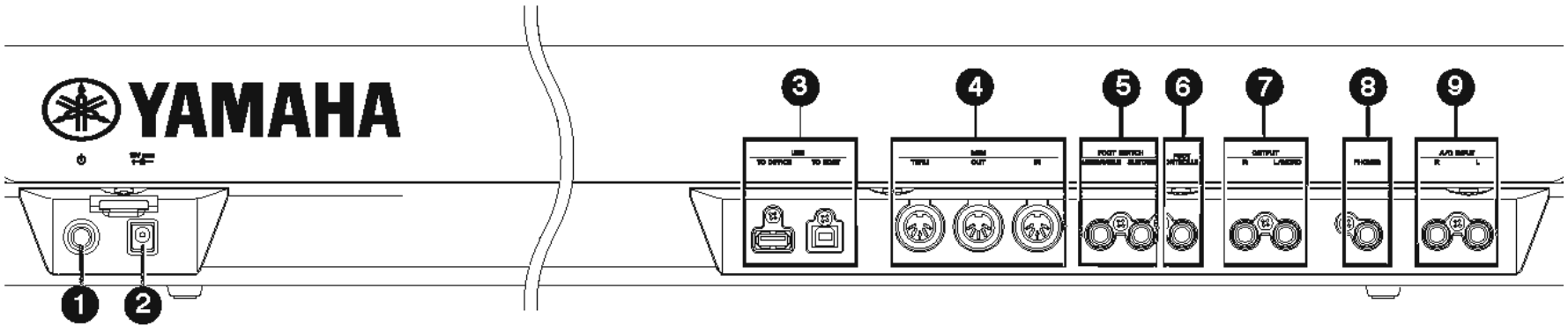

1 ⏻ Standby/On switch
2 DC IN connector
3 USB terminals
4 MIDI [IN] / [OUT] / [THRU] terminals
5 FOOT SWITCH [ASSIGNABLE]/[SUSTAIN] jacks

6 [FOOT CONTROLLER] jack
7 OUTPUT [L/MONO] and [R] jacks
8 [PHONES] (Headphone) jack
9 A/D INPUT [L] and [R] jacks

1 ⏻ スタンバイ/オンスイッチ
2 DC IN端子
3 USB端子
4 MIDI [IN]、[OUT]、[THRU]端子
5 FOOT SWITCH [ASSIGNABLE]、[SUSTAIN]
(フットスイッチ アサイナブル、サステイン)端子
6 [FOOT CONTROLLER] (フットコントローラー)端子
7 OUTPUT [L/MONO]、[R](アウトプット 左/モノラル、右)端子
8 [PHONES] (ヘッドフォン)端子
9 A/D INPUT [L]、[R] (A/Dインプット左、右)端子

■ MOXF6 DISASSEMBLY PROCEDURE（分解手順）

Caution:

1) Contacts are visible from the back. Pay attention not to insert and install the cable to the connector inversely. (Photo 1)

2) Be sure to attach the removed filament tape just as it was before removal.

注意事項

1) フラットケーブルの接点が裏面から透けて見えます。コネクタにケーブルの表、裏を逆に挿し込まないように注意して取り付けてください。(写真 1)

2) 一度剥がしたフィラメントテープは、取り外す前と同じように、取り付けてください。

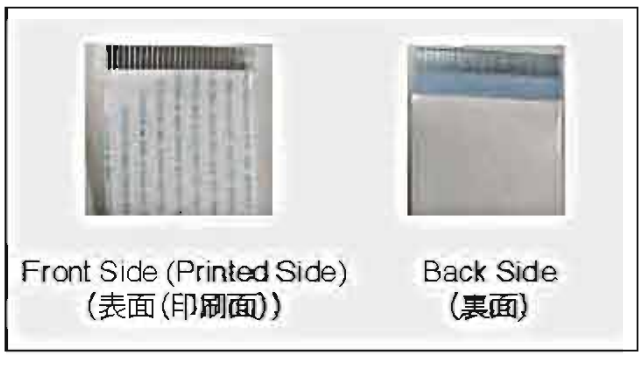

Photo 1（写真 1）

1. Upper Case Assembly, Lower Case Assembly (Time required: About 3 minutes)

1-1 Remove the twelve (12) screws marked [S10] and the three (3) screws marked [S20]. The upper case assembly and the lower case assembly can then be separated. (Fig.1)

1. 上ケース Ass'y、下ケース Ass'y (所要時間：約 3 分)

1-1 [S10]のネジ 12 本と[S20]のネジ 3 本を外して、上ケース Ass'y と下ケース Ass'y を分離します。(図 1)

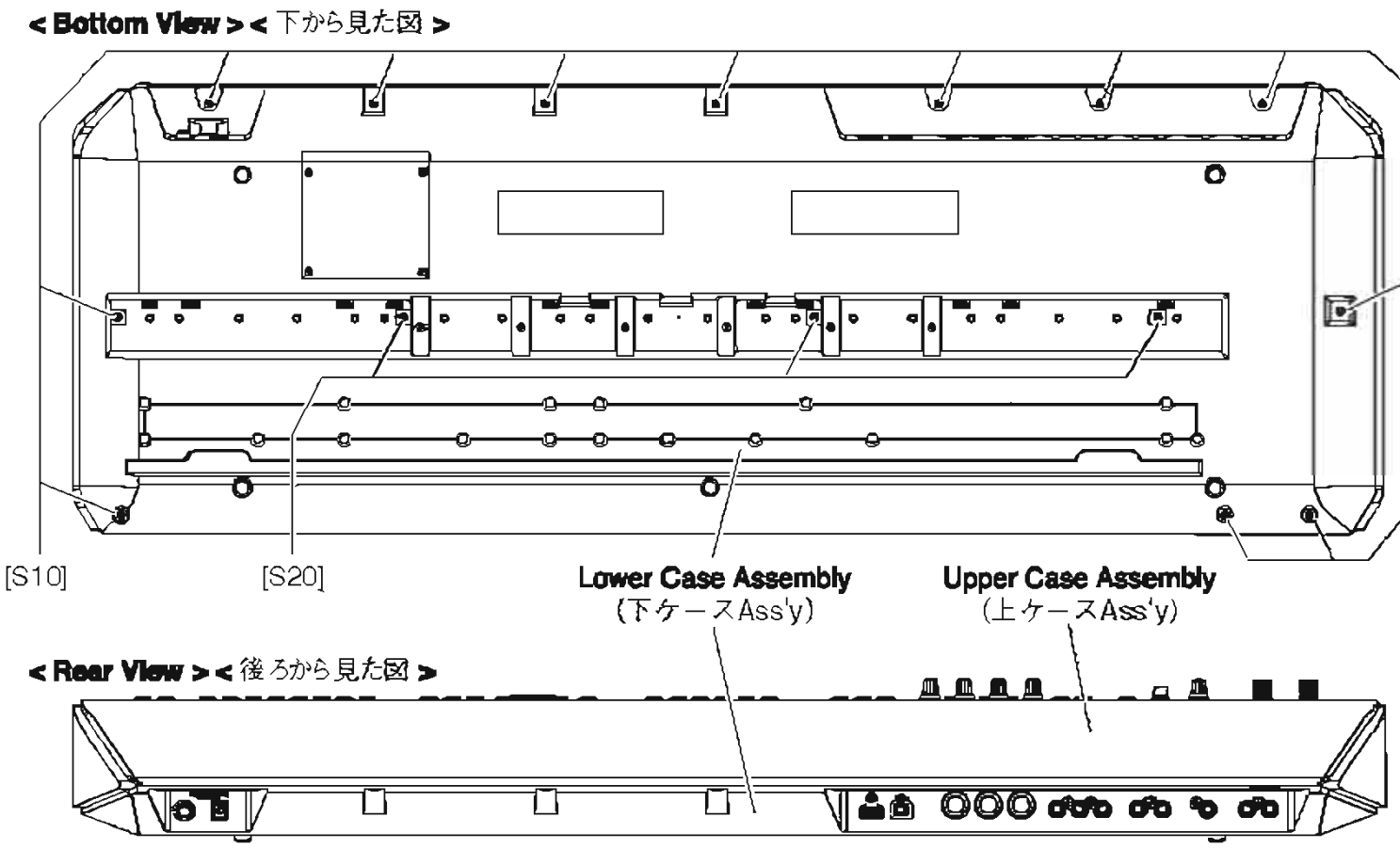

Fig.1（図 1）

2. Circuit Boards and Assemblies (Lower Case Section) (Time required: About 4 minutes each)

2-1 Remove the lower case assembly. (See procedure 1.)

2-2 Each circuit board and assembly can be removed by removing its fixing screws as listed below. (Table 1, Fig.2, Fig.3)

2. 基板とアッセンブリ（下ケース部）（所要時間：各約 4 分）

2-1 下ケース Ass'y を外します。(1 項参照)

2-2 次のネジを外すことにより、基板、アッセンブリを外すことができます。(表 1、図 2、図 3)

Circuit Board and Assembly （シート基板とアッセンブリ）		Screw Ref.No. (ネジ参照No.)	QTY （員数）	Fig. （図）
DM Sub Assembly （DMサブAss'y）	*1	S10H	4	2
		S10A	4	3
JK Sub Assembly （JKサブAss'y）	*2	S10B	4	3
PS Circuit Board （PSシート）		S10C	4	3
KEY-IF Circuit Board （KEY-IFシート）		S10L	4	3

*1 Remove the four (4) screws marked [S10H]. The DM shield can then be removed.

*2 As for the screw marked [S10B] at the location of "A", it is tightened together with a GND terminal. (Fig.3)

*1 [S10H]のネジ4本を外して、DMシールドを外します。

*2 "A"の位置の[S10B]のネジ1本は、アース線と共締めされています。(図3)

Table 1 （表 1）

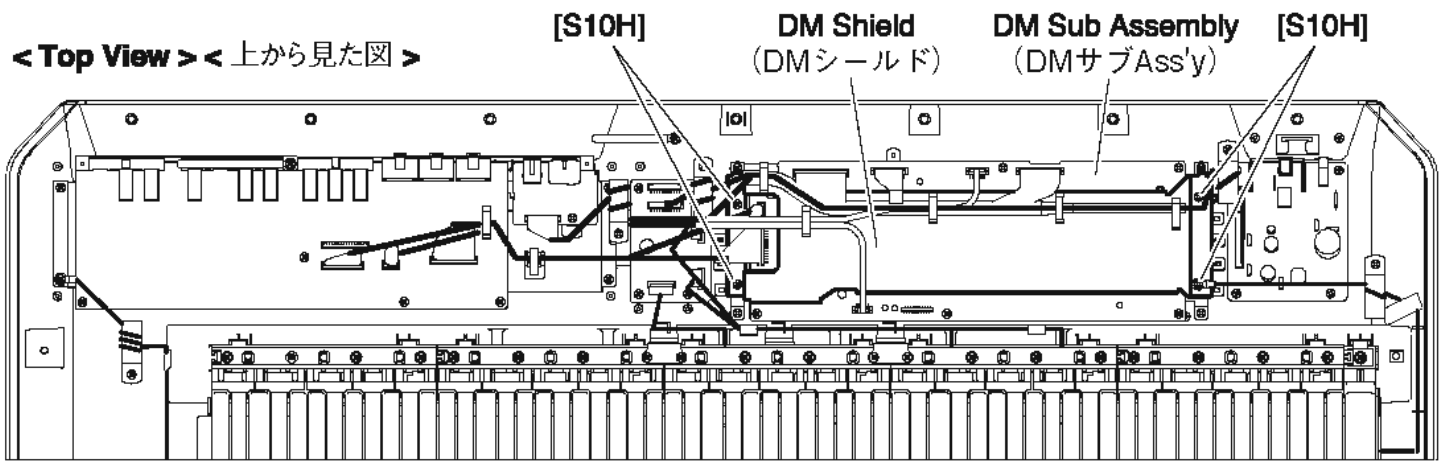

< Top View > < 上から見た図 **>**

Fig.2 （図 2）

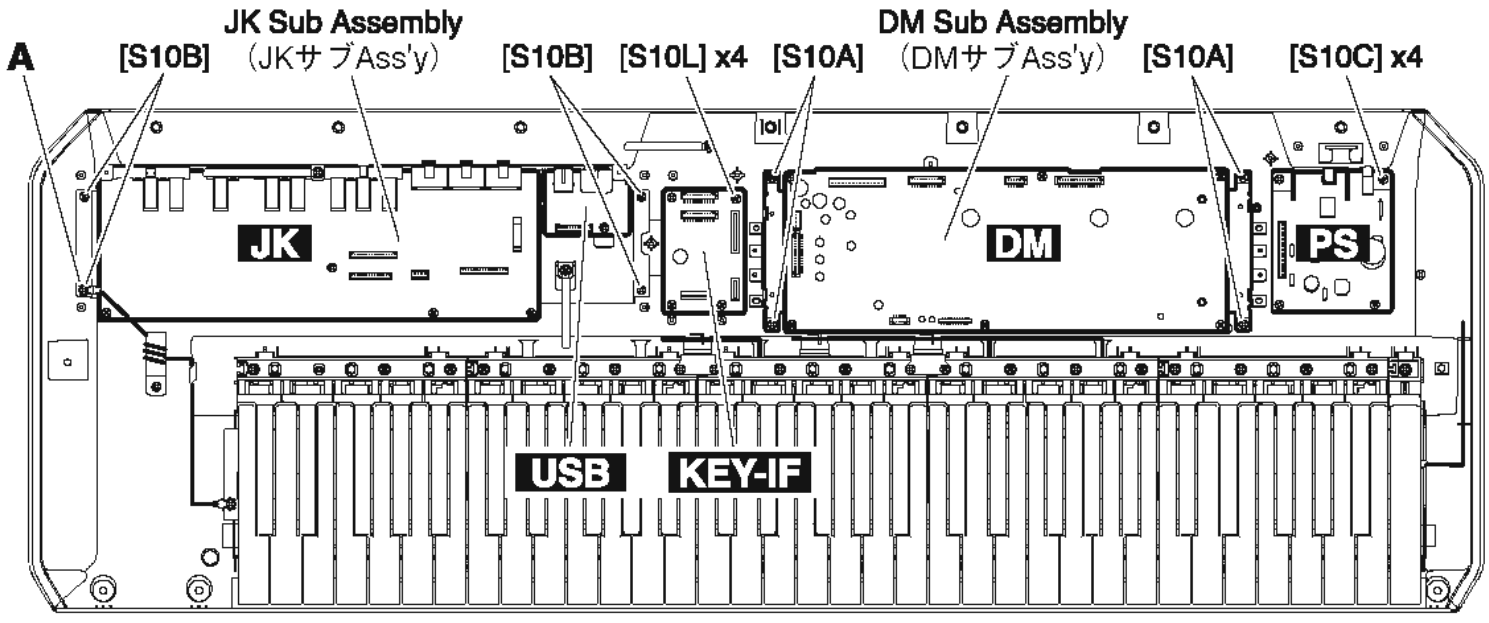

< Top View > < 上から見た図 **>**

Fig.3 （図 3）

3. DM Circuit Board (Time required: About 5 minutes)

3-1 Remove the lower case assembly. (See procedure 1.)
3-2 Remove the DM sub assembly. (See procedure 2.)
3-3 Remove the six (6) screws marked [30c]. The DM circuit board can then be removed. (Fig.4)

3. DM シート（所要時間：約 5 分）

3-1 下ケース Ass'y を外します。(1 項参照)
3-2 DM サブ Ass'y を外します。(2 項参照)
3-3 [30c] のネジ 6 本を外して、DM シートを外します。(図 4)

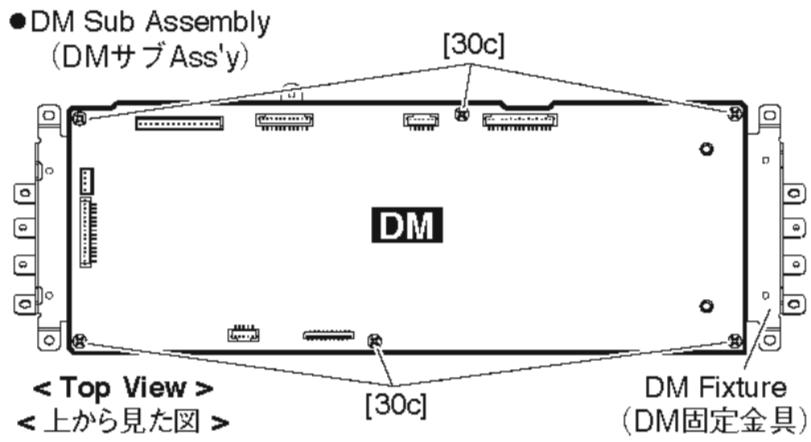

Fig.4（図 4）

4. JK Circuit Board (Time required: About 6 minutes)

4-1 Remove the lower case assembly. (See procedure 1.)
4-2 Remove the JK sub assembly. (See procedure 2.)
4-3 Remove the eight (8) screws marked [20dA] and the four (4) screws marked [20dB]. The JK circuit board can then be removed. (Fig.5)

4. JK シート（所要時間：約 6 分）

4-1 下ケース Ass'y を外します。(1 項参照)
4-2 JK サブ Ass'y を外します。(2 項参照)
4-3 [20dA] のネジ 8 本と [20dB] のネジ 4 本を外して、JK シートを外します。(図 5)

5. USB Circuit Board (Time required: About 5 minutes)

5-1 Remove the lower case assembly. (See procedure 1.)
5-2 Remove the JK sub assembly. (See procedure 2.)
5-3 Remove the screw marked [20e], the screw marked [20dC] and the screw marked [20dD]. The USB circuit board can then be removed. (Fig.5)

5. USB シート（所要時間：約 5 分）

5-1 下ケース Ass'y を外します。(1 項参照)
5-2 JK サブ Ass'y を外します。(2 項参照)
5-3 [20e] のネジ 1 本、[20dC] のネジ 1 本と [20dD] のネジ 1 本を外して、USB シートを外します。(図 5)

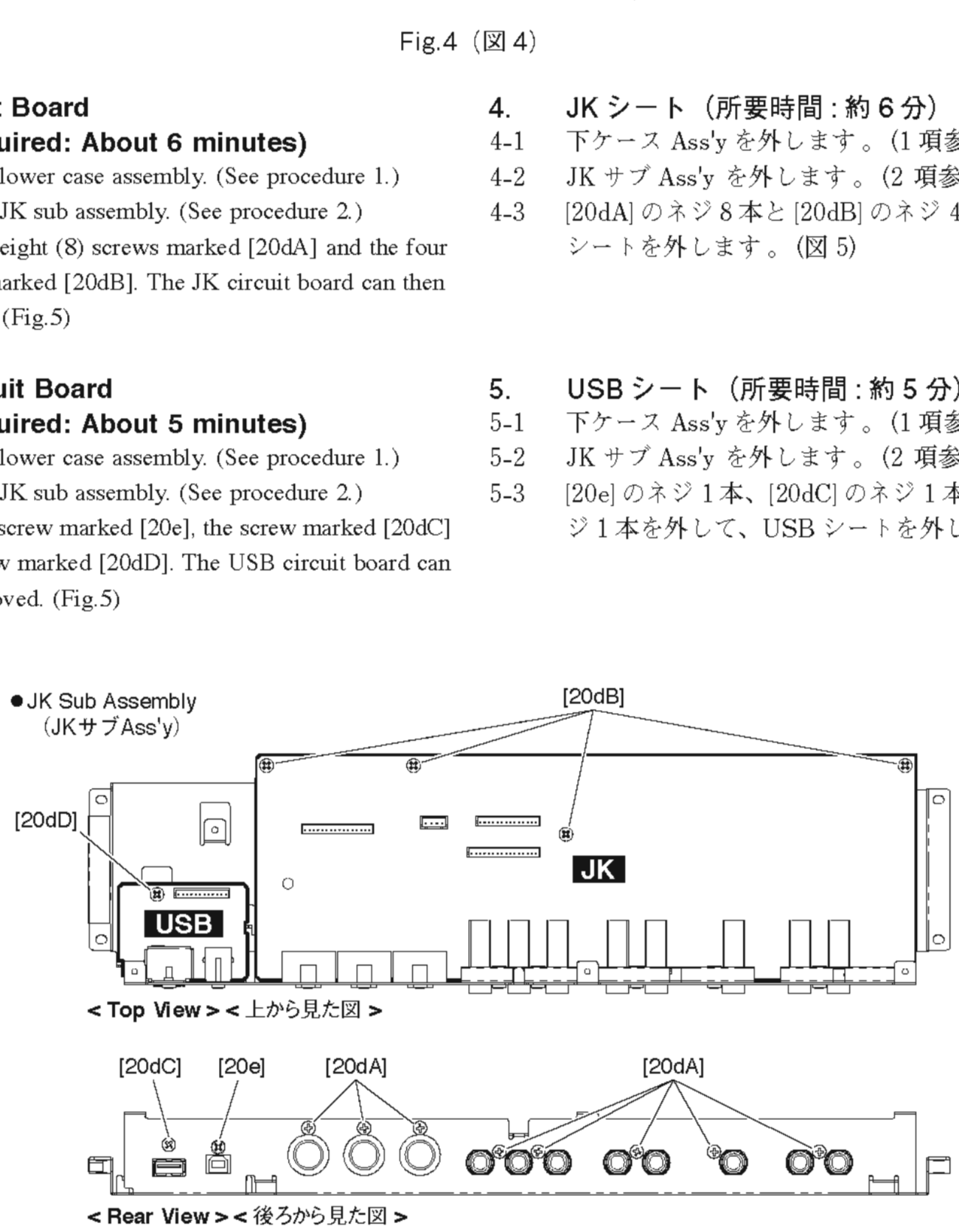

Fig.5（図 5）

6. Circuit Boards and Assemblies (Upper Case Section) (Time required: About 5 minutes each)

6-1 Remove the upper case assembly. (See procedure 1.)

6-2 Each circuit board and assembly can be removed by removing its fixing screws as listed below. (Table 2, Fig.6, Fig.7)

6. 基板とアッセンブリ（上ケース部）（所要時間：各約 5 分）

6-1 上ケース Ass'y を外します。(1 項参照)

6-2 次のネジを外すことにより、基板、アッセンブリを外すことができます。(表 2、図 6、図 7)

Circuit Board and Assembly （シート基板とアッセンブリ）		Screw Ref.No. (ネジ参照No.)	QTY （員数）	Fig. （図）
LCD Assembly（LCD Ass'y）		S10D	4	7
Wheel Assembly（ホイールAss'y）		S10F	4	7
Side Pad L Assembly（サイドパッドL Ass'y）		S10G	5	7
Side Pad R Assembly（サイドパッドR Ass'y）		S10G	5	
PNA Circuit Board（PNAシート）	*1	40 (Knob)	1	6
		50 (Knob)	1	6
		60 (Knob)	8	6
		80 (Knob)	1	6
		S10I	9	7
PNB Circuit Board（PNBシート）	*2	70 (Knob)	1	6
		S10J	8	7
PNC Circuit Board（PNCシート）	*3	S10K	8	7

*1 When assembling the PNA circuit board, insert the positioning areas “C” into the two screw holes on the PNA circuit board, and then tighten the screws. (Fig.7)

*2 When assembling the PNB circuit board, insert the positioning areas “D” into the two screw holes on the PNA circuit board, and then tighten the screws. (Fig.7)

*3 When assembling the PNC circuit board, insert the positioning areas “E” into the two screw holes on the PNA circuit board, and then tighten the screws. (Fig.7)

*1 PNAシートを取り付ける時は、まずPNAシートのネジ穴を位置決め位置"C"（2ヶ所）にはめ込んでから、ネジを締めて下さい。(図7)

*2 PNBシートを取り付ける時は、まずPNAシートのネジ穴を位置決め位置"D"（2ヶ所）にはめ込んでから、ネジを締めて下さい。(図7)

*3 PNCシートを取り付ける時は、まずPNAシートのネジ穴を位置決め位置"E"（2ヶ所）にはめ込んでから、ネジを締めて下さい。(図7)

Table 2（表 2）

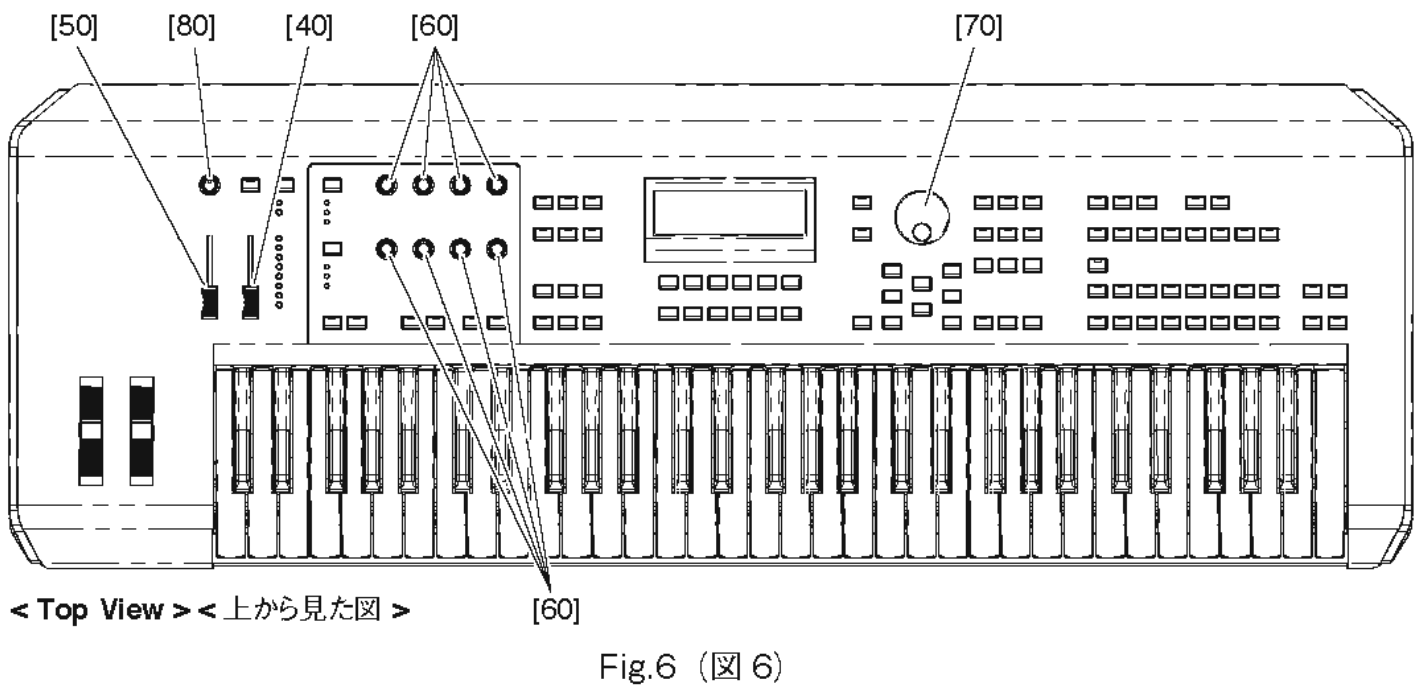

Fig.6（図 6）

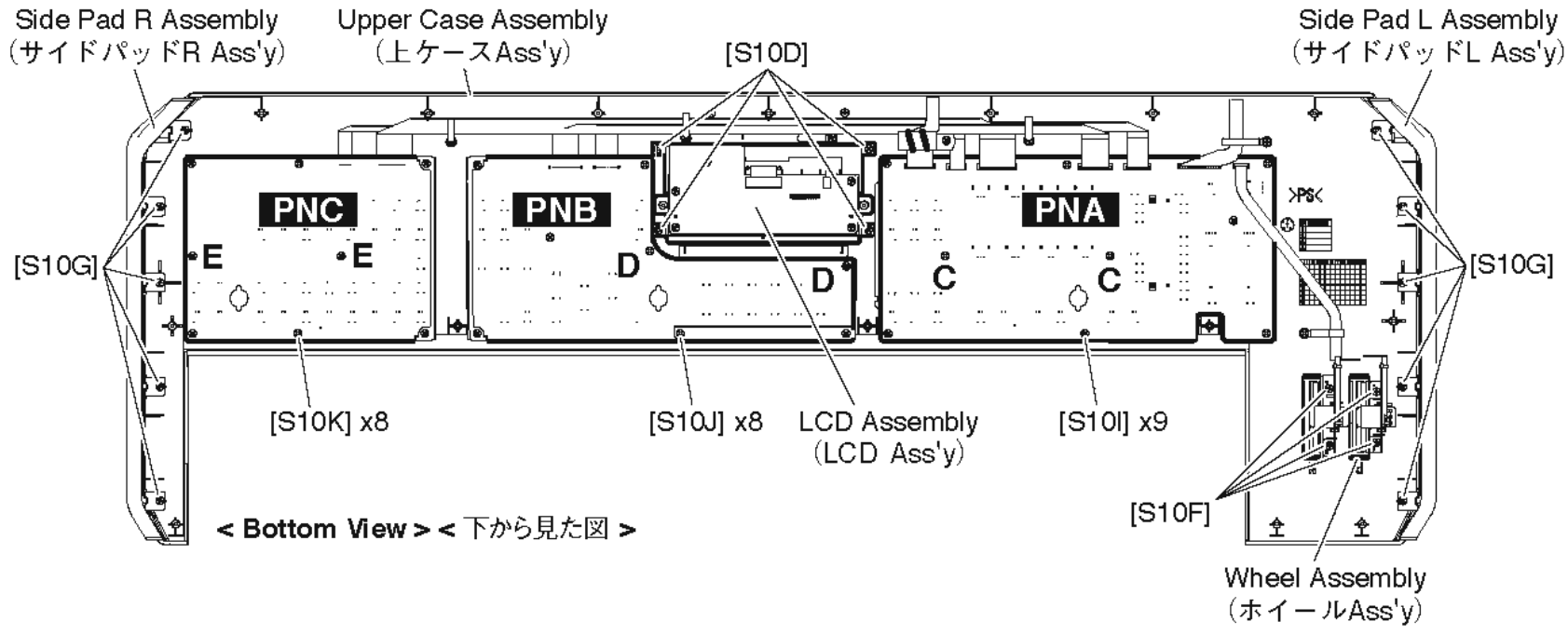

Fig.7（図 7）

7. Crystal Display, LCD Circuit Board (Time required: About 5 minutes each)

7-1 Remove the upper case assembly. (See procedure 1.)

7-2 Remove the LCD assembly. (See procedure 6.)

7-3 Remove the five (5) screws marked [40d]. The crystal display and LCD circuit board can then be removed from the LCD fixture. (Fig.8)

7. 液晶ディスプレイ、LCD シート (所要時間 : 各約 5 分)

7-1 上ケース Ass'y を外します。(1 項参照)

7-2 LCD Ass'y を外します。(6 項参照)

7-3 [40d] のネジ 5 本を外して、液晶ディスプレイ、LCD シートを LCD 取付金具から外します。(図 8)

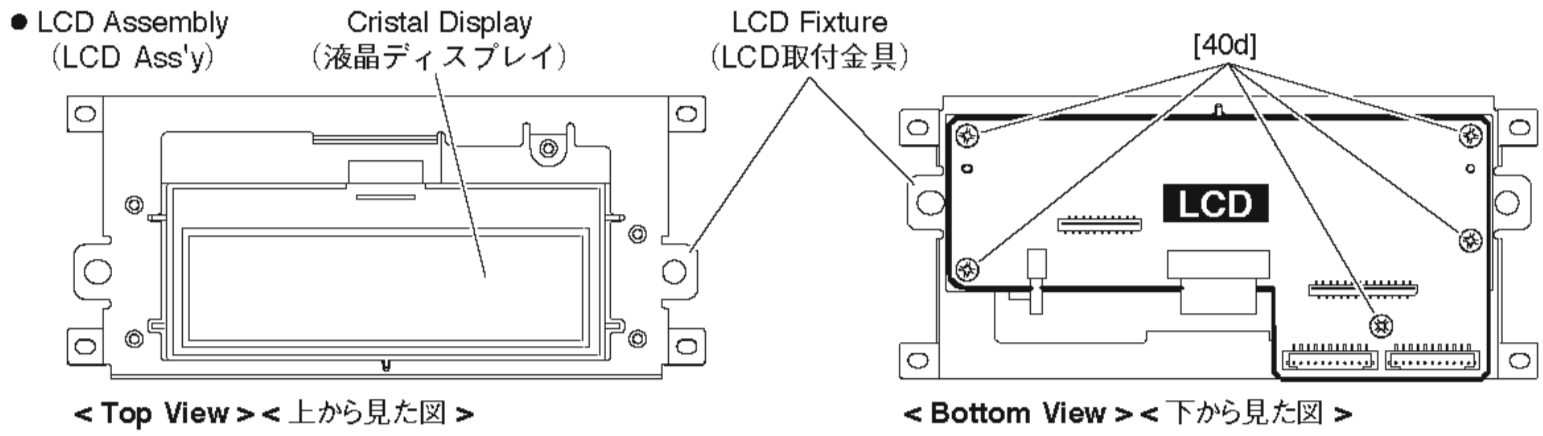

Fig.8 (図 8)

8. Disassembling 16NW-C61 Keyboard Assembly

8-1 Remove the lower case assembly. (See procedure 1.)

8-2 White Keys and Black Keys

8-2-1 White and black keys for one octave unit are integrated as a set. There are five sets in total. Only the C6 white key, unlike the other keys, is not integrated in a set. (Fig.9)

8-2-2 To remove a set, remove the four (4) screws marked [120A]. The white and black keys in the set can then be removed. (Fig.9)
When removing, unfasten the two (2) hooks at the back of the black keys upward, and lift the white and black keys while pulling them toward you a little. (Fig.10)

8-2-3 To remove the white key C6, remove the screw marked [120B], unhook as described in Procedure 8-2-2, and pull out toward you. (Fig.9, Fig.10)

8-3 Rubber Contact

8-3-1 Remove the white and black keys corresponding to the rubber contacts to be removed. (Fig.9)

8-3-2 Remove the rubber contacts. (Fig.9)

8. 16NW-C61 鍵盤 Ass'y の分解

8-1 下ケース Ass'y を外します。(1 項参照)

8-2 白鍵、黒鍵

8-2-1 白鍵、黒鍵は、左側から 1 オクターブ単位のセットになっていて、全部で 5 セットあります。C6 鍵は、白鍵 1 個のみです。(図 9)

8-2-2 セットのものは、[120A] のネジ 4 本づつ外してそれぞれ 1 セット分の白鍵、黒鍵を外します。(図 9)
この時、黒鍵の後ろ側にある 2 つのフックを上方向に外し、白鍵・黒鍵を少し手前に引きながら持ち上げます。(図 10)

8-2-3 C6 の白鍵は [120B] のネジ 1 本を外し、8-2-2 項の様にフックを外して手前に引きながら外します。(図 9、図 10)

8-3 接点ゴム

8-3-1 外そうとする接点ゴムに対応した白鍵・黒鍵を外します。(図 9)

8-3-2 それぞれの接点ゴムを外します。(図 9)

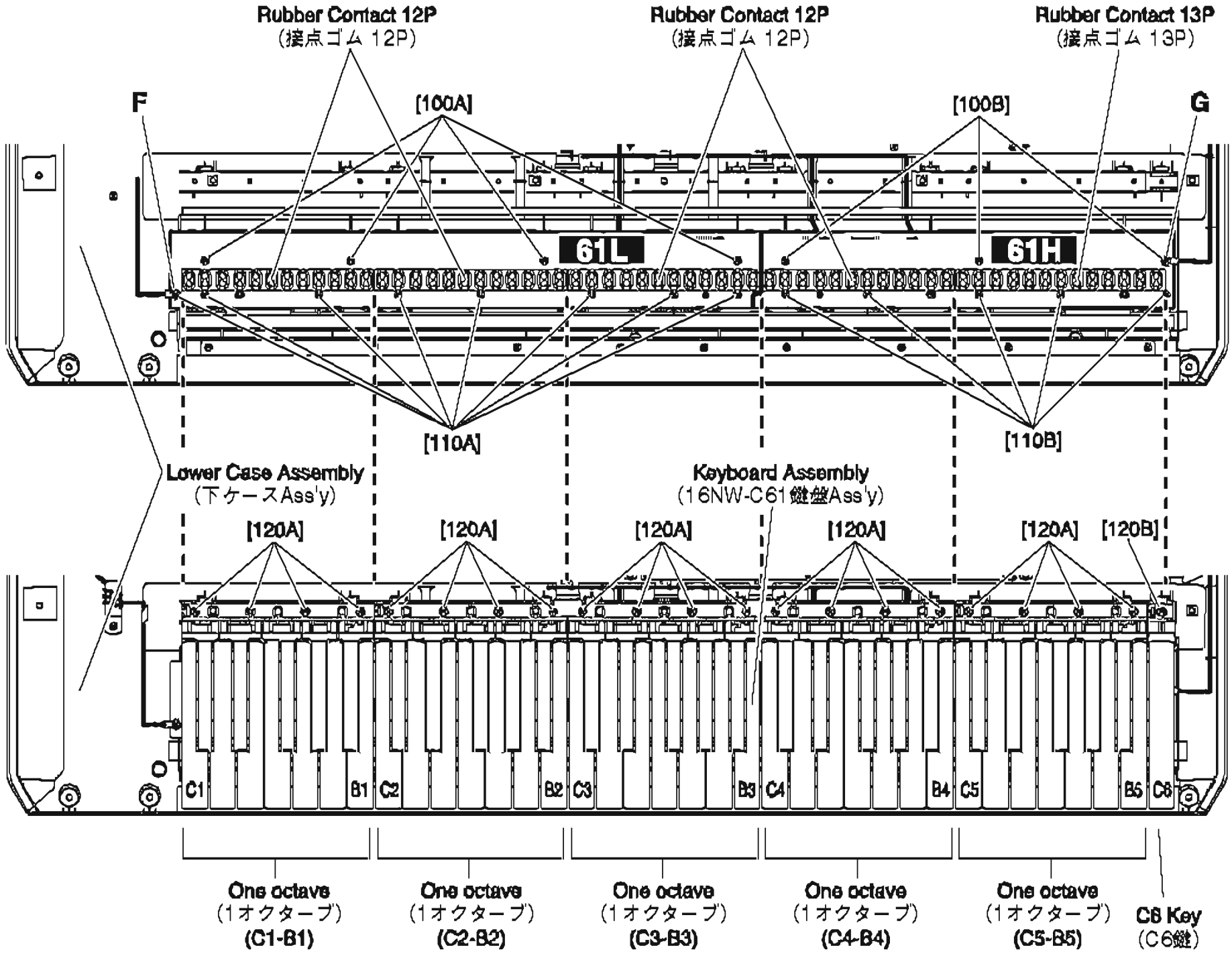

Fig.9 (図 9)

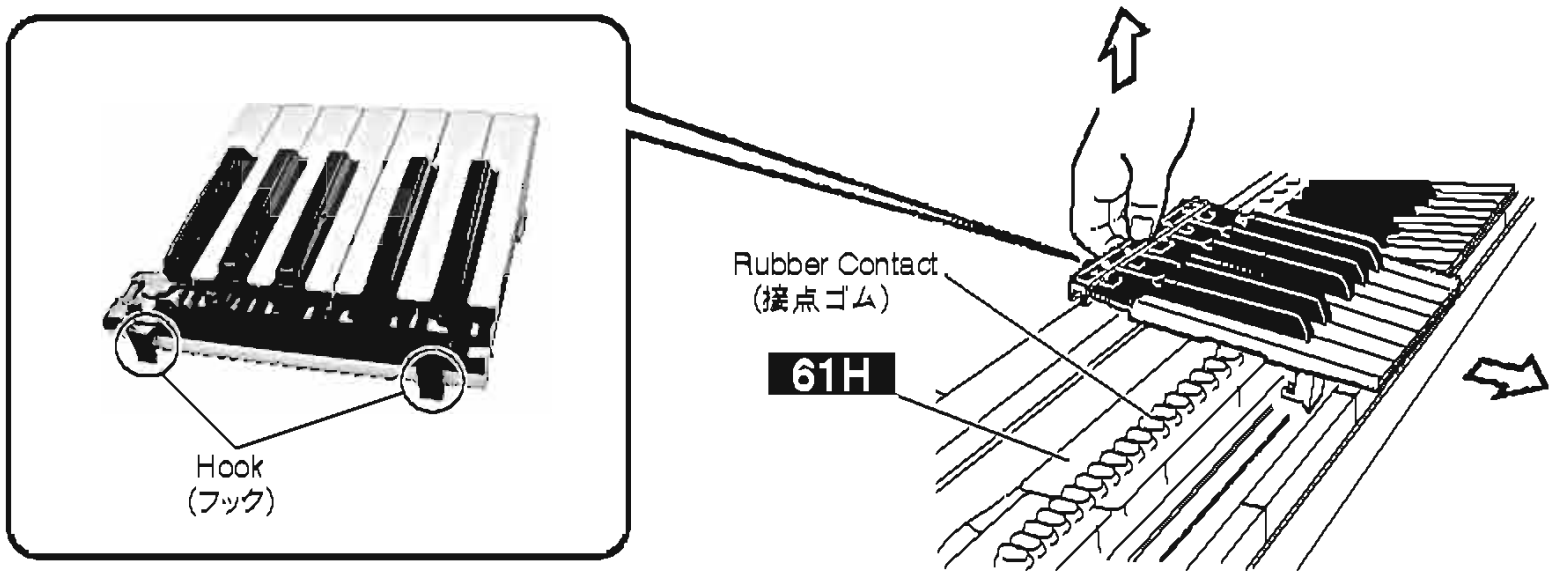

Fig.10 (図 10)

8-4 61L Circuit Board (MK-L) (Time required: About 7 minutes)

8-4-1 Remove the white and black keys from C1 to B3. (See Fig.9 and Procedure 8-2.)

8-4-2 Remove the four (4) screws marked [100A] and the eight (8) screws marked [110A]. The 61L circuit board (MK-L) can then be removed. (Fig.9)

* ***When installing the 61L circuit board (MK-L), tighten the screws 1 through 12 in numerical order as shown in the figure "61L" in Fig.11. (Fig.11)***

* ***As for the screw marked [110A] at the location of "F", it is tightened together with a GND terminal. (Fig.9)***

8-5 61H Circuit Board (MK-H) (Time required: About 6 minutes)

8-5-1 Remove the white and black keys from C4 to C6. (See Fig.9 and Procedure 8-2.)

8-5-2 Remove the three (3) screws marked [100B] and the five (5) screws marked [110B]. The 61H circuit board (MK-H) can then be removed. (Fig.9)

* ***When installing the 61H circuit board (MK-H), tighten the screws 1 through 8 in numerical order as shown in the figure "61H" in Fig.11. (Fig.11)***

* ***As for the screw marked [100B] at the location of "G", it is tightened together with a GND terminal. (Fig.9)***

8-4 シート 61L（MK-L）（所要時間：約 7 分）

8-4-1 C1 ～ B3 の白鍵･黒鍵を外します。(図 9､8-2 項参照)

8-4-2 [100A] のネジ 4 本と [110A] のネジ 8 本を外し、シート 61L（MK-L）を外します。(図 9)

※ シート 61L（MK-L）を取り付ける時は、図 11 のシート 61L 図の番号 1 ～ 12 の順にネジを締めて下さい。(図 11)

※ "F" の位置の [110A] のネジは、GND 端子と共締めされています。(図 9)

8-5 シート 61H（MK-H）（所要時間：約 6 分）

8-5-1 C4 ～ C6 の白鍵･黒鍵を外します。(図 9､8-2 項参照)

8-5-2 [100B] のネジ 3 本と [110B] のネジ 5 本を外し、シート 61H（MK-H）を外します。(図 9)

※ シート 61H（MK-H）を取り付ける時は、図 11 のシート 61H 図の番号 1 ～ 8 の順にネジを締めて下さい。(図 11)

※ "G" の位置の [100B] のネジは、GND 端子と共締めされています。(図 9)

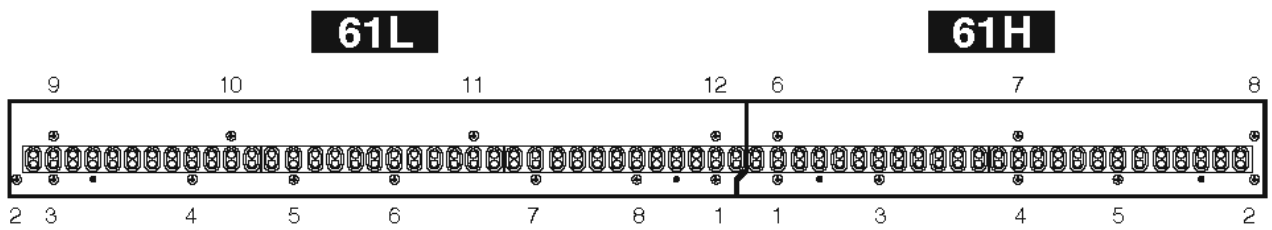

Fig.11（図 11）

■ MOXF8 DISASSEMBLY PROCEDURE（分解手順）

CAUTION:

1) Contacts are visible from the back. Pay attention not to insert and install the cable to the connector inversely. (Photo 1)

2) Be sure to attach the removed filament tape just as it was before removal.

注意：

1) フラットケーブルの接点が裏面から透けて見えます。コネクタにケーブルの表、裏を逆に挿し込まないように注意して取り付けてください。（写真 1）

2) 一度剥がしたフィラメントテープは、取り外す前と同じように、取り付けてください。

Photo1（写真 1）

1. Upper Case Assembly, Lower Case Assembly (Time required: About 9 minutes)

1-1 Remove the forty four (44) screws marked [S10] and the nine (9) screws marked [S20]. The upper case assembly and the lower case assembly can then be separated. (Fig.1)

1. 上ケース Ass'y、下ケース Ass'y（所要時間：約 9 分）

1-1 [S10]のネジ 44 本と[S20]のネジ 9 本を外して、上ケース Ass'y と下ケース Ass'y を分離します。（図 1）

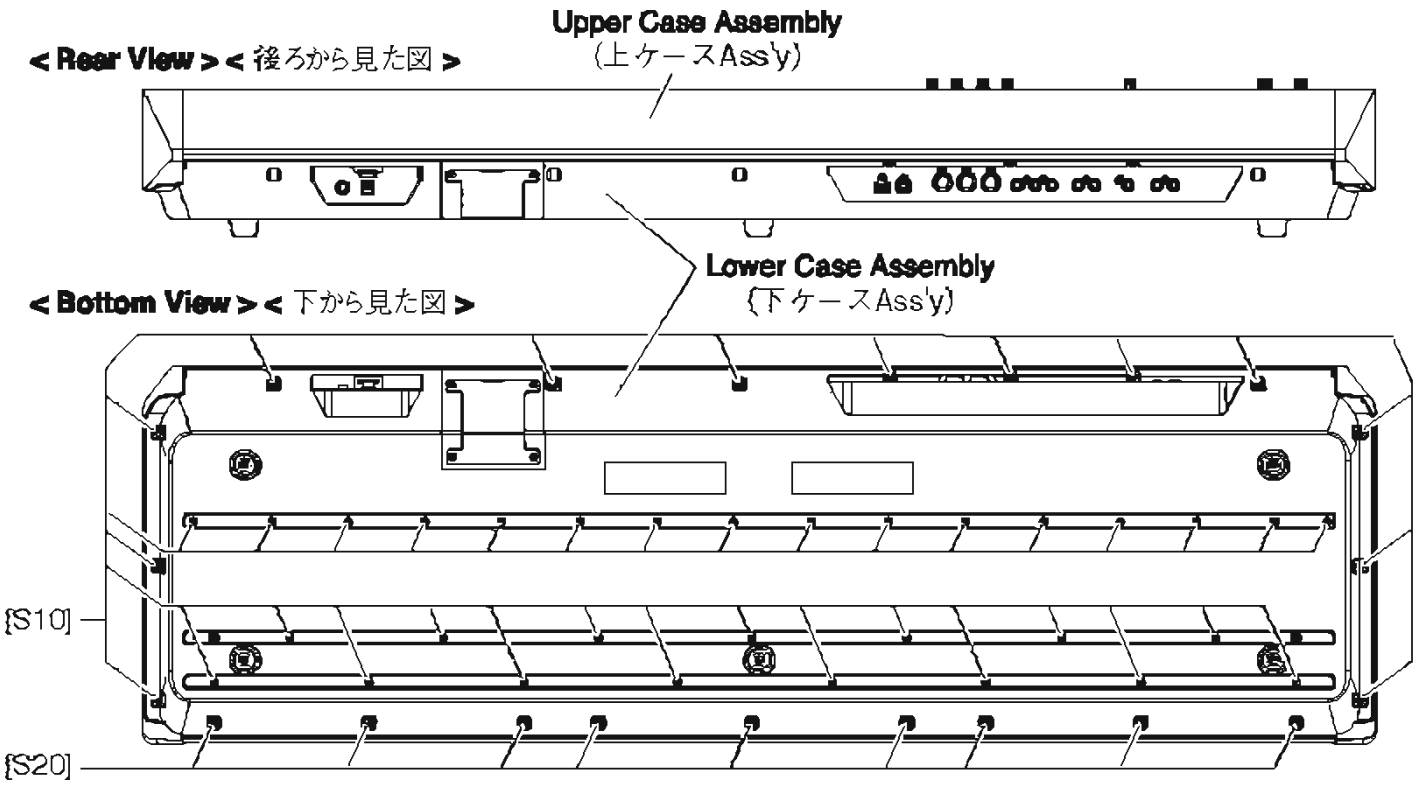

Fig.1（図 1）

2. Circuit Boards and Assemblies (Lower Case Section) (Time required: About 10 minutes each)

2-1 Remove the lower case assembly. (See procedure 1.)

2-2 Each circuit board and assembly can be removed by removing its fixing screws as listed below. (Table 1, Fig.2, Fig.3)

2. 基板とアッセンブリ（下ケース部）（所要時間：各約 10 分）

2-1 下ケース Ass'y を外します。(1 項参照)

2-2 次のネジを外すことにより、基板、アッセンブリを外すことができます。(表 1, 図 2, 図 3)

Circuit Board and Assembly （シート基板とアッセンブリ）		Screw Ref.No. (ネジ参照No.)	QTY （員数）	Fig. （図）
DM Sub Assembly （DMサブAss'y）	*1	S10H	4	2
		S10A	4	3
JK Sub Assembly （JKサブAss'y）	*2	S10B	4	3
PS Circuit Board （PSシート）	*3	S10C	4	3

*1 Remove the four (4) screws marked [S10H]. The DM shield can then be removed.

*2 As for the screw marked [S10B] at the location of "A", it is tightened together with a GND terminal. (Fig.3)

*3 As for the screw marked [S10C] at the location of "B", it is tightened together with a GND terminal. (Fig.3)

*1 [S10H]のネジ4本を外して、DMシールドを外します。

*2 "A"の位置の[S10B]のネジ1本は、アース線と共締めされています。(図3)

*3 "B"の位置の[S10C]のネジ1本は、アース線と共締めされています。(図3)

Table 1 （表 1）

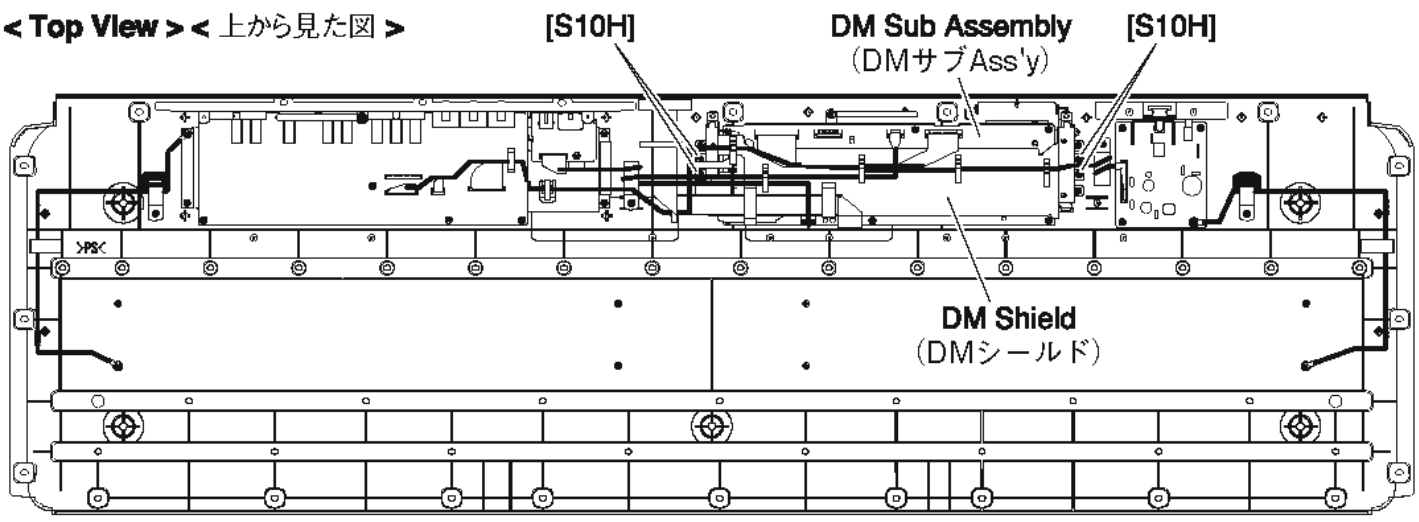

Fig.2 （図 2）

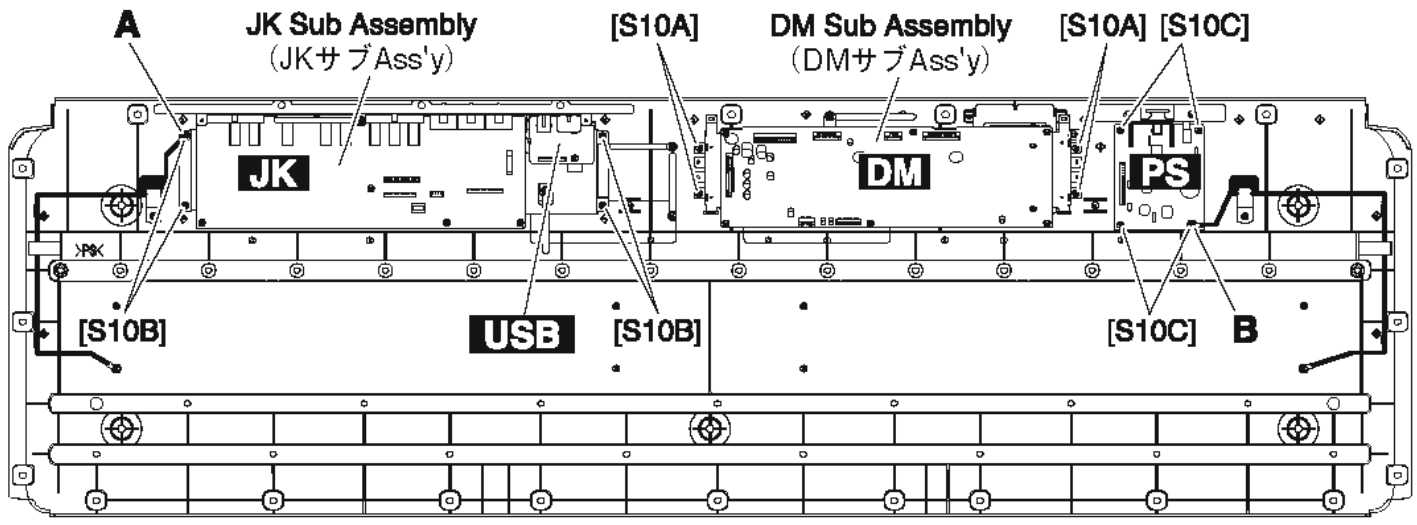

Fig.3 （図 3）

3. DM Circuit Board (Time required: About 12 minutes)

3-1 Remove the lower case assembly. (See procedure 1.)
3-2 Remove the DM sub assembly. (See procedure 2.)
3-3 Remove the six (6) screws marked [30c]. The DM circuit board can then be removed. (Fig.4)

3. DM シート（所要時間 : 約 12 分）

3-1 下ケース Ass'y を外します。(1 項参照)
3-2 DM サブ Ass'y を外します。(2 項参照)
3-3 [30c] のネジ 6 本を外して、DM シートを外します。(図 4)

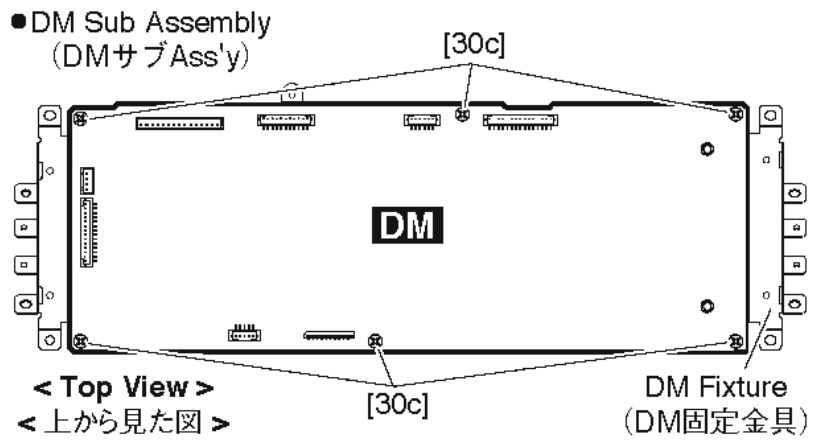

Fig.4（図 4）

4. JK Circuit Board (Time required: About 11 minutes)

4-1 Remove the lower case assembly. (See procedure 1.)
4-2 Remove the JK sub assembly. (See procedure 2.)
4-3 Remove the eight (8) screws marked [20eA] and the four (4) screws marked [20eB]. The JK circuit board can then be removed. (Fig.5)

4. JK シート（所要時間 : 約 11 分）

4-1 下ケース Ass'y を外します。(1 項参照)
4-2 JK サブ Ass'y を外します。(2 項参照)
4-3 [20eA] のネジ 8 本と [20eB] のネジ 4 本を外して、JK シートを外します。(図 5)

5. USB Circuit Board (Time required: About 10 minutes)

5-1 Remove the lower case assembly. (See procedure 1.)
5-2 Remove the JK sub assembly. (See procedure 2.)
5-3 Remove the screw marked [20f], the screw marked [20eC] and the screw marked [20eD]. The USB circuit board can then be removed. (Fig.5)

5. USB シート（所要時間 : 約 10 分）

5-1 下ケース Ass'y を外します。(1 項参照)
5-2 JK サブ Ass'y を外します。(2 項参照)
5-3 [20f] のネジ 1 本、[20eC] のネジ 1 本と [20eD] のネジ 1 本を外して、USB シートを外します。(図 5)

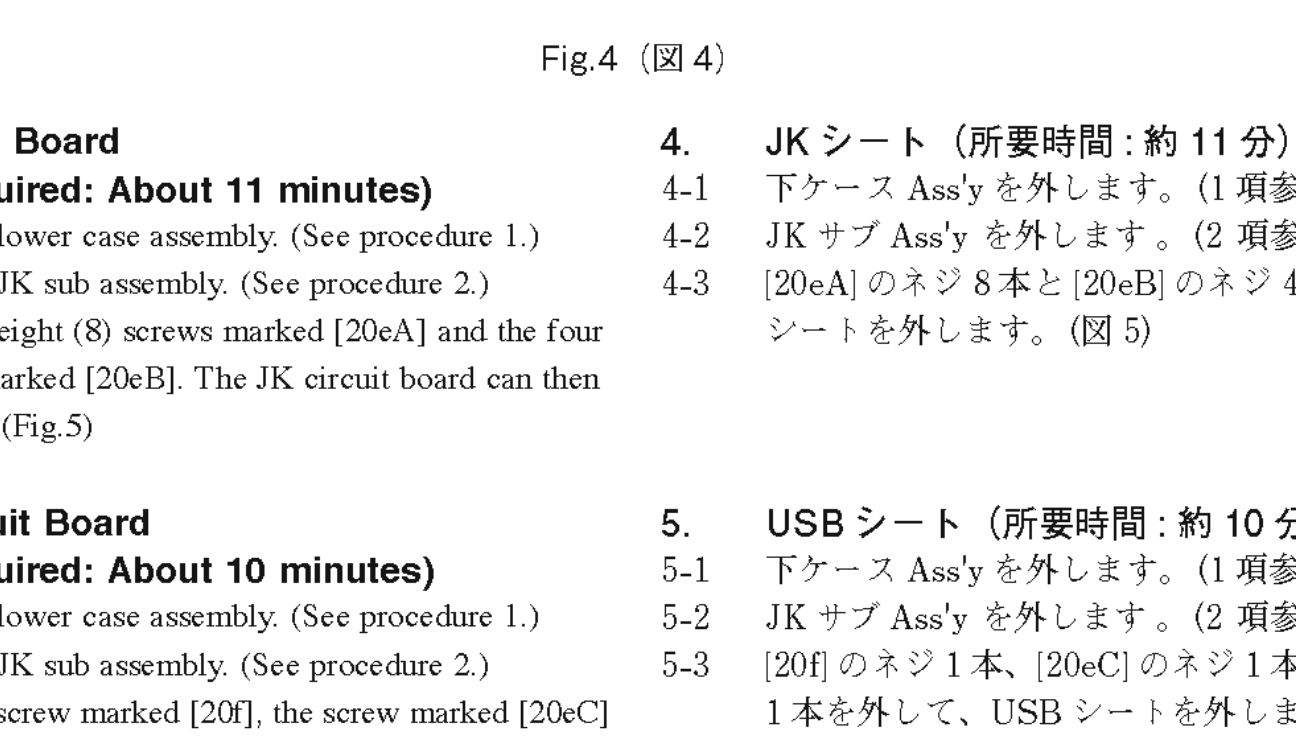

Fig.5（図 5）

6. Assemblies (Upper Case Section) (Time required: About 11 minutes each)

6-1 Remove the upper case assembly. (See procedure 1.)

6-2 Each assembly can be removed by removing its fixing screws as listed below. (Table 2, Fig.6)

6. アッセンブリ（上ケース部）（所要時間：各約 11 分）

6-1 上ケース Ass'y を外します。(1 項参照)

6-2 次のネジを外すことにより、アッセンブリを外すことができます。(表 2、図 6)

Assembly (アッセンブリ)		Screw Ref.No. (ネジ参照No.)	QTY (員数)	Fig. (図)
LCD Assembly（LCD Ass'y）	*1	S10D	2	6
		S10E	2	6
Wheel Assembly（ホイールAss'y）		S10F	4	6
Side Pad L Assembly（サイドパッドL Ass'y）		S10G	5	6
Side Pad R Assembly（サイドパッドR Ass'y）		S10G	5	
Keyboard Assembly（GHL鍵盤Ass'y）		S20A	8	6
	*2	S30A	2	6

*1 Remove the two (2) screws marked [S10D]. The FFC circuit board (as a holder) can then be removed. (Fig.6)

*2 Remove the two (2) screws marked [S30A]. The reinforing plate can then be removed. (Fig.6)

*1 [S10D]のネジ2本を外して、FFCシート（ホルダー）を外します。(図6)

*2 [S30A]のネジ2本を外して、補強金具を外します。(図6)

Table 2（表 2）

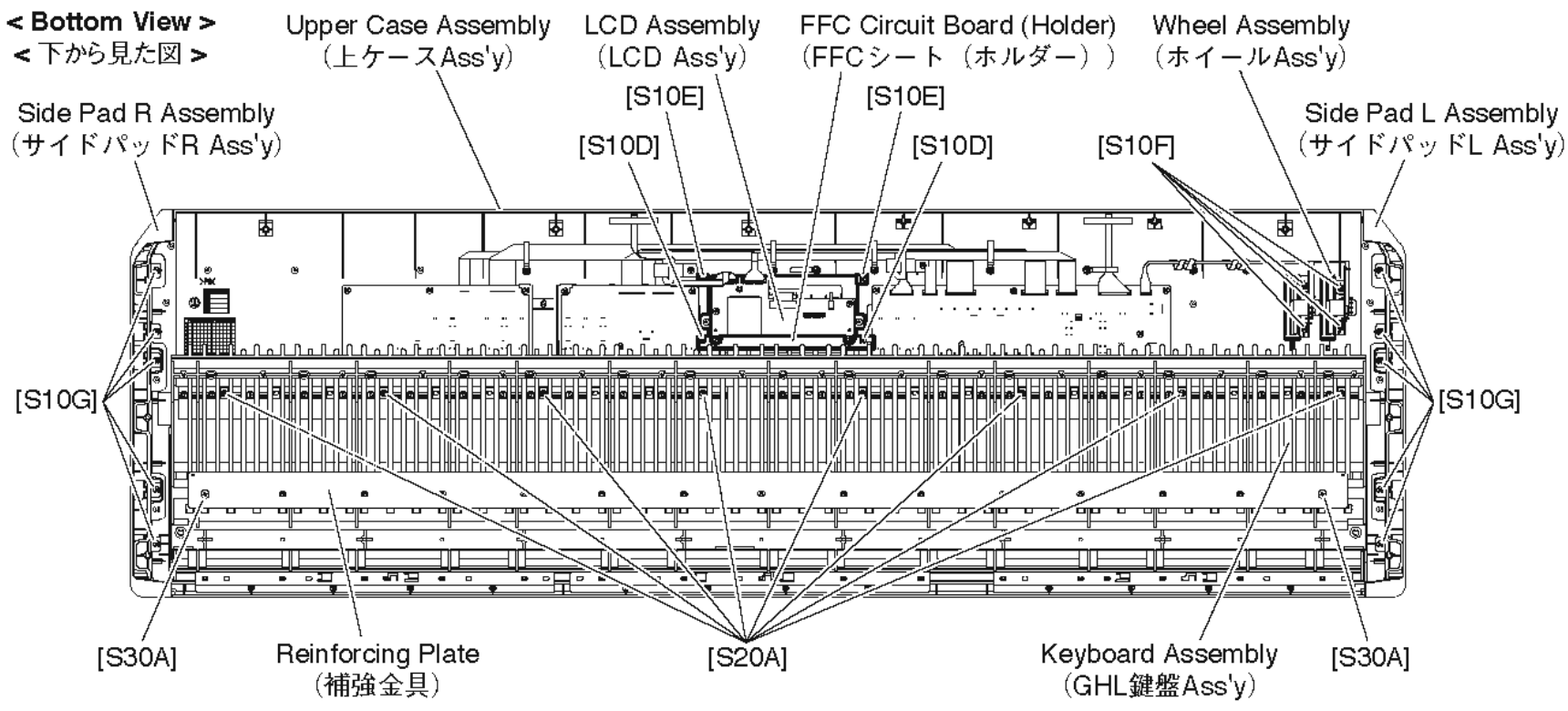

Fig.6（図 6）

7. Crystal Display, LCD Circuit Board (Time required: About 12 minutes each)

7-1 Remove the upper case assembly. (See procedure 1.)

7-2 Remove the LCD assembly. (See procedure 6.)

7-3 Remove the five (5) screws marked [40d]. The crystal display and LCD circuit board can then be removed from the LCD fixture. (Fig.7)

7. 液晶ディスプレイ、LCD シート（所要時間：各約 12 分）

7-1 上ケース Ass'y を外します。(1 項参照)

7-2 LCD Ass'y を外します。(6 項参照)

7-3 [40d] のネジ 5 本を外して、液晶ディスプレイ、LCD シートを LCD 取付金具から外します。(図 7)

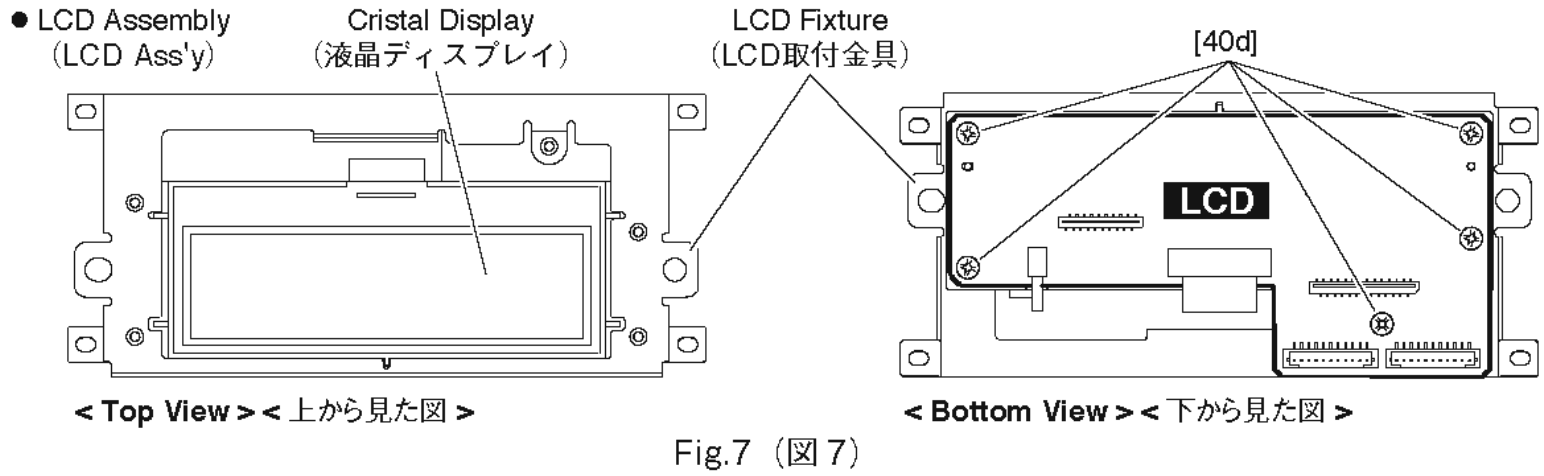

Fig.7（図 7）

8. Circuit Boards (Upper Case Section) (Time required: About 14 minutes each)

8-1 Remove the upper case assembly. (See procedure 1.)

8-2 Remove the keyboard assembly. (See procedure 6.)

8-3 Each circuit board can be removed by removing its fixing screws as listed below. (Table 3, Fig.8, Fig.9)

8. 基板（上ケース部）（所要時間 : 各約 14 分）

8-1 上ケース Ass'y を外します。(1 項参照)

8-2 GHL 鍵盤 Ass'y を外します。(6 項参照)

8-3 次のネジを外すことにより、アッセンブリを外すことができます。(表 3, 図 8, 図 9)

Circuit Board （シート基板）		Screw Ref.No. (ネジ参照No.)	QTY （員数）	Fig. （図）
PNA Circuit Board （PNAシート）		40 (Knob)	1	8
		50 (Knob)	1	8
		60 (Knob)	8	8
		80 (Knob)	1	8
	*1	S10I	9	9
PNB Circuit Board （PNBシート）		70 (Knob)	1	8
	*2	S10J	8	9
PNC Circuit Board （PNCシート）	*3	S10K	8	9

*1 When assembling the PNA circuit board, insert the positioning areas “C” into the two screw holes on the PNA circuit board, and then tighten the screws. (Fig.9)

*2 When assembling the PNB circuit board, insert the positioning areas “D” into the two screw holes on the PNA circuit board, and then tighten the screws. (Fig.9)

*3 When assembling the PNC circuit board, insert the positioning areas “E” into the two screw holes on the PNA circuit board, and then tighten the screws. (Fig.9)

*1 PNAシートを取り付ける時は、まずPNAシートのネジ穴を位置決め位置"C"(2ヶ所)にはめ込んでから、ネジを締めて下さい。(図9)

*2 PNBシートを取り付ける時は、まずPNAシートのネジ穴を位置決め位置"D"(2ヶ所)にはめ込んでから、ネジを締めて下さい。(図9)

*3 PNCシートを取り付ける時は、まずPNAシートのネジ穴を位置決め位置"E"(2ヶ所)にはめ込んでから、ネジを締めて下さい。(図9)

Table 3 （表 3）

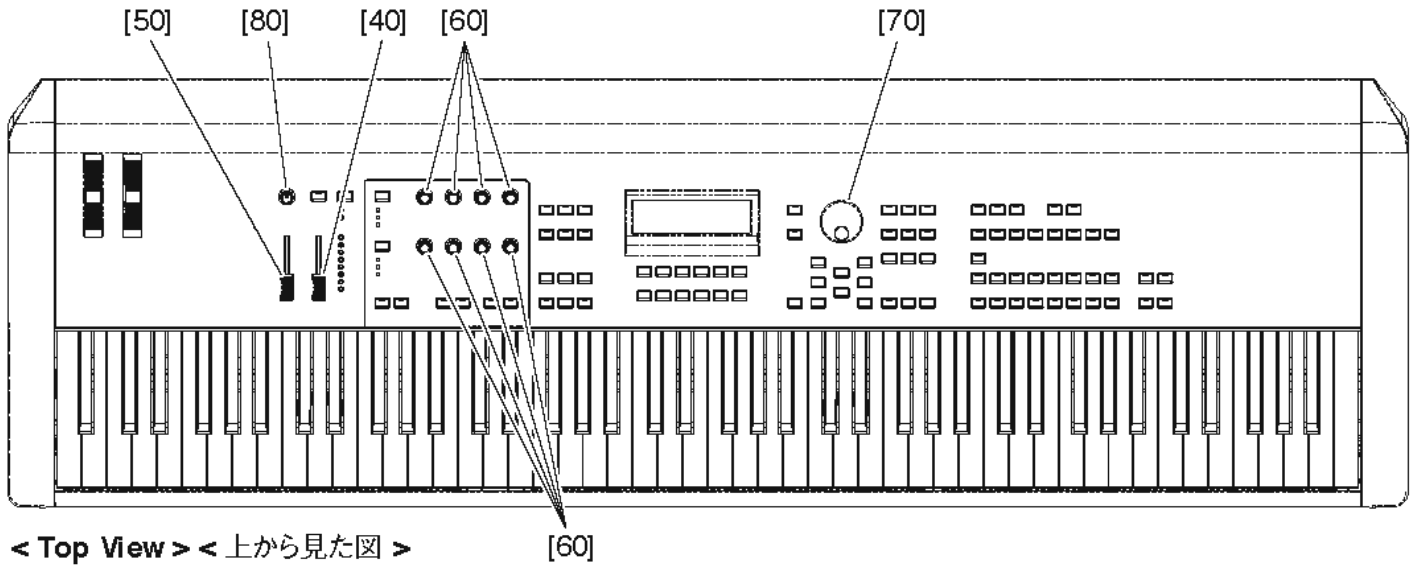

< Top View > **<** 上から見た図 **>**

Fig.8 （図 8）

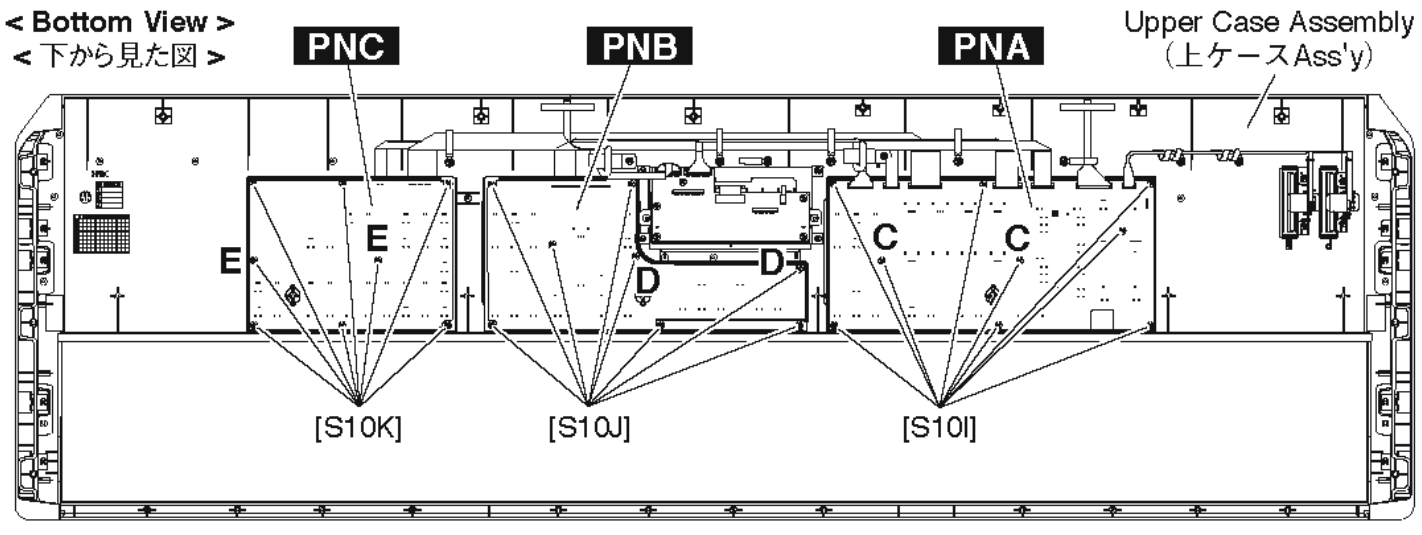

Fig.9 （図 9）

9. Disassembling the GHL Keyboard Assembly

9-1 White key assembly and black key assembly

Remove the four (4) screws marked [270A] fixing a black key assembly and two (2) white key assemblies for one octave (C-B).

To remove the black and white key assemblies for one octave, grip and lift the both end lugs of white key, and then slide the black and white key assemblies towards you. (Fig.10, Fig.11)

9-2 When removing white keys numbered as A-1 and B-1 key and black key numbered as A#-1, remove two (2) screws marked [270B] and then lift the back of the keys and slide the black and white keys towards you. (Fig.10)

9-3 When removing the C7 key, remove a screw marked [270C] and then lift the back of C7 key and slide it towards you. (Fig.10)

* ***When removing white key assembly and black key assembly, be careful not to allow grease to attach to the circuit board and rubber contacts, etc. (Fig.11)***

9. GHL 鍵盤 Ass'y の分解

9-1 白鍵 Ass'y、黒鍵 Ass'y

各オクターブ（C ～ B）の白鍵 Ass'y（2 個）と黒鍵 Ass'y（1 個）を止めている [270A] のネジ 4 本を外します。

そして、白鍵 Ass'y/ 黒鍵 Ass'y の白鍵のツメ部分 2 ヶ所を持ち上げてから、手前にスライドさせて一緒に取り外します。（図 10, 図 11）

9-2 白鍵 A-1、B-1 鍵と黒鍵 A#-1 は、[270B] のネジ 2 本を外し、A-1、A#-1、B-1 鍵の後方を持ち上げてから、手前にスライドさせて取り外します。（図 10）

9-3 C7 鍵は、[270C] のネジ 1 本を外し、C7 鍵の後方を持ち上げてから、手前にスライドさせて取り外します。（図 10）

※ **白鍵 Ass'y、黒鍵 Ass'y の取り外しの際、グリスが基板や接点ゴム等に付かないように注意してください。（図 11）**

<Top view> <上から見た図 >

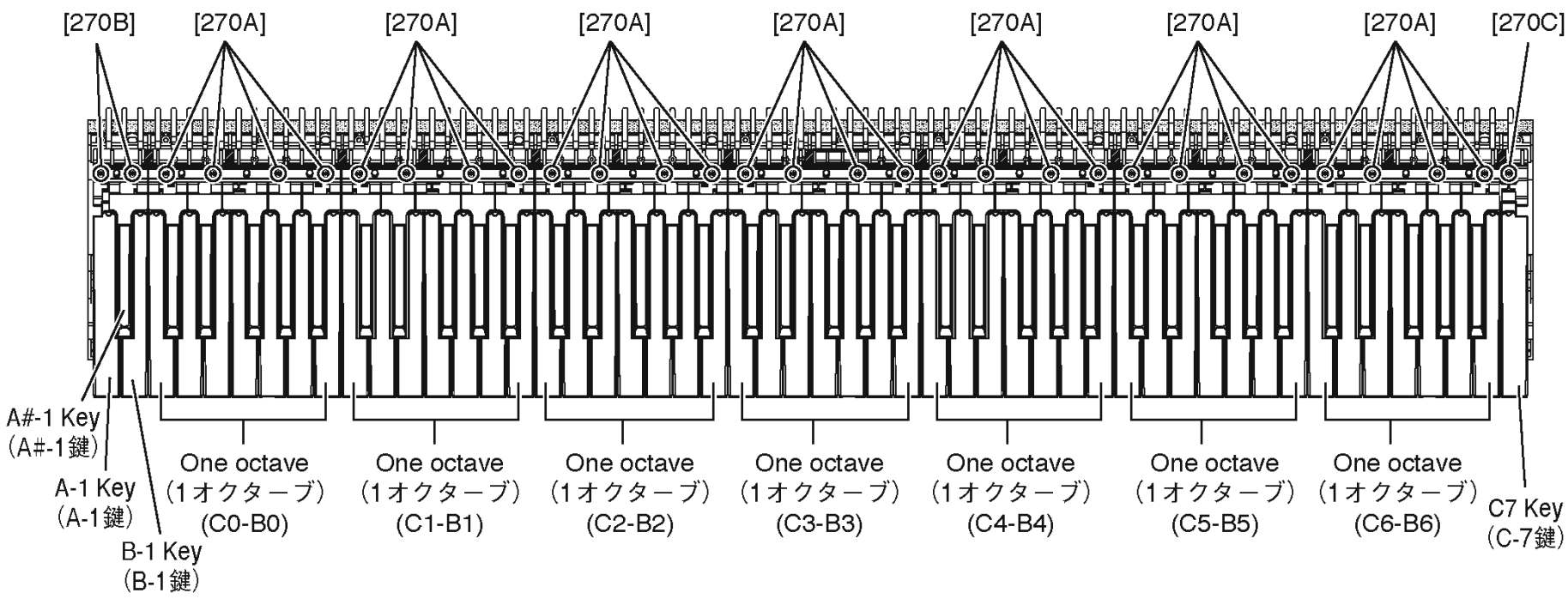

Fig.10（図 10）

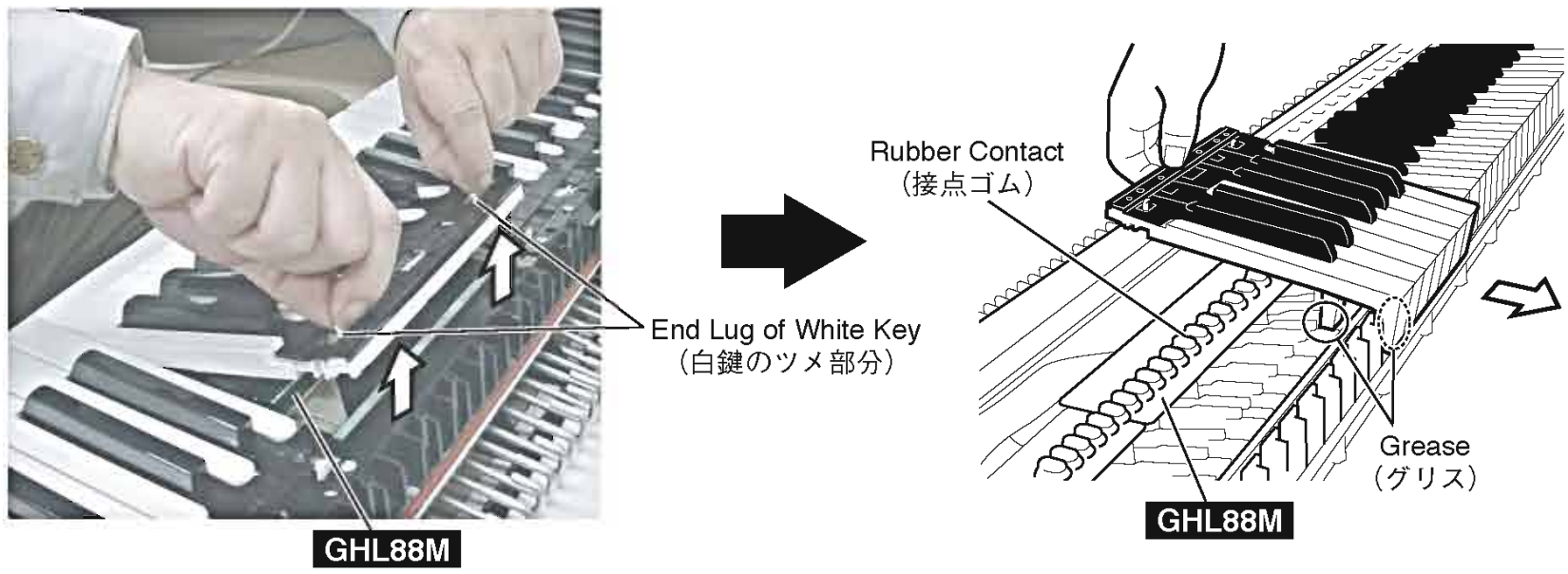

Fig.11（図 11）

9-4 Actuate Rubber

Remove the actuate rubber. (Fig.12)

9-4 駆動ラバー

白鍵（黒鍵）の駆動ラバーを外します。(図 12)

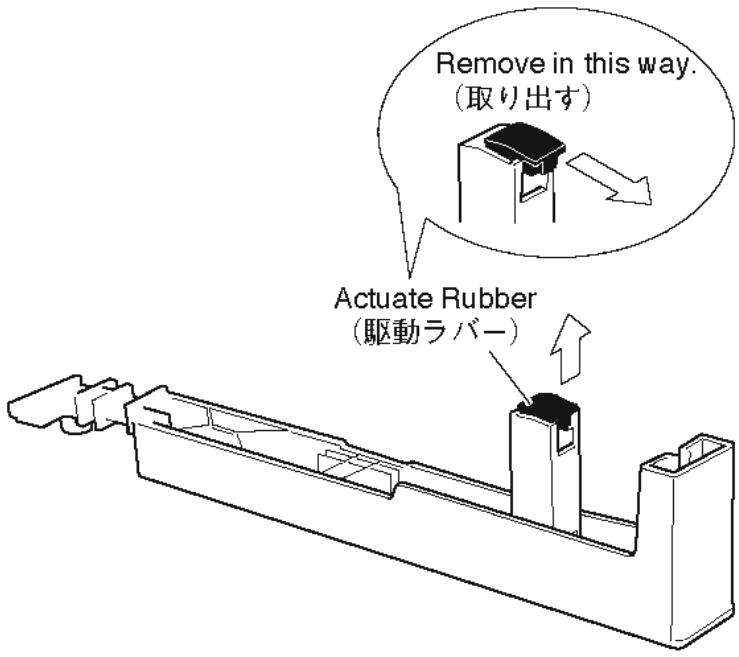

Fig.12（図 12）

9-5 Rubber Contact

Remove the black and white key assemblies for two octaves related to the subject rubber contact.
The rubber contact can then be removed. (Fig.13, Fig.14)

* ***Note that the rubber contact has a specific installation direction.***

* ***One rubber contact fits for C#-C (for C-B keys).***

9-5 接点ゴム

該当する接点ゴムの 2 オクターブ分の白鍵 Ass'y/ 黒鍵 Ass'y を外して、接点ゴムを外します。
(図 13, 図 14)

※ 接点ゴムには、向きがあります。

※ 接点ゴムは、C# ～ C の一連です。（キーは C ～ B）

9-6 GHL88L Circuit Board

Remove the black and white key assemblies (A1-B2). (See procedure 9-1.)
Remove the six (6) screws marked [260A]. The GHL88L circuit board can then be removed. (Fig.13)

9-6 GHL88L シート

A-1 ～ B2 までの白鍵 Ass'y/ 黒鍵 Ass'y を外します。(9-1 項参照)
[260A] のネジ 6 本を外して、GHL88L シートを外します。(図 13)

9-7 GHL88M Circuit Board

Remove the black and white key assemblies (C1-B5). (See procedure 9-1.)
Remove the seven (7) screws marked [260B]. The GHL88M circuit board can then be removed. (Fig.13)
Detach the filament tape and disconnect the FFC cable. (Fig.15)

9-7 GHL88M シート

C1 ～ B5 までの白鍵 Ass'y/ 黒鍵 Ass'y を外します。(9-1 項参照)
[260B] のネジ 7 本を外して、GHL88M シートを外します。(図 13)
フィラメントテープをはがして、FFC ケーブルを抜き取ります。(図 15)

9-8 GHL88H Circuit Board

Remove the black and white key assemblies (C5-C7). (See procedure 9-1.)
Remove the five (5) screws marked [260C]. The GHL88H circuit board can then be removed. (Fig.13)

9-8 GHL88H シート

C5 ～ C7 までの白鍵 Ass'y/ 黒鍵 Ass'y を外します。(9-1 項参照)
[260C] のネジ 5 本を外して、GHL88H シートを外します。(図 13)

<Top view> <上から見た図 >

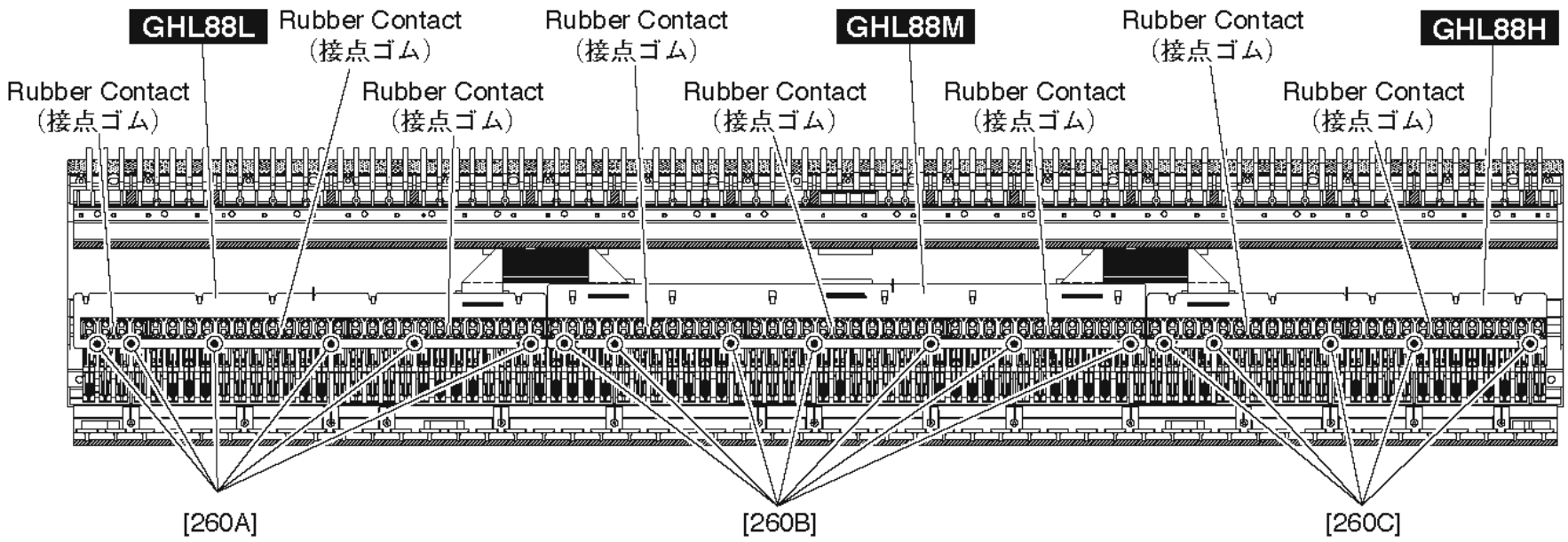

Fig.13（図 13）

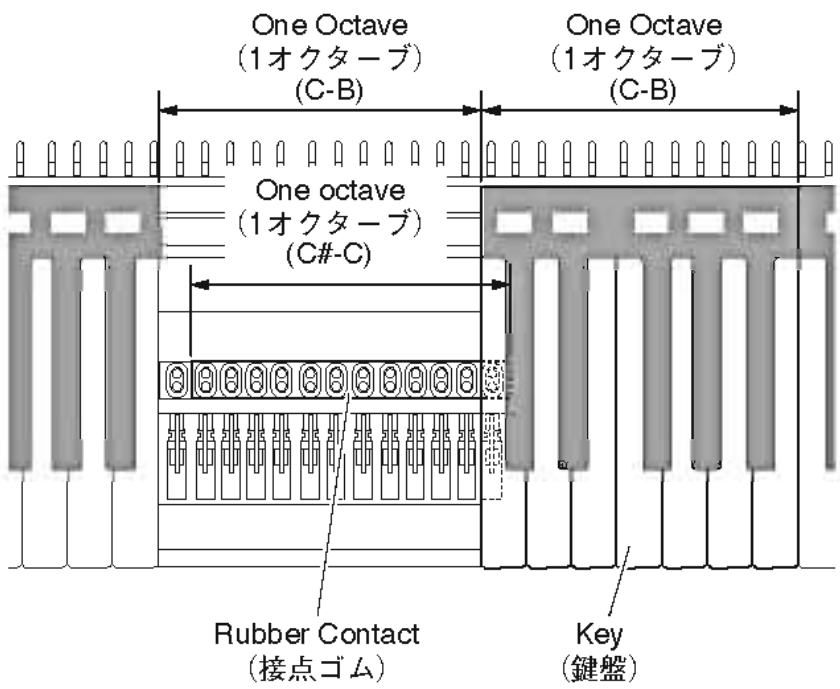

To remove the rubber contact for one octave, keys for 2 octaves need to be removed.
（1オクターブ分の接点ゴムを外すのに、2オクターブ分の鍵盤を外します。）

Fig.14（図 14）

<Top view> <上から見た図 >

<Side view> <横から見た図 >

Fig.15（図 15）

9-9 Hammer (White Key),(Black Key)

Remove the black and white key assemblies for the related keys.
With the key frame placed upside down, push the hammer forward from the rear, then a click sound is heard and the hammer bearing section can be removed from the hammer axis of the key frame.
Take out the hammer sideways. (Fig.16, Fig.17)

* *When removing the hammer, take care not to cause damage to the hammer bearing and its claw.*

9-9 ハンマー（白鍵）、（黒鍵）

該当する白鍵 Ass'y/ 黒鍵 Ass'y を外します。
鍵盤フレームを裏側にして、後方からハンマーを前に押すと、「カチッ」と音がして鍵盤フレームのハンマー軸からハンマーの軸受け部が外れます。
ハンマーを横にして取り出します。（Fig.16,Fig.17）

※ ハンマーを外すとき、ハンマーの軸受け爪や軸受け部を傷めないように注意して作業してください。

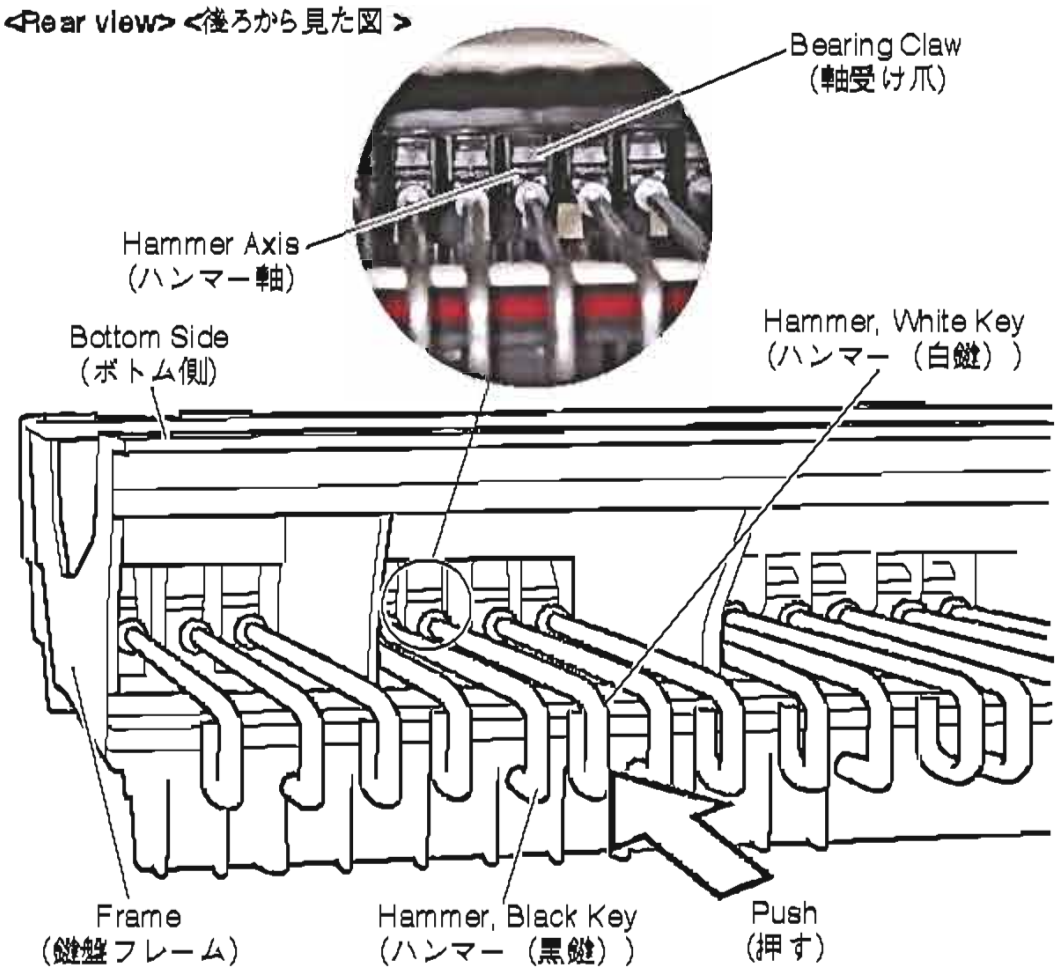

Fig.16（図 16)

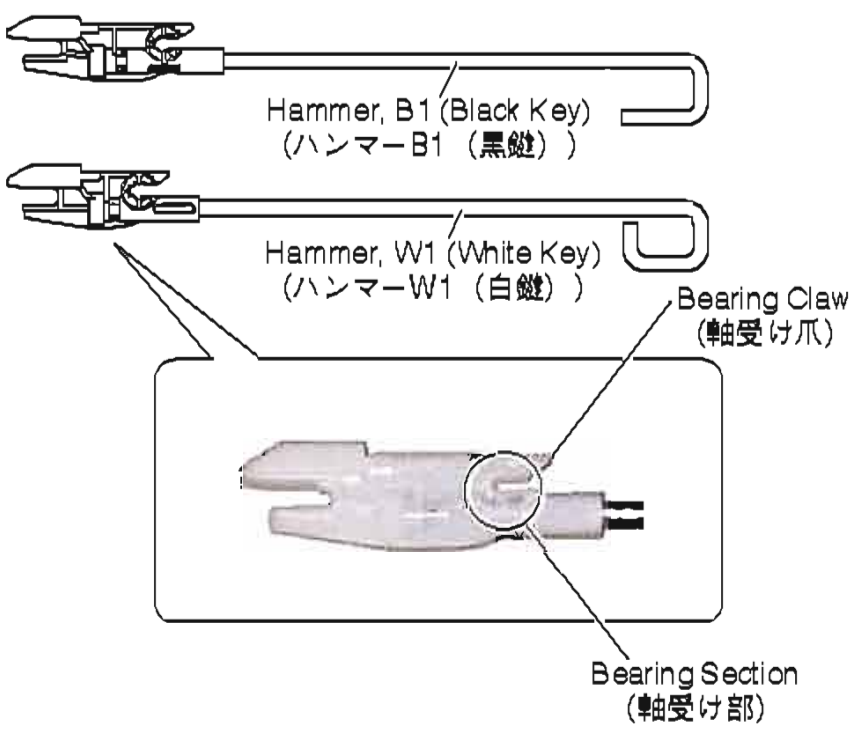

Fig.17（図 17)

10. Assembling the GHL Keyboard Assembly

10-1 Hammer (White Key),(Black Key)

After applying grease to the bearing section of the hammer, bring the hammer (white key)(black key) sideways from the rear, fit its bearing section to the hammer axis of the key frame and pull it forward until a click sound is heard. (Fig.18)

* *There are 8 hammer types differing in weight. Be sure to check the type of the hammer for correct installation. (Table 4)*

10. GHL 鍵盤 Ass'y の組立

10-1 ハンマー（白鍵）、（黒鍵）

ハンマー軸部にグリス塗布後、後方からハンマー（白鍵）、（黒鍵）を横にして入れて、ハンマーの軸受け部を鍵盤フレームのハンマー軸にはめ込み、「カチッ」と音がするまでハンマーを手前に引いて取り付けます。（図 18）

※ 重りの違いにより 8 種類のハンマーがあります。種類に注意して取り付けてください。（表 4 参照）

Part Name (名称)		Range for Applicable Tone Name (適用音色名範囲)
White Key (白鍵)	Hammer, W1 (ハンマーW1)	A-1 - F1
	Hammer, W2 (ハンマーW2)	G1 - E3
	Hammer, W3 (ハンマーW3)	F3 - D5
	Hammer, W4 (ハンマーW4)	E5 - C7
Black Key (黒鍵)	Hammer, B1 (ハンマーB1)	A#-1 - F#1
	Hammer, B2 (ハンマーB2)	G#1 - D#3
	Hammer, B3 (ハンマーB3)	F#3 - C#5
	Hammer, B4 (ハンマーB4)	D#5 - A#6

Table 4 (4 表)

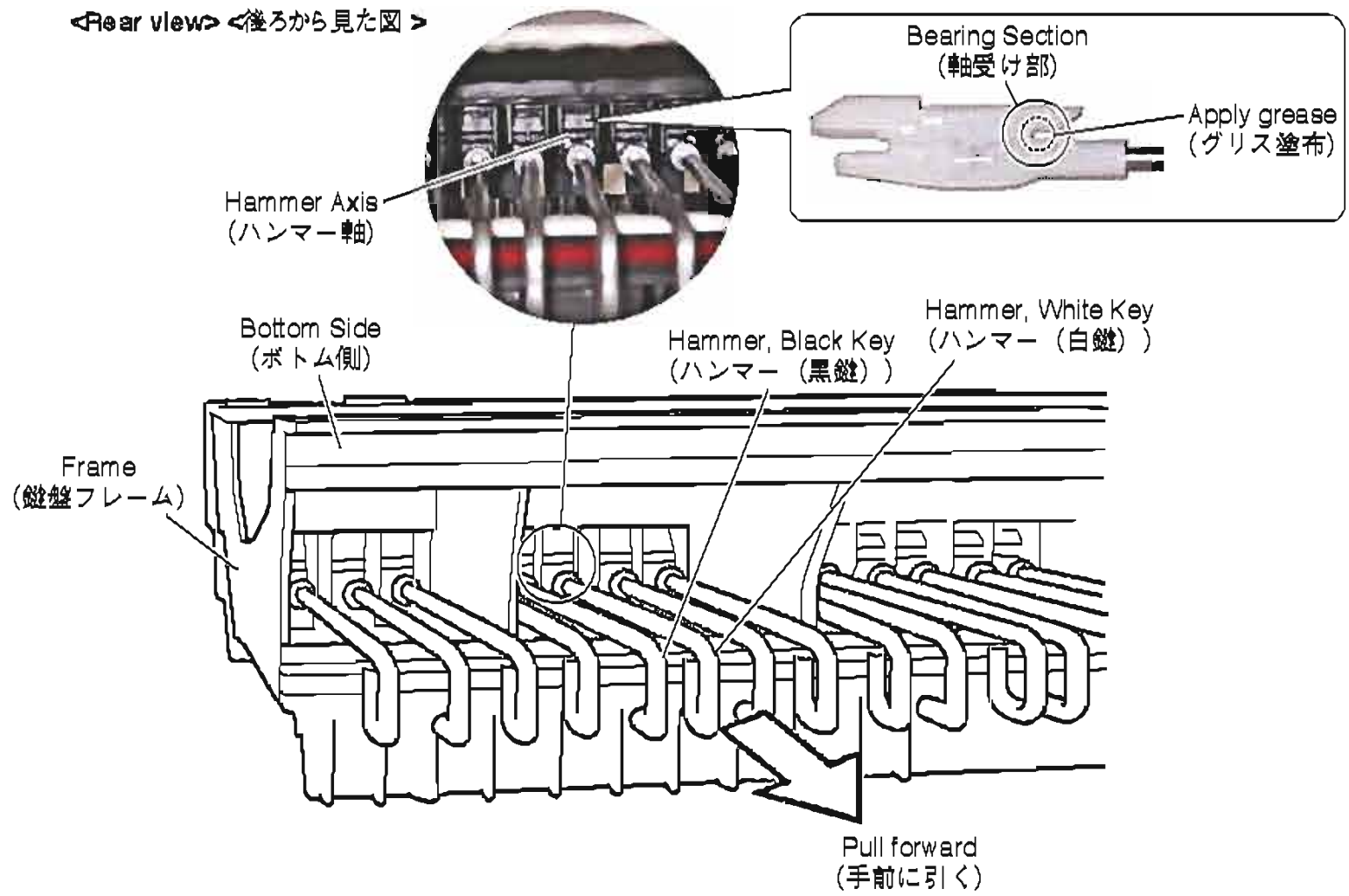

Fig.18 (図 18)

10-2 GHL88L Circuit Board

Tighten the six (6) screws marked [260A] to fix the GHL88L circuit boards. (Fig.13)

10-3 GHL88M Circuit Board

Connect the FFC cable to CN2 of the GHL88M circuit board, attach the filament tape. (Fig.15)
Pass the end of the cable into the through hole in the frame and pull it out from its outlet. (Fig.15)
Tighten the seven (7) screws marked [260B] to fix the GHL88M circuit board. (Fig.13)

10-4 GHL88H Circuit Board

Tighten the five (5) screws marked [260C] to fix the GHL88H circuit board. (Fig.13)

10-5 Rubber Contact

Note that the rubber contact has s specific installation direction. Be careful not to install it in the wrong direction.

* ***A triangle mark (△) on the rubber contact must face the front. (Fig.19)***

To prevent looseness of the rubber contact, fit it securely in place using a clip or similar object. (Fig.20)

10-2 GHL88L シート

GHL88L シートを取り付け、[260A] のネジ 6 本で固定します。(図 13)

10-3 GHL88M シート

FFC ケーブルを GHL88M シートの CN2 に差し込み、フィラメントテープを貼り付けます。(図 15)
ケーブルの先をフレームの通し穴に通して、抜き口から引き出します。(図 15)
GHL88M シートを取り付け、[260B] のネジ 7 本で固定します。(図 13)

10-4 GHL88H シート

GHL88H シートを取り付け、[260C] のネジ 5 本で固定します。(図 13)

10-5 接点ゴム

接点ゴムには、取り付けの向きが決まっています。接点ゴムを逆に取り付けないように注意してください。

※ **接点ゴムの三角マーク（△）がフロント側になることを確認します。**(図 19)

接点ゴムの浮きがないように、クリップ等で接点ゴムを基板にはめ込みます。(図 20)

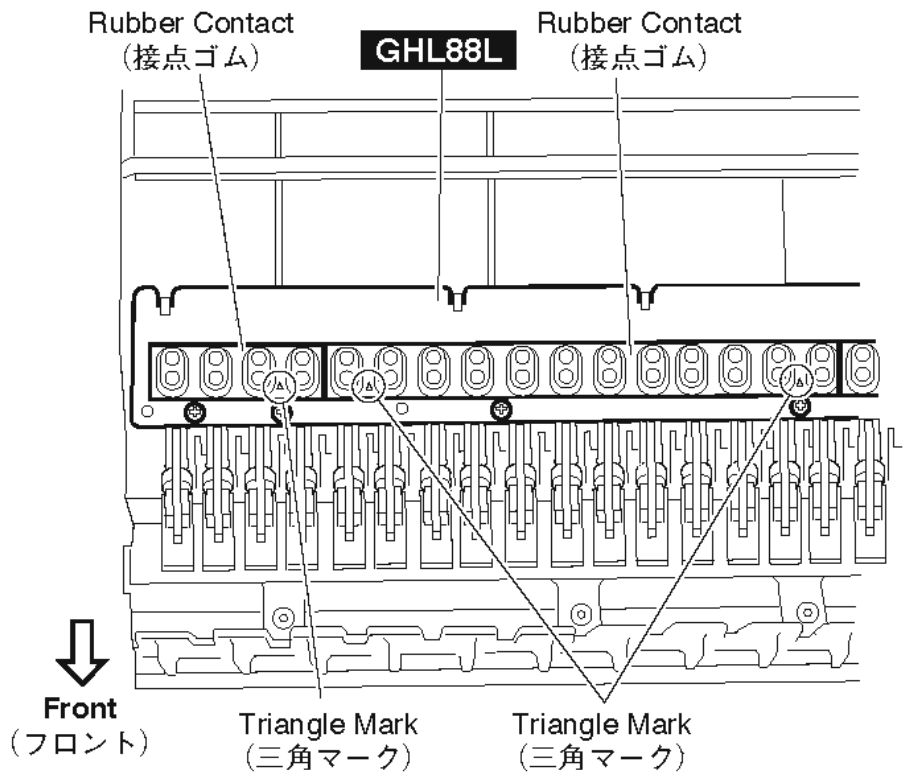

Fig.19（図 19）

Fig.20（図 20）

10-6 Actuate Rubber

After applying grease to top and bottom faces of the actuate rubber, fit it to the white key(black key). (Fig.21)

10-6 駆動ラバー

駆動ラバーの上下にグリスを塗布後、白鍵（黒鍵）に駆動ラバーをはめ込みます。（図 21）

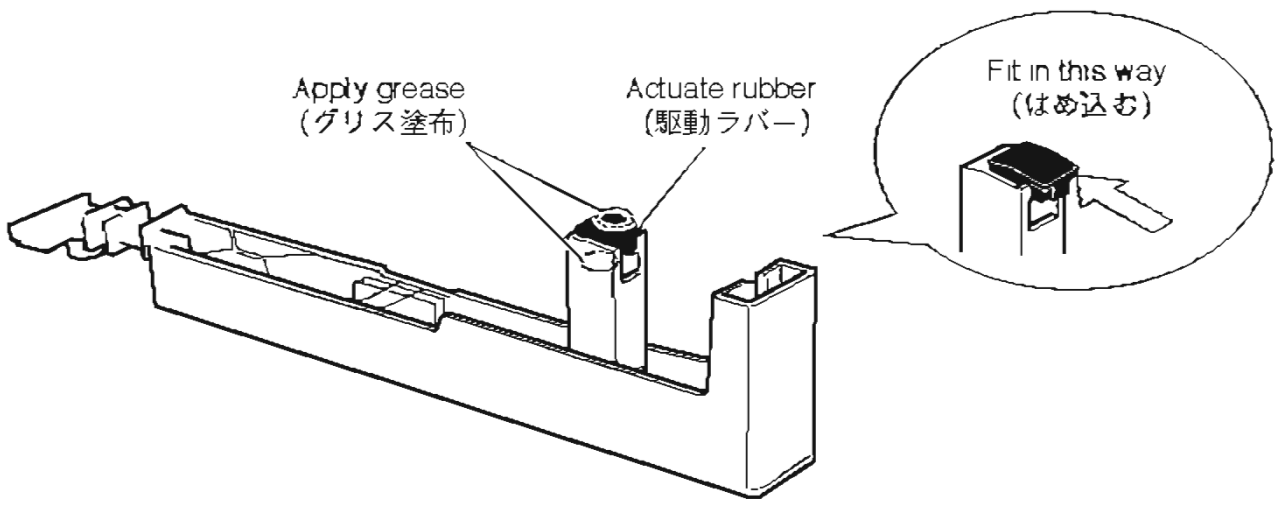

Fig.21（図 21）

10-7 White key assembly and black key assembly

After applying grease to the key guide, install the white key assembly/black key assembly.
At this time, check to make sure that the key guide of the key frame and inside slit at the front of white key as well as the contact arm of the hammer and actuate rubber of the white key assembly/black key assembly are installed properly. (Fig.22)
Use the four (4) screws marked [270A] to fix 1 octave white key assembly/black key assembly. (Fig.10)

10-8 Use the two (2) screws marked [270B] to fix the A-1 to B-1 keys. (Fig.10)

10-9 Use a screw marked [270C] to fix the C7 key. (Fig.10)

10-7 白鍵 Ass'y、黒鍵 Ass'y

キーガイドにグリス塗布後、白鍵 Ass'y/ 黒鍵 Ass'y を取り付けます。
この時、鍵盤フレームのキーガイドと白鍵前部の内側スリット、ハンマーの接点アームと白鍵 Ass'y/ 黒鍵 Ass'y の駆動ラバーがはめ込まれていることを確認してください。（図 22）
1 オクターブの白鍵 Ass'y/ 黒鍵 Ass'y は、[270A] のネジ 4 本で固定します。（図 10）

10-8 A-1 ～ B-1 鍵は、[270B] のネジ 2 本で固定します。（図 10）

10-9 C7 鍵は、[270C] のネジ 1 本で固定します。（図 10）

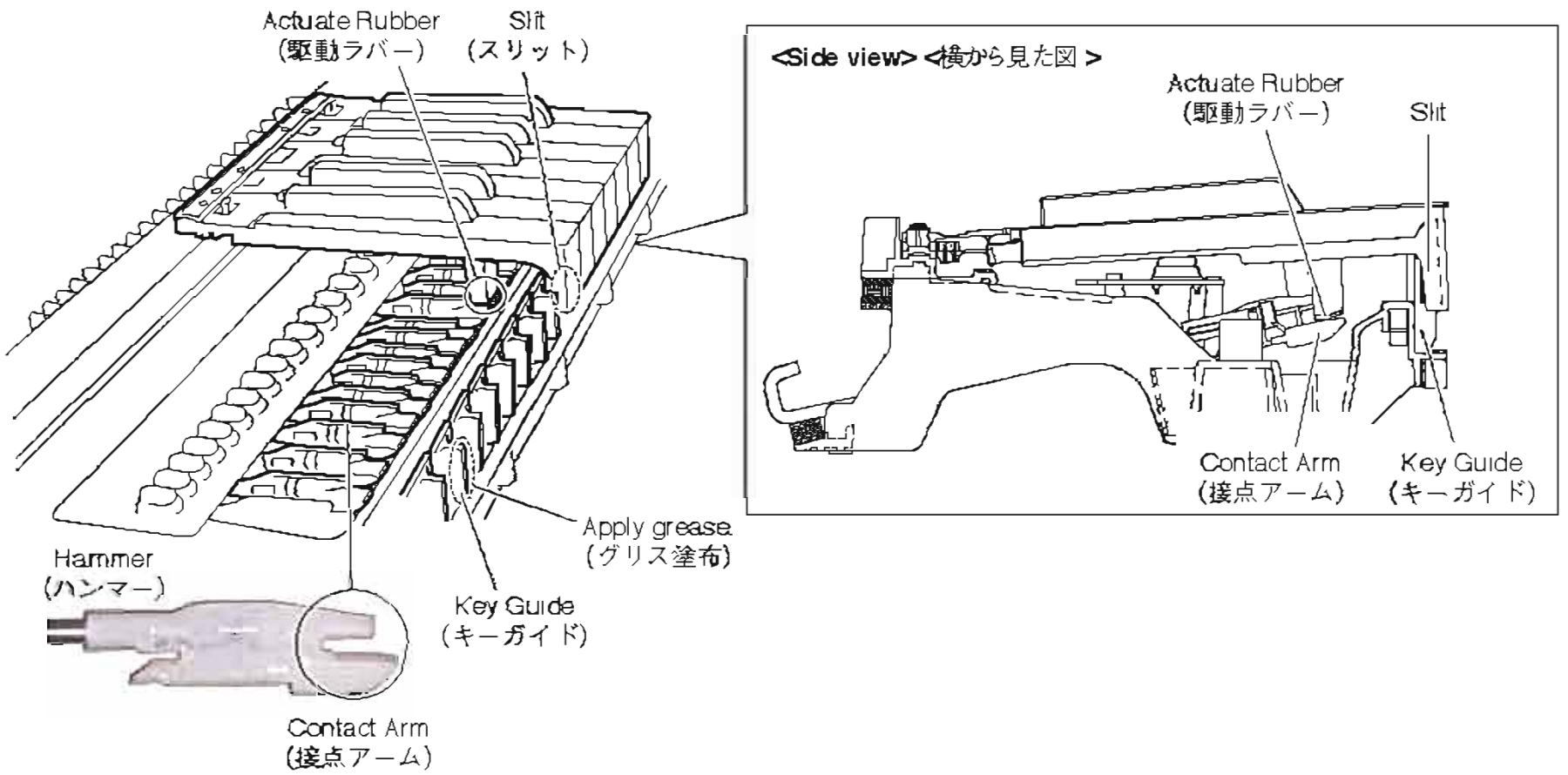

Fig.22（図 22）

■ INSTALLING OPTIONAL HARDWARE

Available devices

The following optional devices can be installed to the MOXF.

FL512M/FL1024M
(Flash memory expansion module)

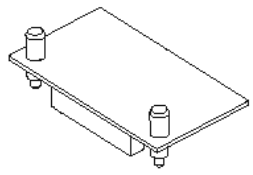

Installation locations

MOXF6

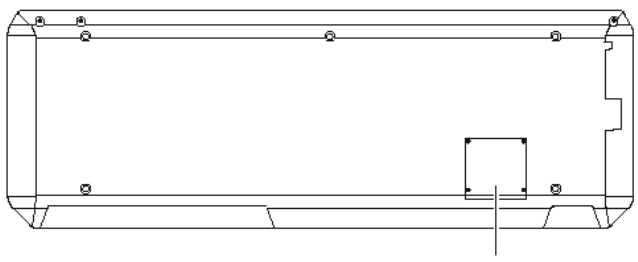

Bottom cover for the FL512M/FL1024M

MOXF8

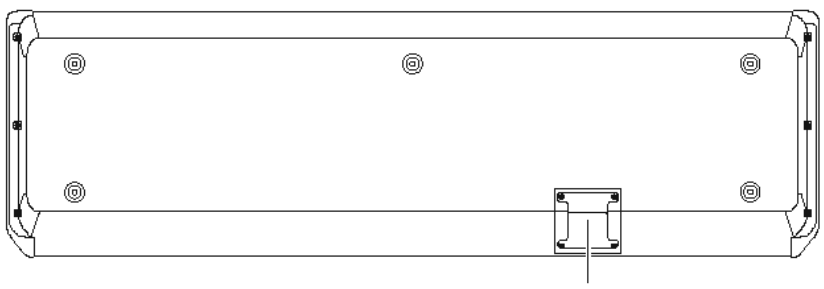

Bottom cover for the FL512M/FL1024M

Installation Precautions

Before installing the optional hardware, make sure you have a Phillips screwdriver and ample space to work.

⚠ WARNING

- **Before beginning installation, switch off the power to the instrument and connected peripherals, and unplug them from the power outlet. Installation or removal of any devices should be started ONLY after the instrument (and any optional hardware) returns to normal room temperature. Then remove all cables connecting the instrument to other devices. (Leaving the power cord connected while working can result in electric shock. Leaving other cables connected can interfere with work.)**
- **Be careful not to drop any screws inside the instrument during installation. (This can be prevented by keeping the optional units and cover away from the instrument while attaching). If this does happen, be sure to remove the screw(s) from inside the unit before turning the power on. Loose screws inside the instrument can cause improper operation or serious damage. If you are unable to retrieve a dropped screw, consult your Yamaha dealer for advice.**
- **Install the optional units carefully as described in the procedure below. Improper installation can cause shorts which may result in irreparable damage and pose a fire hazard.**
- **Do not disassemble, modify, or apply excessive force to board areas and connectors on optional units. Bending or tampering with boards and connectors may lead to electric shock, fire, or equipment failures.**

⚠ CAUTION

- **It is recommended that you wear gloves to protect your hands from metallic projections on optional units and other components. Touching leads or connectors with bare hands may cause finger cuts, and may also result in poor electrical contact or electrostatic damage.**
- **Be careful of static electricity. Static electricity discharge can damage the IC chips. Before you handle the optional units, to reduce the possibility of static electricity, touch unpainted metal parts or a ground wire on a device that is grounded.**
- **Handle the optical units with care. Dropping or subjecting them to any kind of shock may cause damage or result in a malfunction.**
- **Do not touch the exposed metal parts in the circuit board. Touching these parts may result in a faulty contact.**
- **Be careful not to misplace any of the screws.**
- **Do not use any screws other than what are installed on the instrument. Use of incorrect screws can cause damage.**

Installing Optional Hardware FL512M/FL1024M

Configuration

There are two types of the Flash Memory Expansion Module:

■ **FL512M**
Features a memory size of 512 MB.

■ **FL1024M**
Features a memory size of 1024 MB.

Installation Procedure

1 **Turn the power of the MOXF off, and disconnect the AC power cord. Also, make sure to disconnect the MOXF from any connected external devices.**

2 Turn the MOXF upside down so that the keyboard faces down and you have direct access to the underside of the instrument.

To protect the Knobs, Wheels and Sliders from damage, place the keyboard so the four corners are supported by something that provides sufficient support like magazines or cushions. Place supports at all four corners, taking care not to touch the Knobs, Wheels and Sliders.

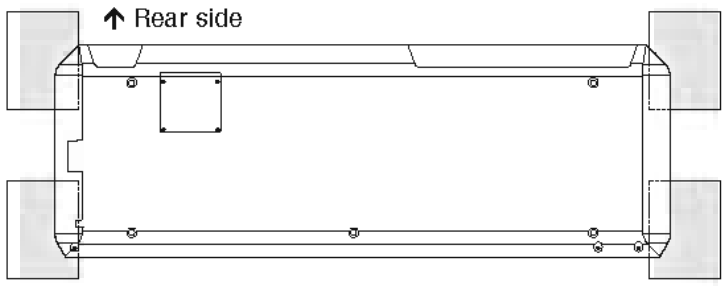

CAUTION

- **Since the instrument—particularly the MOXF8—is very heavy, this procedure should not be done alone, but by two or three people.**

3 Remove the cover from the bottom.

With the rear panel of the MOXF facing you, remove the screws from the cover by using the Phillips screwdriver. After removing the screws, slide the cover away to remove it.

Important

Keep the removed screws in a safe place. They will be used when re-attaching the cover to the instrument after installation.

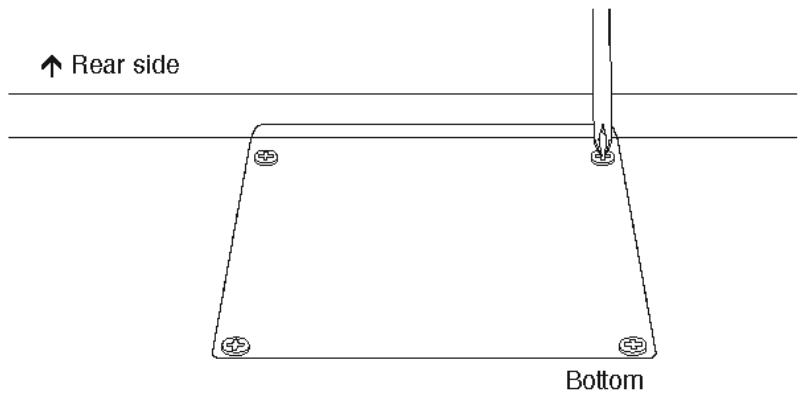

4 Attach the FL1024M or FL512M to the slot.

As shown below.

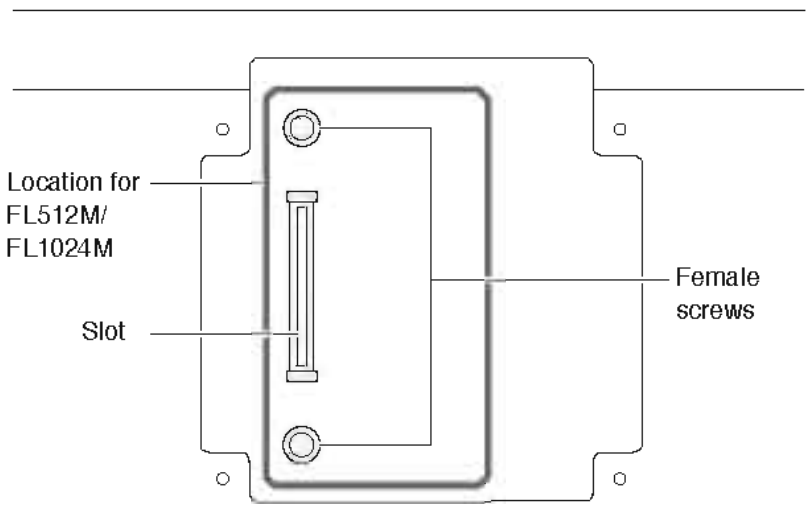

Attach the module to the slot via the following steps.

4-1 Insert the Module vertically in the slot and align the screws (on the Module) to the female screws respectively.

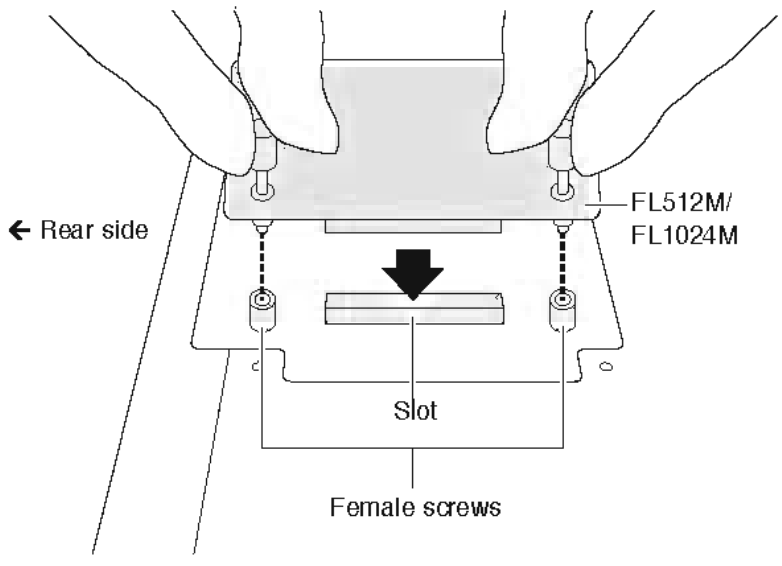

4-2 Press the top of the connector as shown, then push the connector firmly into the slot.

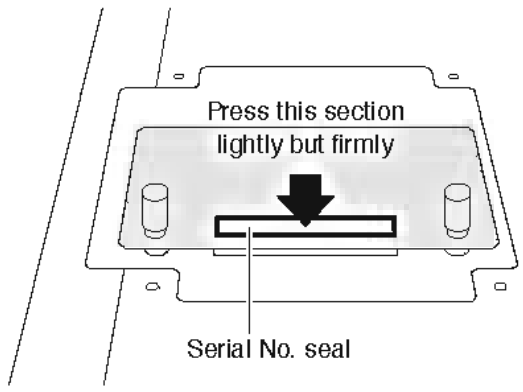

4-3 Tighten each screw of the Memory Module to each female screw of the MOXF with your hand as shown below.

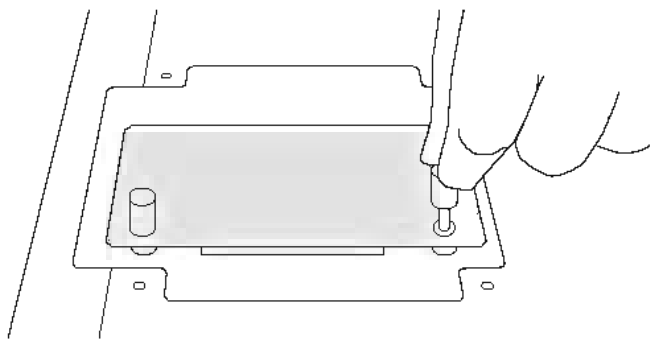

5 Re-install the cover you removed in step 3, in reverse order.

6 Check that the installed Module or Modules are functioning properly.

6-1 Turn the MOXF right side up again so that the keyboard faces up then turn the power on. While launching, you will see a message indicating that the Flash Memory Module cannot be recognized.

6-2 Press the [FILE] button to enter the File mode then press the [F6] FLASH button.

6-3 Press the [SF1] Format button.

6-4 Press the [ENTER] button to execute the Format operation.

6-5 Check whether the Total size shown on the display is correct or not.

Removing the Module

1 Loosen both the screws.

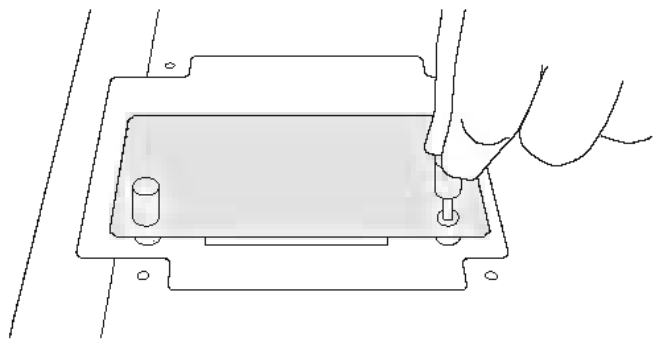

NOTICE

- **If you cannot loosen the screw with your hand, use a Phillips screwdriver. In this case, be careful NOT to scratch the circuit board of the FL512M/FL1024M and MOXF.**
- **Since the screws can be removed from the module, be careful NOT to drop them inside the instrument when loosening them.**

2 Pull out the FL512M/FL1024M vertically.

3 Attach the cover to the bottom panel.

Position the cover on the bottom panel aligning the screws with the screw holes, then tighten the screws with a Phillips screwdriver to fix the cover.

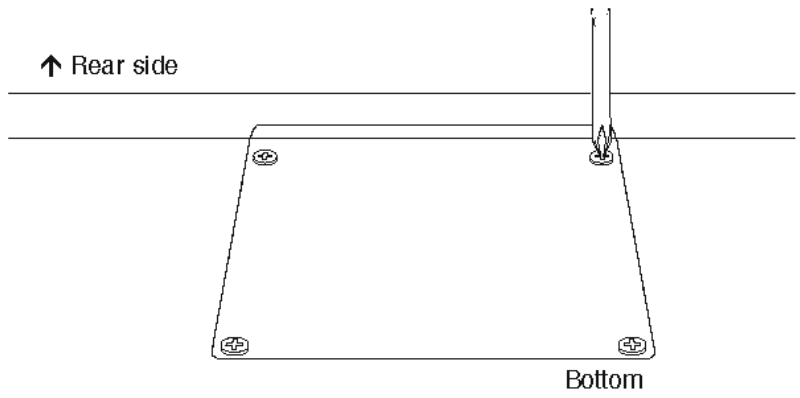

■ 拡張部品（別売）の取り付け

本体に取り付けることができる拡張部品

以下の拡張部品を取り付けることができます。

フラッシュメモリー
エクスパンションモジュール
(FL512M/FL1024M)

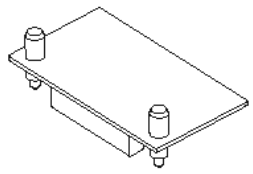

拡張部品を取り付ける位置

MOXF6

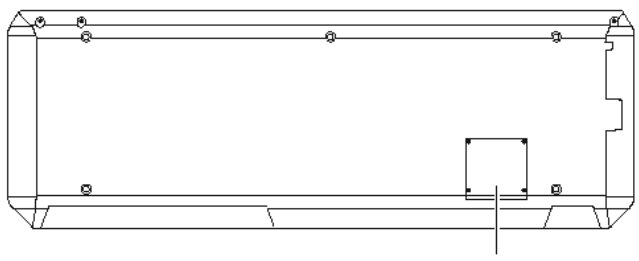

FL512M/FL1024M取り付け用ボトムカバー

MOXF8

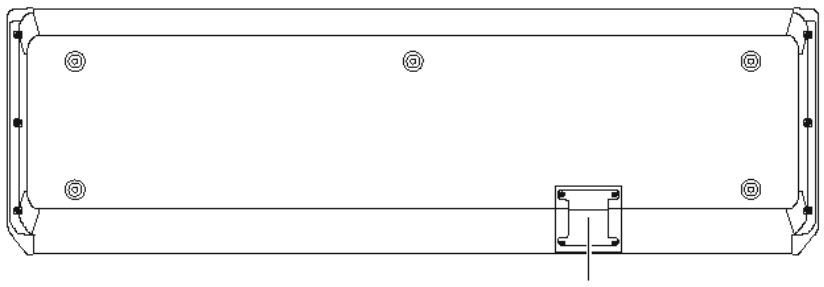

FL512M/FL1024M取り付け用ボトムカバー

拡張部品取り付けに関する注意

取り付け作業に入る前に、+(プラス)ドライバーを準備してください。

警告

- 取り付け/取り外し作業は、必ず本体および周辺機器の電源を切り、本体および取り付けられた拡張部品が十分に冷めた状態で行なってください。そして、本体の電源コードのプラグをコンセントから抜き取り、さらに、本体と周辺機器を接続しているケーブルを抜き取ってから行なってください。
- ネジ類を本体内部に落とさないように注意してください。これを防ぐため、拡張部品を取り付けている間、外したネジやカバーを本体から離れた場所に置いておくことを、おすすめします。落としたネジを内部に放置したまま電源を入れると、正常に動作しなくなったり、故障したりする場合があります。落としたネジが回収できない場合は、ヤマハ修理ご相談センターにご連絡ください。
- 取り付けは、手順に従って注意深く作業してください。手順に従わなかった場合、製品の破損や故障の原因になることがあります。
- 拡張部品のボード部分やコネクターを分解/改造したり、過度な力を加えたりしないでください。ボード部分やコネクター部を曲げたり変形させたりすると、感電や火災、または故障などの原因になります。

注意

- 本体や拡張部品の金具で手を切らないように、厚手の手袋を着用して作業することをおすすめします。
- 静電気の発生にご注意ください。基板上のICチップなどに影響を及ぼす場合があります。基板を持ち上げる場合など十分にご注意の上、あらかじめ塗装面以外の金属部分に触れておいたり、アースされている機器のアース線に触れたりなどして、静電気を逃がすようにしてください。
- ボードの取り扱いには十分ご注意ください。落としたり、衝撃を与えると製品の破損や故障の原因になることがあります。
- 基板上の金属部分が露出している部分には、触れないようにしてください。接触不良などの原因になることがあります。
- 本体のネジはすべて使用します。なくさないようにご注意ください。
- ネジはオプションボードの付属品、または本体に取り付けられているもの以外は使用しないでください。サイズの違うネジを使用すると、製品の破損や故障の原因になることがあります。

FL512M/FL1024Mの取り付け

以下のように、2種類のフラッシュメモリーエクスパンションモジュールが装着できます。

● FL512M
メモリーサイズは512MBです。

● FL1024M
メモリーサイズは1024MBです。

1 MOXF6/MOXF8本体の電源を切り、電源アダプターを抜きます。

2 本体を裏返し、底面が見えるようにします。
このとき、ホイールやノブを破損しないように本体の四隅に雑誌などをクッションにしてその上に乗せます。

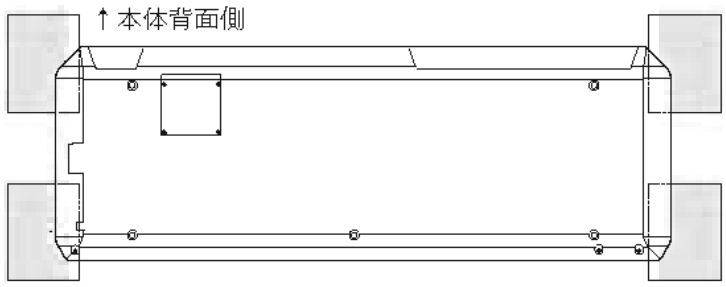

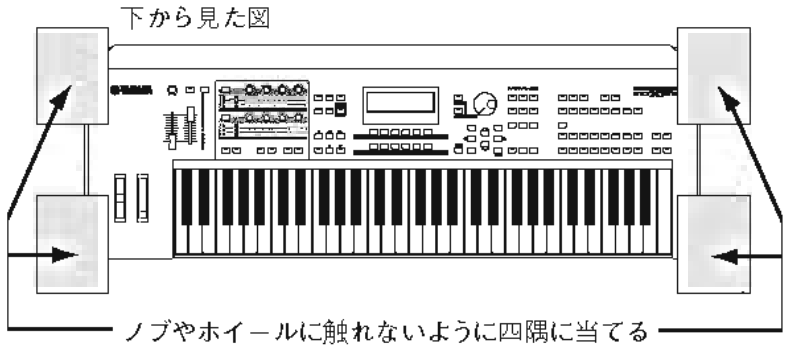

注意

特にMOXF8の場合は重量があるので、必ず2人で作業を行なうようにしてください。

3 底面のふたを外します。
裏返した本体底面のふたのネジをドライバーで外します。
ネジがすべて外れたら、本体よりふたを外します。

【重要】
外したネジはなくさないようにしてください。このネジは、FL512M/FL1024Mを取り付け後、再度使用します。

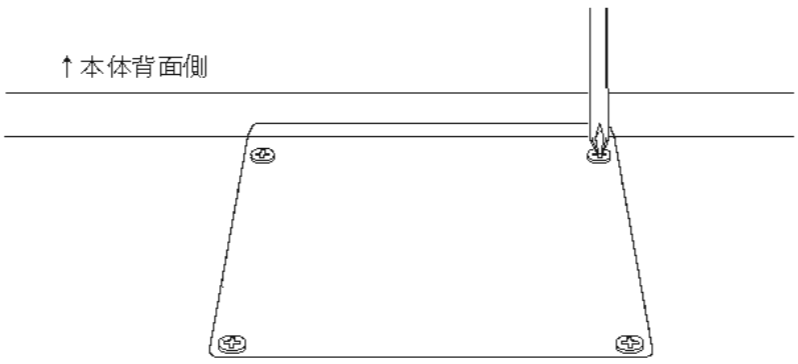

4 FL512M/FL1024Mを、スロットに差し込みます。
FL512M/FL1024Mの位置を示した基板の枠線にあわせてスロットに装着します。

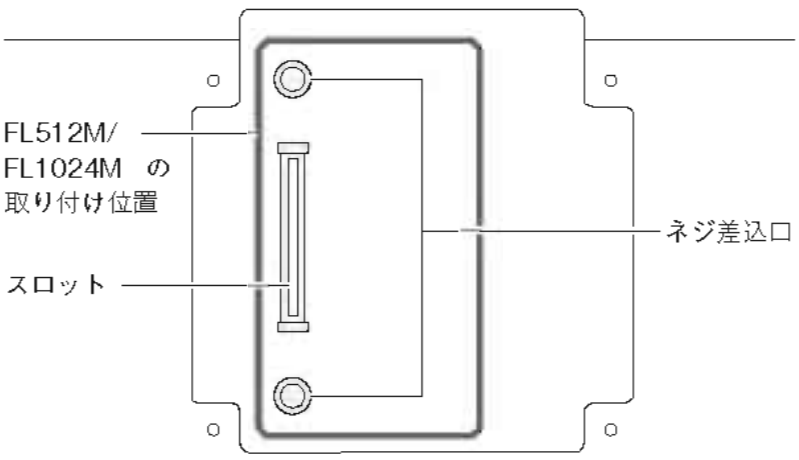

以下の手順に従って、FL512M/FL1024Mを装着します。

4-1 FL512M/FL1024Mをスロットに垂直に、奥まで差し込みます。

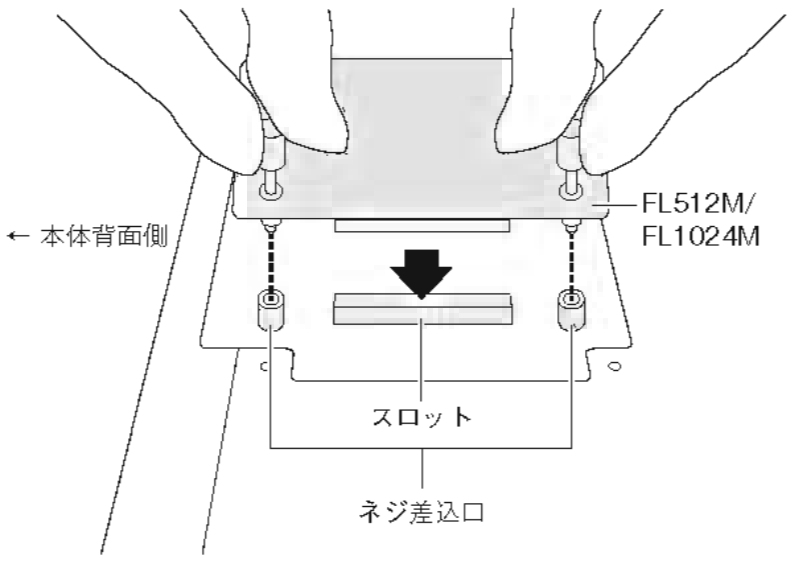

4-2 FL512M/FL1024Mのシリアルno.シールが付いているコネクターの裏部を軽く押さえて、コネクターを奥まで差し込みます。

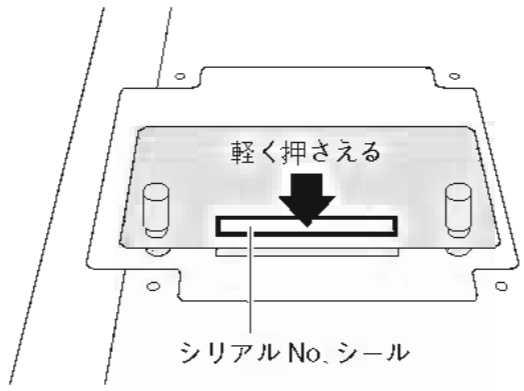

4-3 左右のネジを手で締めて、FL512M/FL1024Mを固定します。

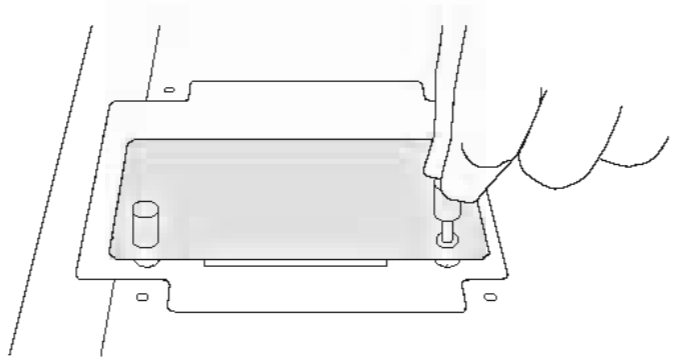

5 手順3で取り外したふたを、逆の手順で取り付けます。

6 取り付けたFL512M/FL1024Mが正常に機能しているか、確認します。

6-1 MOXF6/MOXF8を鍵盤を上にして裏返し、電源を入れます。
起動中に「Unrecognized Flash Memory Module. Please format that.」というメッセージが出ます。

6-2 [FILE]ボタンを押して、ファイルモードへ入り、[F6] FLASHボタンを押します。

6-3 [SF1] Formatボタンを押します。

6-4 [ENTER]ボタンを押してフォーマットを実行します。

6-5 画面に正しいトータルサイズが表示されれば、正常に機能しています。

FL512M/FL1024Mの取り外し方

1 左右のネジを手でゆるめます。

注記

ネジが、手の力ではゆるめられなくなってしまったときは、ドライバーを使って、ゆるめてください。ドライバーを使う場合はFL512M/FL1024MおよびMOXF6/MOXF8本体の基板を傷つけないようにご注意ください。

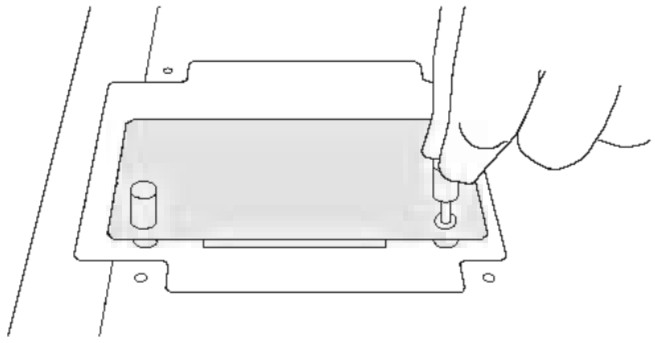

注記

ネジは、FL512M/FL1024Mから外れますので、MOXF6/MOXF8本体内部にネジを落とさないようにご注意ください。

2 FL512M/FL1024Mを垂直に引き抜きます。

3 底面のふたを取り付けます。

底面のふたをネジ穴に合わせるようにのせ、ネジをドライバーで締めてふたを固定します。

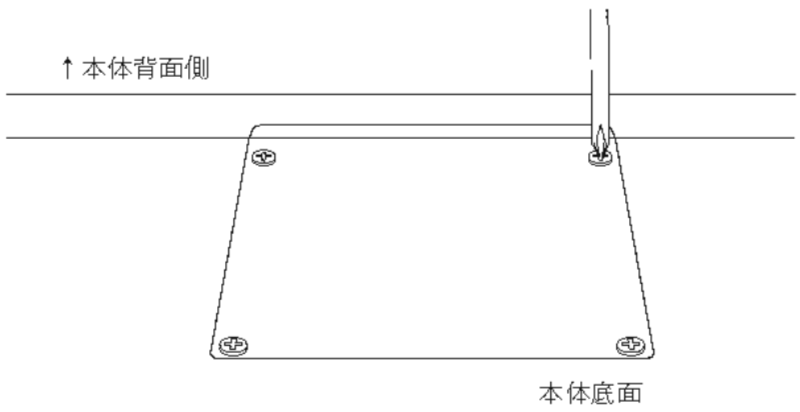

■ LSI PIN DESCRIPTION（LSI 端子機能表）

WM8740SEDS (X0579A00) **DAC** (Digital to Analog Converter) 36
TUSB3200ACPAH (YC472A00) **USB Streaming Control** 37
R8A02032BG (X8810A00) **CPU** (SWX02)..... 38
T6TJ3XBG-0001 (X8940A00) **SWP51L** (Tone Generator) 40
μPD780031AYGK-N04 (X003120R) **E-LKS** 42
μPD780031AYGK-N09 (XZ916300) **E-PNS2a** LED/SWITCH Driver..... 42

● **WM8740SEDS** (X0579A00) **DAC** (Digital to Analog Converter)

DM: IC901

PIN NO.	NAME	I/O	FUNCTION			
1	LRCIN	I	Sample rate clock input.			
2	DIN	I	Audio data serial input (except in 8XMODE when it is DINL).			
3	BCKIN	I	Audio data bit clock input.			
4	MODE8X	I	Internal pull-down, active high, 8 x fs mode.			
5	SCLK	I	System clock input.			
6	DIFFHW	I	Internal pull-down, active high, differential mono mode.			
7	DGND	-	Digital ground supply.			
8	DVDD	-	Digital positive supply.			
9	AVDDR	-	Analogue positive supply.			
10	AGNDR	-	Analogue ground supply.			
11	VMIDR	O	Mid rail right channel.			
12	VOUTRP	O	Right channel DAC output positive.			
13	VOUTRN	O	Right channel DAC output negative.			
14	AGND	-	Analogue ground supply.			
15	AVDD	-	Analogue positive supply.			
16	VOUTLN	O	Left channel DAC output negative.			
17	VOUTLP	O	Left channel DAC output positive.			
18	VMIDL	O	Mid rail left channel.			
19	AGNDL	-	Analogue ground supply.			
20	AVDDL	-	Analogue positive supply.			
21	ZERO	O	Infinite zero detect – active low. Open drain type output with active pull-down.			
22	RSTB	I	Reset input – active low. Internal pull-up.			
			Hardware Mode			**Software Mode**
			Normal Mode	**Differential Mode**	**8X Mode**	
23	CSBIWO	I	Wordlength: Low for 16-bit data. High for 20-bit(normal) or 24-bit I2S data.	Wordlength: Low for 16-bit data. High for 20-bit(normal) or 24-bit I2S data.	Wordlength: Low for 20-bit data. High for 24-bit data.	Low for serial interface operation.
24	MODE	I	Low for hardware mode.	Low for left mono mode. High for right mono mode.	DINR	High for software mode.
25	MUTEB	I	Low to soft mute. High for normal operation.	Low to soft mute. High for normal operation.	Low to soft mute. High for normal operation.	De-emphasis mode select bit 0.
26	MD/DM0	I	De-emphasis mode select bit 0.	Low for no de-emphasis. High for 44.1kHz de-emphasis.	LRP – LRCLK polarity select.	Control serial interface data signal.
27	MC/DM1	I	De-emphasis mode select bit 1.	Low for normal filter operation. High for filter slow roll-off.	Unused. Leave unconnected.	Control serial interface clock signal.
28	ML/I2S	I	Audio serial format: Low – right justified. High – I2S.	Audio serial format: Low – right justified. High – I2S.	Input data format: Low – right justified. High – left justified.	Control serial interface load signal.

● TUSB3200ACPAH (YC472A00) USB Streaming Control

DM: IC800

PIN NO.	NAME	I/O	FUNCTION	PIN NO.	NAME	I/O	FUNCTION
1	PLLFILO	O	PLL loop filter output	26	P1.2	I/O	**Normal Mode**: General-purpose I/O port 1 bit 2
2	AVDD	-	3.3-V Analog supply voltage				
3	PWMO	O	PWM output		/MCUAD2	I/O	**External MCU Mode**: MCU multiplexed address/data bit 2
4	PLLO	O	PLL output				
5	DVSS	-	Digital ground	27	DVDDS	-	5-V Digital supply voltage
6	PUR	O	USB data signal plus pullup resistor connect	28	P1.3	I/O	**Normal Mode**: General-purpose I/O port 1 bit 3
7	DP	I/O	USB differential pair data signal plus		/MCUAD3	I/O	**External MCU Mode**: MCU multiplexed address/data bit 3
8	DM	I/O	USB differential pair data signal minus				
9	DVDD	-	3.3-V Digital supply voltage	29	P1.4	I/O	**Normal Mode**: General-purpose I/O port 1 bit 4
10	$\overline{\text{MRESET}}$	I	Master reset				
11	TEST	I	Test mode enable		/MCUAD4	I/O	**External MCU Mode**: MCU multiplexed address/data bit 4
12	EXTEN	I	**0: Normal mode** - internal MCU **1: External MCU mode** enable	30	P1.5	I/O	**Normal Mode**: General-purpose I/O port 1 bit 5
13	$\overline{\text{RSTO}}$	O	Reset output				
14	P3.0	I/O	**Normal Mode**: General-purpose I/O port 3 bit 0		/MCUAD5	I/O	**External MCU Mode**: MCU multiplexed address/data bit 5
	/MCUA8	I	**External MCU Mode**: MCU address bit 8	31	P1.6	I/O	**Normal Mode**: General-purpose I/O port 1 bit 6
15	P3.1	I/O	**Normal Mode**: General-purpose I/O port 3 bit 1		/MCUAD6	I/O	**External MCU Mode**: MCU multiplexed address/data bit 6
	/MCUA9	I	**External MCU Mode**: MCU address bit 9				
16	DVSS	-	Digital ground	32	P1.7	I/O	**Normal Mode**: General-purpose I/O port 1 bit 7
17	$\overline{\text{XINT}}$	I	External interrrupt				
18	P3.3	I/O	**Normal Mode**: General-purpose I/O port 3 bit 3		/MCUAD7	I/O	**External MCU Mode**: MCU multiplexed address/data bit 7
	/MCUA10	I	**External MCU Mode**: MCU address bit 10	33	DVSS	-	Digital ground
19	P3.4	I/O	**Normal Mode**: General-purpose I/O port 3 bit 4	34	CSCLK	I/O	CODEC port interface serial clock
				35	CSYNC	I/O	CODEC port interface frame sync
	/MCUALE	I	**External MCU Mode**: MCU address latch enable	36	CDATO	I/O	CODEC port interface serial data output
				37	DVDD	-	3.3-V Digital supply voltage
20	P3.5	I/O	**Normal Mode**: General-purpose I/O port 3 bit 5	38	$\overline{\text{CDATI}}$	I/O	CODEC port interface serial data input
				39	$\overline{\text{CRESET}}$	I/O	CODEC port interface reset output
	$\overline{\text{/MCUINTO}}$	O	**External MCU Mode**: MCU interrupt output	40	CSCHNE	I/O	CODEC port interface secondary channel enable
21	DVDD	-	3.3-V Digital supply voltage	41	SDA	I/O	I2C interface serial data input/output
22	Not Used	I	**Normal Mode**: This pin is not used in the normal mode. This signal should be tied to digital ground for normal operation.	42	SCL	O	I2C interface serial clock
				43	DVDDS	-	5-V Digital supply voltage
				44	MCLKO	O	Master clock output
	$\overline{\text{/MCUWR}}$	I	**External MCU Mode**: MCU write strobe	45	MCLKO2	O	Master clock output 2
23	PLLOEN	I	**Normal Mode**: PLL output enable	46	DVSS	I	Digital ground
	$\overline{\text{/MCURD}}$	I	**External MCU Mode**: MCU read strobe	47	MCLKI	I	Master clock input
24	P1.0	I/O	**Normal Mode**: General-purpose I/O port 1 bit 0	48	MCLKI2	I	Master clock input 2
				49	AVSS	-	Analog ground
	/MCUAD0	I/O	**External MCU Mode**: MCU multiplexed address/data bit 0	50	XTALO	O	Crystal Output
				51	XTALI	I	Crystal input
25	P1.1	I/O	**Normal Mode**: General-purpose I/O port 1 bit 1	52	PLLFILI	I	PLL loop filter input
	/MCUAD1	I/O	**External MCU Mode**: MCU multiplexed address/data bit 1				

● R8A02032BG (X8810A00) CPU (SWX02)

DM: IC100

PIN NO.	OUTER NO.	NAME	I/O	FUNCTION
1	A1	VSS	-	Ground
2	A2	AN2	I	ADC analog input 2
3	A3	AN1	I	ADC analog input 1
4	A4	VSS	-	Ground
5	A5	RxD1	I	Serial input 1
6	A6	SCK1	I	External sync. clock input 1
7	A7	UCLK	I	USB external clock input (48 MHz)
8	A8	VSS	-	Ground
9	A9	FUNC_DM	I/O	USB function data -
10	A10	VSS	-	Ground
11	A11	HOST_DM	I/O	USB host data -
12	A12	POWER_ENB	O	USB voltage enable
13	A13	XTAL	O	Crystal oscillator output
14	A14	EXTAL	I	Crystal oscillator input (16.9344 MHz)
15	A15	VSS	-	Ground
16	A16	CS7N/PJ6	O	SH2A-CPU chip select 7
17	A17	TRSTN	I	JTAG test reset input
18	A18	TDI	I	JTAG test data input
19	A19	TCK	I	JTAG test clock input
20	A20	VCCQ	-	Power supply +3.3 V
21	B1	MD15	I/O	Wave memory data bus 15
22	B2	VSS	-	Ground
23	B3	AN3	I	ADC analog input 3
24	B4	AN0	I	ADC analog input 0
25	B5	VSS	-	Ground
26	B6	TxD1	O	Serial output 1
27	B7	TxD0	O	Serial output 0
28	B8	VSS	-	Ground
29	B9	FUNC_DP	I/O	USB function data +
30	B10	VSS	-	Ground
31	B11	HOST_DP	I/O	USB host data +
32	B12	SCL	I/O	E bus (I2C) clock input/output (5V compatible)
33	B13	VSS	-	Ground
34	B14	VSS	-	
35	B15	CS4N/PJ3	O	SH2A-CPU chip select 4
36	B16	TIOC0A/PJ7	O	PWM output
37	B17	TESTN	I	Test input
38	B18	TMS	I	JTAG test mode select input
39	B19	VCCQ	-	Power supply +3.3 V
40	B20	VCCQ	-	
41	C1	MD13	I/O	Wave memory data bus 13
42	C2	MD14	I/O	Wave memory data bus 14
43	C3	VSS	-	Ground
44	C4	VREFADC	-	ADC reference power supply +3.3 V
45	C5	VSSADC	-	ADC analog ground
46	C6	VSS	-	Ground
47	C7	RxD0	I	Serial input 0
48	C8	VSS	-	Ground
49	C9	VBUS	I	USB cable connection monitor (5V compatible)
50	C10	VSS	-	Ground
51	C11	OVER_CURRENT_N	I	USB overcurrent detection (5V compatible)
52	C12	SDA	I/O	E bus (I2C) data input/output (5V compatible)
53	C13	CS0N	O	SH2A-CPU chip select 0
54	C14	CS2N/PJ1	O	SH2A-CPU chip select 2
55	C15	CS5N/PJ4	O	SH2A-CPU chip select 5
56	C16	ASEMDN	I	Debug mode configuration
57	C17	TDO	O	JTAG test data output
58	C18	VCCQ	-	Power supply +3.3 V
59	C19	VDDPLL	-	PLL analog power supply +1.2 V
60	C20	VDDPLL	-	
61	D1	MD10	I/O	Wave memory data bus 10
62	D2	MD11	I/O	Wave memory data bus 11
63	D3	MD12	I/O	Wave memory data bus 12
64	D4	VSS	-	Ground
65	D5	VCCADC	-	ADC analog power supply +3.3 V
66	D6	VSS	-	Ground
67	D7	RESN	I	Hardware reset
68	D8	VCCQ	-	Power supply +3.3 V
69	D9	PULLUP_ENB	O	USB pull-up enable
70	D10	VCCQ	-	Power supply +3.3 V
71	D11	UCTL	I	USB output control
72	D12	EICN	O	E bus reset output
73	D13	CS1N/PJ0	O	SH2A-CPU chip select 1
74	D14	CS3N/PJ2	O	SH2A-CPU chip select 3
75	D15	CS6N/PJ5	O	SH2A-CPU chip select 6
76	D16	ASEBRKAKN	I/O	Emulator break
77	D17	VCCQ	-	Power supply +3.3 V
78	D18	VCCQ	-	
79	D19	VSSPLL	-	PLL analog ground
80	D20	VSSPLL	-	PLL analog ground
81	E1	MD6	I/O	Wave memory data bus 6
82	E2	MD7	I/O	Wave memory data bus 7
83	E3	MD8	I/O	Wave memory data bus 8
84	E4	MD9	I/O	Wave memory data bus 9
85	E5	VDD	-	Power supply +1.2 V
86	E6	VDD	-	
87	E7	VSS	-	Ground
88	E8	VCCQ	-	Power supply +3.3 V
89	E9	VSS	-	Ground
90	E10	VCCQ	-	Power supply +3.3 V
91	E11	VCCQ	-	
92	E12	VSS	-	Ground
93	E13	VCCQ	-	Power supply +3.3 V
94	E14	VSS	-	Ground
95	E15	VDD	-	Power supply +1.2 V
96	E16	VDD	-	
97	E17	D31/PF7	I/O	SH2A-CPU data bus 31
98	E18	D30/PF6	I/O	SH2A-CPU data bus 30
99	E19	D29/PF5	I/O	SH2A-CPU data bus 29
100	E20	D28/PF4	I/O	SH2A-CPU data bus 28
101	F1	MD2	I/O	Wave memory data bus 2
102	F2	MD3	I/O	Wave memory data bus 3
103	F3	MD4	I/O	Wave memory data bus 4
104	F4	MD5	I/O	Wave memory data bus 5
105	F5	VDD	-	Power supply +1.2 V
106	F16	VDD	-	
107	F17	D27/PF3	I/O	SH2A-CPU data bus 27
108	F18	D26/PF2	I/O	SH2A-CPU data bus 26
109	F19	D25/PF1	I/O	SH2A-CPU data bus 25
110	F20	D24/PF0	I/O	SH2A-CPU data bus 24
111	G1	MA2	O	Wave memory address bus 2
112	G2	MA1	O	Wave memory address bus 1
113	G3	MD0	I/O	Wave memory data bus 0
114	G4	MD1	I/O	Wave memory data bus 1
115	G5	VSS	-	Ground
116	G16	VSS	-	
117	G17	D23/PE7	I/O	SH2A-CPU data bus 23
118	G18	D22/PE6	I/O	SH2A-CPU data bus 22
119	G19	D21/PE5	I/O	SH2A-CPU data bus 21
120	G20	D20/PE4	I/O	SH2A-CPU data bus 20
121	H1	MA6	O	Wave memory address bus 6
122	H2	MA5	O	Wave memory address bus 5
123	H3	MA4	O	Wave memory address bus 4
124	H4	MA3	O	Wave memory address bus 3
125	H5	VCCQ	-	Power supply +3.3 V
126	H16	VCCQ	-	
127	H17	D19/PE3	I/O	SH2A-CPU data bus 19
128	H18	D18/PE2	I/O	SH2A-CPU data bus 18
129	H19	VCCQ	-	Power supply +3.3 V
130	H20	VCCQ	-	
131	J1	MA10	O	Wave memory address bus 10
132	J2	MA9	O	Wave memory address bus 9
133	J3	MA8	O	Wave memory address bus 8
134	J4	MA7	O	Wave memory address bus 7
135	J5	VSS	-	Ground
136	J9	VSS	-	
137	J10	VSS	-	
138	J11	VSS	-	
139	J12	VSS	-	
140	J16	VSS	-	
141	J17	D17/PE1	I/O	SH2A-CPU data bus 17
142	J18	D16/PE0	I/O	SH2A-CPU data bus 16
143	J19	CKOEN	I	Clock output control for SDRAM
144	J20	CKIO	O	Clock output for SDRAM
145	K1	MA14	O	Wave memory address bus 14
146	K2	MA13	O	Wave memory address bus 13
147	K3	MA12	O	Wave memory address bus 12
148	K4	MA11	O	Wave memory address bus 11
149	K5	VDD	-	Power supply +1.2 V
150	K9	VSS	-	Ground
151	K10	VSS	-	
152	K11	VSS	-	
153	K12	VSS	-	
154	K16	VDD	-	Power supply +1.2 V
155	K17	CKE	O	Clock enable for SDRAM
156	K18	D15	I/O	SH2A-CPU data bus 15
157	K19	VSS	-	Ground
158	K20	VSS	-	

PIN NO.	OUTER NO.	NAME	I/O	FUNCTION	PIN NO.	OUTER NO.	NAME	I/O	FUNCTION
159	L1	MA15	O	Wave memory address bus 15	238	U2	PA6	I/O	Parallel port A6
160	L2	MA16	O	Wave memory address bus 16	239	U3	PA7	I/O	Parallel port A7
161	L3	MA17	O	Wave memory address bus 17	240	U4	VCCQ	-	Power supply +3.3 V
162	L4	MA18	O	Wave memory address bus 18	241	U5	ED1/PC1	I/O	External CPU data bus 1
163	L5	VDD	-	Power supply +1.2 V	242	U6	ED5/PC5	I/O	External CPU data bus 5
164	L9	VSS	-	Ground	243	U7	ED9/PD1	I/O	External CPU data bus 9
165	L10	VSS	-		244	U8	ED13/PD5	I/O	External CPU data bus 13
166	L11	VSS	-		245	U9	EA2/PK1	I	External CPU address bus 2
167	L12	VSS	-		246	U10	ECSN	I	External CPU chip select
168	L16	VDD	-	Power supply +1.2 V	247	U11	BCLK	O	Bit clock output
169	L17	D11	I/O	SH2A-CPU data bus 11	248	U12	IRQ0	I	Interrupt input 0
170	L18	D12	I/O	SH2A-CPU data bus 12	249	U13	A25	O	SH2A-CPU address bus 25
171	L19	D13	I/O	SH2A-CPU data bus 13	250	U14	A21	O	SH2A-CPU address bus 21
172	L20	D14	I/O	SH2A-CPU data bus 14	251	U15	A17	O	SH2A-CPU address bus 17
173	M1	MA19	O	Wave memory address bus 19	252	U16	A13	O	SH2A-CPU address bus 13
174	M2	MA20	O	Wave memory address bus 20	253	U17	VCCQ	-	Power supply +3.3 V
175	M3	MA21	O	Wave memory address bus 21	254	U18	A3	O	SH2A-CPU address bus 3
176	M4	MA22	O	Wave memory address bus 22	255	U19	A2	O	SH2A-CPU address bus 2
177	M5	VSS	-	Ground	256	U20	A1	O	SH2A-CPU address bus 1
178	M9	VSS	-		257	V1	PB0	I/O	Parallel port B0
179	M10	VSS	-		258	V2	PB1	I/O	Parallel port B1
180	M11	VSS	-		259	V3	VCCQ	-	Power supply +3.3 V
181	M12	VSS	-		260	V4	PB6	I/O	Parallel port B6
182	M16	VSS	-		261	V5	ED2/PC2	I/O	External CPU data bus 2
183	M17	D7	I/O	SH2A-CPU data bus 7	262	V6	ED6/PC6	I/O	External CPU data bus 6
184	M18	D8	I/O	SH2A-CPU data bus 8	263	V7	ED10/PD2	I/O	External CPU data bus 10
185	M19	D9	I/O	SH2A-CPU data bus 9	264	V8	ED14/PD6	I/O	External CPU data bus 14
186	M20	D10	I/O	SH2A-CPU data bus 10	265	V9	EA3/PK2	I	External CPU address bus 3
187	N1	MA23/PG4	O	Wave memory address bus 23	266	V10	SDI0/PK5	I	Serial audio input 0
188	N2	MA24/PG5	O	Wave memory address bus 24	267	V11	WCLK2/SDO2	O	Word clock output 2/Serial audio output 2
189	N3	MA25/PG6	O	Wave memory address bus 25	268	V12	IRQ1	I	Interrupt input 1
190	N4	MA26/PG7	O	Wave memory address bus 26	269	V13	BW_MD0	I	SH2A-CPU data bus width configuration
191	N5	VCCQ	-	Power supply +3.3 V	270	V14	A22/PH5	O	SH2A-CPU address bus 22
192	N16	VCCQ	-		271	V15	A18	O	SH2A-CPU address bus 18
193	N17	D3	I/O	SH2A-CPU data bus 3	272	V16	A14	O	SH2A-CPU address bus 14
194	N18	D4	I/O	SH2A-CPU data bus 4	273	V17	A10	O	SH2A-CPU address bus 10
195	N19	D5	I/O	SH2A-CPU data bus 5	274	V18	VCCQ	-	Power supply +3.3 V
196	N20	D6	I/O	SH2A-CPU data bus 6	275	V19	A5	O	SH2A-CPU address bus 5
197	P1	MCS3N/PG3	O	Wave memory chip select 3	276	V20	A4	O	SH2A-CPU address bus 4
198	P2	MCS2N/PG2	O	Wave memory chip select 2	277	W1	PB2	I/O	Parallel port B2
199	P3	MCS1N/PG1	O	Wave memory chip select 1	278	W2	VCCQ	-	Power supply +3.3 V
200	P4	MWRN/PG0	O	Wave memory write enable	279	W3	PB4	I/O	Parallel port B4
201	P5	VSS	-	Ground	280	W4	PB7	I/O	Parallel port B7
202	P16	VSS	-		281	W5	ED3/PC3	I/O	External CPU data bus 3
203	P17	RD/WRN	O	SH2A-CPU read/write enable	282	W6	ED7/PC7	I/O	External CPU data bus 7
204	P18	D0	I/O	SH2A-CPU data bus 0	283	W7	ED11/PD3	I/O	External CPU data bus 11
205	P19	D1	I/O	SH2A-CPU data bus 1	284	W8	ED15/PD7	I/O	External CPU data bus 15
206	P20	D2	I/O	SH2A-CPU data bus 2	285	W9	ERDN/PK3	I	External CPU read enable
207	R1	MCS0N	O	Wave memory chip select 0	286	W10	SDI1/PK6	I	Serial audio input 1
208	R2	MRDN	O	Wave memory read enable	287	W11	WCLK	O	Word clock output
209	R3	BTCHG	I	BOOT ROM switching control	288	W12	SYSCLK2	O	Clock output 2
210	R4	PA0	I/O	Parallel port A0	289	W13	WAITN/PK7	I	External wait input
211	R5	VDD	-	Power supply +1.2 V	290	W14	A23/PH6	O	SH2A-CPU address bus 23
212	R16	VDD	-		291	W15	A19	O	SH2A-CPU address bus 19
213	R17	WE3N/DQMUU/PH3	O	Writing byte of D31 - D24/Selecting D31 - D24 in case of SDRAM	292	W16	A15	O	SH2A-CPU address bus 15
214	R18	RASLN	O	RAS output for SDRAM	293	W17	A11	O	SH2A-CPU address bus 11
215	R19	CASLN	O	CAS output for SDRAM	294	W18	A8	O	SH2A-CPU address bus 8
216	R20	RDN	O	SH2A-CPU read enable	295	W19	VCCQ	-	Power supply +3.3 V
217	T1	PA1	I/O	Parallel port A1	296	W20	A6	O	SH2A-CPU address bus 6
218	T2	PA2	I/O	Parallel port A2	297	Y1	VCCQ	-	Power supply +3.3 V
219	T3	PA3	I/O	Parallel port A3	298	Y2	PB3	I/O	Parallel port B3
220	T4	PA4	I/O	Parallel port A4	299	Y3	PB5	I/O	Parallel port B5
221	T5	VDD	-	Power supply +1.2 V	300	Y4	ED0/PC0	I/O	External CPU data bus 0
222	T6	VDD	-		301	Y5	ED4/PC4	I/O	External CPU data bus 4
223	T7	VSS	-	Ground	302	Y6	ED8/PD0	I/O	External CPU data bus 8
224	T8	VCCQ	-	Power supply +3.3 V	303	Y7	ED12/PD4	I/O	External CPU data bus 12
225	T9	VSS	-	Ground	304	Y8	EA1/PK0	I	External CPU address bus 1
226	T10	VCCQ	-	Power supply +3.3 V	305	Y9	EWRN/PK4	I	External CPU write enable
227	T11	VCCQ	-		306	Y10	SDO0	O	Serial audio output 0
228	T12	VSS	-	Ground	307	Y11	SDO1	O	Serial audio output 1
229	T13	VCCQ	-	Power supply +3.3 V	308	Y12	SYSCLK	O	Clock output
230	T14	VSS	-	Ground	309	Y13	SYI	I	Sync. input from external device
231	T15	VDD	-	Power supply +1.2 V	310	Y14	A24/PH7	O	SH2A-CPU address bus 24
232	T16	VDD	-		311	Y15	A20	O	SH2A-CPU address bus 20
233	T17	A0/PH4	O	SH2A-CPU address bus 0	312	Y16	A16	O	SH2A-CPU address bus 16
234	T18	WE0N/DQMLL/PH0	O	Writing byte of D7 - D0/Selecting D7 - D0 in case of SDRAM	313	Y17	A12	O	SH2A-CPU address bus 12
235	T19	WE1N/DQMLU/PH1	O	Writing byte of D15 - D8/Selecting D15 - D8 in case of SDRAM	314	Y18	A9	O	SH2A-CPU address bus 9
236	T20	WE2N/DQMUL/PH2	O	Writing byte of D23 - D16/Selecting D23 - D16 in case of SDRAM	315	Y19	A7	O	SH2A-CPU address bus 7
237	U1	PA5	I/O	Parallel port A5	316	Y20	VCCQ	-	Power supply +3.3 V

● T6TJ3XBG-0001 (X8940A00) SWP51L (Tone Generator)

DM: IC400, IC402

PIN NO.	OUTER NO.	NAME	I/O	FUNCTION
1	A1	VSS	-	Ground
2	A2	VSS	-	
3	A3	HRD2	I/O	DRAM data bus
4	A4	HRD0	I/O	
5	A5	HRD9	I/O	
6	A6	HRD11	I/O	
7	A7	HRD13	I/O	
8	A8	HRD15	I/O	
9	A9	RA1	O	DRAM address bus
10	A10	RA3	O	
11	A11	RA5	O	
12	A12	RA7	O	
13	A13	RA9	O	
14	A14	RCLK	O	SDRAM clock signal
15	A15	RRAS	O	DRAM row address strobe (RAS signal)
16	A16	RWEN	O	DRAM write enable
17	A17	LRD8	I/O	DRAM data bus (Lower data)
18	A18	LRD10	I/O	
19	A19	LRD12	I/O	
20	A20	LRD14	I/O	
21	A21	LRD7	I/O	
22	A22	LRD5	I/O	
23	A23	LRD3	I/O	
24	A24	LRD1	I/O	
25	A25	VSS	-	Ground
26	A26	VSS	-	
27	B1	VSS	-	
28	B2	VSS	-	
29	B3	HRD3	I/O	DRAM data bus
30	B4	HRD1	I/O	
31	B5	HRD8	I/O	
32	B6	HRD10	I/O	
33	B7	HRD12	I/O	
34	B8	HRD14	I/O	
35	B9	RA0	O	DRAM address bus
36	B10	RA2	O	
37	B11	RA4	O	
38	B12	RA6	O	
39	B13	RA8	O	
40	B14	RCLKE	O	SDRAM clock enable
41	B15	RCAS	O	DRAM column address strobe (CAS signal)
42	B16	RQML	O	MASK signal (SDRAM)
43	B17	LRD9	I/O	DRAM data bus (Lower data)
44	B18	LRD11	I/O	
45	B19	LRD13	I/O	
46	B20	LRD15	I/O	
47	B21	LRD6	I/O	
48	B22	LRD4	I/O	
49	B23	LRD2	I/O	
50	B24	LRD0	I/O	
51	B25	VSS	-	Ground
52	B26	VSS	-	
53	C1	HRD5	I/O	DRAM data bus
54	C2	HRD4	I/O	
55	C3	VSS	-	Ground
56	C4	ADAT13	I/O	Data bus (ABUS)
57	C5	ADAT12	I/O	
58	C6	ADAT11	I/O	
59	C7	ADAT10	I/O	
60	C8	ADAT9	I/O	
61	C9	ADAT8	I/O	
62	C10	ADAT7	I/O	
63	C11	RA10	O	DRAM address bus
64	C12	RA11	O	
65	C13	RA12	O	
66	C14	RA13	O	
67	C15	RQMH	O	MASK signal (SDRAM)
68	C16	RCLKIN	I	SDRAM, DRAM clock input
69	C17	ADAT6	I/O	Data bus (ABUS)
70	C18	ADAT5	I/O	
71	C19	ADAT4	I/O	
72	C20	ADAT3	I/O	
73	C21	ADAT2	I/O	
74	C22	ADAT1	I/O	
75	C23	ADAT0	I/O	
76	C24	VSS	-	Ground
77	C25	VSS	-	
78	C26	CD15	I/O	Data bus of internal register
79	D1	HRD7	I/O	DRAM data bus
80	D2	HRD6	I/O	
81	D3	ADAT14	I/O	Data bus (ABUS)
82	D4	VSS	-	Ground
83	D5	VSS	-	
84	D6	VDDS	-	Power supply +3.3 V
85	D7	VDDS	-	
86	D8	VDDS	-	
87	D9	VDDS	-	
88	D10	VDDS	-	
89	D11	VDDS	-	
90	D12	VDDS	-	
91	D13	VDDS	-	
92	D14	VDDC	-	Power supply +1.5 V
93	D15	VDDC	-	
94	D16	VDDC	-	
95	D17	VDDC	-	
96	D18	VDDC	-	
97	D19	VDDC	-	
98	D20	VDDC	-	Power supply +1.5 V
99	D21	VDDC	-	
100	D22	VSS	-	Ground
101	D23	VSS	-	
102	D24	CD14	I/O	Data bus of internal register
103	D25	CD13	I/O	
104	D26	CD12	I/O	
105	E1	ACLK	I/O	Clock signal (ABUS)
106	E2	ADIR	O	Direction signal (ABUS)
107	E3	ADAT15	I/O	Data bus (ABUS)
108	E4	VSS	-	Ground
109	E23	VSS	-	
110	E24	CD11	I/O	Data bus of internal register
111	E25	CD10	I/O	
112	E26	CD9	I/O	
113	F1	MELI7	I	MEL wave data input
114	F2	DITo	O	Digital audio output
115	F3	AFRM	I/O	Frame signal (ABUS)
116	F4	VDDC	-	Power supply +1.5 V
117	F23	VDDS	-	Power supply +3.3 V
118	F24	CD8	I/O	Data bus of internal register
119	F25	CD7	I/O	
120	F26	CD6	I/O	
121	G1	MELI4	I	MEL wave data input
122	G2	MELI5	I	
123	G3	MELI6	I	
124	G4	VDDC	-	Power supply +1.5 V
125	G23	VDDS	-	Power supply +3.3 V
126	G24	CD5	I/O	Data bus of internal register
127	G25	CD4	I/O	
128	G26	CD3	I/O	
129	H1	MELI1	I	MEL wave data input
130	H2	MELI2	I	
131	H3	MELI3	I	
132	H4	VDDC	-	Power supply +1.5 V
133	H23	VDDS	-	Power supply +3.3 V
134	H24	CD2	I/O	Data bus of internal register
135	H25	CD1	I/O	
136	H26	CD0	I/O	
137	J1	BCLK	O	Master clock (64 Fs)
138	J2	ADLR	O	For ADC word clock
139	J3	MELI0	I	MEL wave data input
140	J4	VDDC	-	Power supply +1.5 V
141	J23	VDDS	-	Power supply +3.3 V
142	J24	CA0	I	Address bus of internal register
143	J25	CA1	I	
144	J26	CA2	I	
145	K1	WCLK0	O	For DAC word clock
146	K2	CK512	O	Master clock (512 Fs)
147	K3	CK128	O	Master clock (256 Fs)
148	K4	VDDC	-	Power supply +1.5 V
149	K23	VDDS	-	Power supply +3.3 V
150	K24	CA3	I	Address bus of internal register
151	K25	CA4	I	
152	K26	CA5	I	
153	L1	MELO6	O	MEL wave data output
154	L2	MELO7	O	
155	L3	WCLK1	O	For DAC word clock
156	L4	VDDC	-	Power supply +1.5 V
157	L11	VSS	-	Ground
158	L12	VSS	-	
159	L13	VSS	-	
160	L14	VSS	-	
161	L15	VSS	-	
162	L16	VSS	-	
163	L23	VDDS	-	Power supply +3.3 V
164	L24	CA6	I	Address bus of internal register
165	L25	CA7	I	
166	L26	CA8	I	
167	M1	MELO3	O	MEL wave data output
168	M2	MELO4	O	
169	M3	MELO5	O	
170	M4	VDDC	-	Power supply +1.5 V
171	M11	VSS	-	Ground
172	M12	VSS	-	
173	M13	VSS	-	
174	M14	VSS	-	
175	M15	VSS	-	
176	M16	VSS	-	
177	M23	VDDS	-	Power supply +3.3 V
178	M24	CA9	I	Address bus of internal register
179	M25	CA10	I	
180	M26	CA11	I	
181	N1	MELO0	O	MEL wave data output
182	N2	MELO1	O	
183	N3	MELO2	O	
184	N4	VDDC	-	Power supply +1.5 V
185	N11	VSS	-	Ground
186	N12	VSS	-	
187	N13	VSS	-	
188	N14	VSS	-	
189	N15	VSS	-	
190	N16	VSS	-	
191	N23	PLL_AVS	-	Analog ground (PLL)
192	N24	CA12	I	Address bus of internal register
193	N25	CA13	I	
194	N26	CA14	I	

PIN NO.	OUTER NO.	NAME	I/O	FUNCTION
195	P1	LMD11	I/O	Wave memory data bus (Lower 16 bit)
196	P2	LMD4	I/O	
197	P3	LMD3	I/O	
198	P4	VDDS	-	Power supply +3.3 V
199	P11	VSS	-	Ground
200	P12	VSS	-	
201	P13	VSS	-	
202	P14	VSS	-	
203	P15	VSS	-	
204	P16	VSS	-	
205	P23	PLL_AVD	-	Analog power supply +1.5 V (PLL)
206	P24	CA15	I	Address bus of internal register
207	P25	XI	I	Crystal oscillator input
208	P26	XO	O	Crystal oscillator output
209	R1	LMD12	I/O	Wave memory data bus (Lower 16 bit)
210	R2	LMD10	I/O	
211	R3	LMD5	I/O	
212	R4	VDDS	-	Power supply +3.3 V
213	R11	VSS	-	Ground
214	R12	VSS	-	
215	R13	VSS	-	
216	R14	VSS	-	
217	R15	VSS	-	
218	R16	VSS	-	
219	R23	VDDC	-	Power supply +1.5 V
220	R24	PLL_TSTN	I	Test pin
221	R25	RFCLKi	I	PLL Clock
222	R26	RFCLKo	O	
223	T1	LMD2	I/O	Wave memory data bus (Lower 16 bit)
224	T2	LMD13	I/O	
225	T3	LMD6	I/O	
226	T4	VDDS	-	Power supply +3.3 V
227	T11	VSS	-	Ground
228	T12	VSS	-	
229	T13	VSS	-	
230	T14	VSS	-	
231	T15	VSS	-	
232	T16	VSS	-	
233	T23	VDDC	-	Power supply +1.5 V
234	T24	CSN1	I	Chip select
235	T25	CSN0	I	
236	T26	PLL_BP	I	Test pin
237	U1	LMD9	I/O	Wave memory data bus (Lower 16 bit)
238	U2	LMD14	I/O	
239	U3	LMD1	I/O	
240	U4	VDDS	-	Power supply +3.3 V
241	U23	VDDC	-	Power supply +1.5 V
242	U24	TRST	I	Test pin
243	U25	RDN	I	Read strobe
244	U26	WRN	I	Write strobe
245	V1	LMD7	I/O	Wave memory data bus (Lower 16 bit)
246	V2	LMD8	I/O	
247	V3	LMD15	I/O	
248	V4	VDDS	-	Power supply +3.3 V
249	V23	VDDC	-	Power supply +1.5 V
250	V24	TCK	I	Test pin
251	V25	DREQo	O	DMA request
252	V26	WAITo	O	Hardware wait request
253	W1	LMD0	I/O	Wave memory data bus (Lower 16 bit)
254	W2	LMA30	O	Wave memory address bus (Lower data memory)
255	W3	LMA29	O	
256	W4	VDDS	-	Power supply +3.3 V
257	W23	VDDC	-	Power supply +1.5 V
258	W24	TMS	I	Test pin
259	W25	SLAVE	I	Master/Slave select
260	W26	IRQo	O	Interrupt request
261	Y1	LMA28	O	Wave memory address bus (Lower data memory)
262	Y2	LMA27	O	
263	Y3	LMA26	O	
264	Y4	VDDS	-	Power supply +3.3 V
265	Y23	VDDC	-	Power supply +1.5 V
266	Y24	TDI	I	Test pin
267	Y25	KONTRGi	I	Key on data
268	Y26	ICN	I	Initial clear
269	AA1	LMA25	O	Wave memory address bus (Lower data memory)
270	AA2	LMA0	O	
271	AA3	LMA24	O	
272	AA4	VDDS	-	Power supply +3.3 V
273	AA23	VDDC	-	Power supply +1.5 V
274	AA24	TDO	O	Test pin
275	AA25	EIRQ	O	E bus interrupt request
276	AA26	KONTRGo	O	Key on data
277	AB1	LMA22	O	Wave memory address bus (Lower data memory)
278	AB2	LMA23	O	
279	AB3	LMA21	O	
280	AB4	VSS	-	Ground
281	AB23	VSS	-	
282	AB24	TMODE	I	Test pin
283	AB25	ESDA	I/O	E bus data
284	AB26	EICN	O	E bus initial clear
285	AC1	LMA1	O	Wave memory address bus (Lower data memory)
286	AC2	LMA20	O	
287	AC3	LMA2	O	
288	AC4	VSS	-	Ground
289	AC5	VSS	-	
290	AC6	VDDC	-	Power supply +1.5 V
291	AC7	VDDC	-	

PIN NO.	OUTER NO.	NAME	I/O	FUNCTION
292	AC8	VDDC	-	Power supply +1.5 V
293	AC9	VDDC	-	
294	AC10	VDDC	-	
295	AC11	VDDC	-	
296	AC12	VDDC	-	
297	AC13	VDDC	-	
298	AC14	VDDS	-	Power supply +3.3 V
299	AC15	VDDS	-	
300	AC16	VDDS	-	
301	AC17	VDDS	-	
302	AC18	VDDS	-	
303	AC19	VDDS	-	
304	AC20	VDDS	-	
305	AC21	VDDS	-	
306	AC22	VSS	-	Ground
307	AC23	VSS	-	
308	AC24	TEST1	I	Test pin
309	AC25	SYI	I	Synchronous clock
310	AC26	ESCL	I/O	E bus clock
311	AD1	LMA19	O	Wave memory address bus (Lower data memory)
312	AD2	LMA3	O	
313	AD3	VSS	-	Ground
314	AD4	LMA17	O	Wave memory address bus (Lower data memory)
315	AD5	LMA6	O	
316	AD6	LMA8	O	
317	AD7	LMA13	O	
318	AD8	LMA11	O	
319	AD9	HMD11	I/O	Wave memory data bus (Upper data memory)
320	AD10	HMD12	I/O	
321	AD11	HMD2	I/O	
322	AD12	HMD9	I/O	
323	AD13	HMD7	I/O	
324	AD14	HMA29	O	Wave memory address bus (Upper data memory)
325	AD15	HMA26	O	
326	AD16	HMA24	O	
327	AD17	HMA21	O	
328	AD18	HMA2	O	
329	AD19	HMA18	O	
330	AD20	HMA5	O	
331	AD21	HMA7	O	
332	AD22	HMA14	O	
333	AD23	HMA10	O	
334	AD24	VSS	-	Ground
335	AD25	VSS	-	
336	AD26	SYO	O	Synchronous clock
337	AE1	VSS	-	Ground
338	AE2	VSS	-	
339	AE3	LMA18	O	Wave memory address bus (Lower data memory)
340	AE4	LMA5	O	
341	AE5	LMA7	O	
342	AE6	LMA14	O	
343	AE7	LMA10	O	
344	AE8	MWEN	O	Wave memory write enable
345	AE9	HMD4	I/O	Wave memory data bus (Upper data memory)
346	AE10	HMD10	I/O	
347	AE11	HMD13	I/O	
348	AE12	HMD14	I/O	
349	AE13	HMD8	I/O	
350	AE14	HMA30	O	Wave memory address bus (Upper data memory)
351	AE15	HMA27	O	
352	AE16	HMA0	O	
353	AE17	HMA23	O	
354	AE18	HMA20	O	
355	AE19	HMA3	O	
356	AE20	HMA17	O	
357	AE21	HMA6	O	
358	AE22	HMA8	O	
359	AE23	HMA13	O	
360	AE24	HMA11	O	
361	AE25	VSS	-	Ground
362	AE26	VSS	-	
363	AF1	VSS	-	
364	AF2	VSS	-	
365	AF3	LMA4	O	Wave memory address bus (Lower data memory)
366	AF4	LMA16	O	
367	AF5	LMA15	O	
368	AF6	LMA9	O	
369	AF7	LMA12	O	
370	AF8	MOEN	O	Wave memory output enable
371	AF9	HMD3	I/O	Wave memory data bus (Upper data memory)
372	AF10	HMD5	I/O	
373	AF11	HMD6	I/O	
374	AF12	HMD1	I/O	
375	AF13	HMD15	I/O	
376	AF14	HMD0	I/O	
377	AF15	HMA28	O	Wave memory address bus (Upper data memory)
378	AF16	HMA25	O	
379	AF17	HMA22	O	
380	AF18	HMA1	O	
381	AF19	HMA19	O	
382	AF20	HMA4	O	
383	AF21	HMA16	O	
384	AF22	HMA15	O	
385	AF23	HMA9	O	
386	AF24	HMA12	O	
387	AF25	VSS	-	Ground
388	AF26	VSS	-	

● μPD780031AYGK-N04 (X003120R) E-LKS

MOX6: KEY-IF: IC701 / MOX8: LCD: IC801

PIN NO.	NAME	I/O	FUNCTION	PIN NO.	NAME	I/O	FUNCTION
1	P50/A8	I/O	Port 5 / Higher address bus	33	P10/ANI0	I	Port 1 / A/D converter analog input
2	P51/A9	I/O		34	AV_{REF}	I	A/D converter reference voltage input
3	P52/A10	I/O		35	AV_{DD}	-	Analog power supply
4	P53/A11	I/O		36	$\overline{RESET}$	I	System reset input
5	P54/A12	I/O		37	XT2	-	Subsystem clock oscillation
6	P55/A13	I/O		38	XT1	I	
7	P56/A14	I/O		39	IC	-	Internally connected
8	P57/A15	I/O		40	X2	-	Main system clock oscillation
9	Vss0	-	Ground	41	X1	I	
10	$V_{DD}0$	-	Power supply	42	Vss1	-	Ground
11	P30	I/O	Port 3	43	P00/INTP0	I/O	Port 0 / External interrupt request input
12	P31	I/O		44	P01/INTP1	I/O	
13	P32/SDA0	I/O	Port 3 / Serial data input/output	45	P02/INTP2	I/O	
14	P33/SCL0	I/O	Port 3 / Serial clock input/output	46	P03/INTP3/ADTRG	I/O	Port 0 / External interrupt request input / Trigger signal input
15	P34	I/O	Port 3	47	P70/TI00/TO0	I/O	Port 7 / External count clock input / 16-bit timer/event counter 0 output
16	P35	I/O		48	P71/TI01	I/O	Port 7 / Capture trigger input
17	P36	I/O		49	P72/TI50/TC50	I/O	Port 7 / External count clock input / 8-bit timer/event counter 50 output
18	P20/SI30	I/O	Port 2 / Serial data input	50	P73/TI51/TC51	I/O	Port 7 / External count clock input / 8-bit timer/event counter 51 output
19	P21/SO30	I/O	Port 2 / Serial data output	51	P74/PCL	I/O	Port 7 / Clock output
20	P22/SCK30	I/O	Port 2 / Serial clock input/output	52	P75/BUZ	I/O	Port 7 / Buzzer output
21	P23RxD0	I/O	Port 2 / Serial data input	53	P64/$\overline{RD}$	I/O	Port 6 / Strobe signal output for reading
22	P24/TxD0	I/O	Port 2 / Serial data output	54	P65/$\overline{WR}$	I/O	Port 6 / Strobe signal output for writing
23	P25/ASCK0	I/O	Port 2 / Serial clock input/output	55	P66/$\overline{WAIT}$	I/O	Port 6 / Wait insertion
24	$V_{DD}1$	-	Power supply	56	P67/ASTB	I/O	Port 6 / Strobe output
25	AVss	-	Ground	57	P40/AD0	I/O	Port 4 / Lower address/data bus
26	P17/ANI7	I	Port 1 / A/D converter analog input	58	P41/AD1	I/O	
27	P16/ANI6	I		59	P42/AD2	I/O	
28	P15/ANI5	I		60	P43/AD3	I/O	
29	P14/ANI4	I		61	P44/AD4	I/O	
30	P13/ANI3	I		62	P45/AD5	I/O	
31	P12/ANI2	I		63	P46/AD6	I/O	
32	P11/ANI1	I		64	A47/AD7	I/O	

● μPD780031AYGK-N09 (XZ916300) E-PNS2a LED/SWITCH DRIVER

PNA: IC601

PIN NO.	NAME	I/O	FUNCTION	PIN NO.	NAME	I/O	FUNCTION
1	P50/A8	I/O	Port 5 / Higher address bus	33	P10/ANI0	I	Port 1 / A/D converter analog input
2	P51/A9	I/O		34	AV_{REF}	I	A/D converter reference voltage input
3	P51/A10	I/O		35	AV_{DD}	-	Analog power supply +5 V
4	P53/A11	I/O		36	$\overline{RESET}$	I	System reset input
5	P54/A12	I/O		37	XT2	-	Subsystem clock oscillation
6	P55/A13	I/O		38	XT1	I	
7	P56/A14	I/O		39	IC	-	Internally connected
8	P57/A15	I/O		40	X2	-	Main system clock oscillation
9	Vss0	-	Ground	41	X1	I	
10	$V_{DD}0$	-	Power supply +5 V	42	Vss1	-	Ground
11	P30	I/O	Port 3	43	P00/INTP0	I/O	Port 0 / External interrupt request input
12	P31	I/O		44	P01/INTP1	I/O	
13	P32/SDA0	I/O	Port 3 / Serial data input/output	45	P02/INTP2	I/O	
14	P33/SCL0	I/O	Port 3 / Serial clock input/output	46	P03/INTP3/ADTRG	I/O	Port 0 / External interrupt request input / Trigger signal input
15	P34	I/O	Port 3	47	P70/TI00/TO0	I/O	Port 7 / External count clock input / 16-bit timer/event counter 0 output
16	P35	I/O		48	P71/TI01	I/O	Port 7 / Capture trigger input
17	P36	I/O		49	P72/TI50/TC50	I/O	Port 7 / External count clock input / 8-bit timer/event counter 50 output
18	P20/SI30	I/O	Port 2 / Serial data input	50	P73/TI51/TC51	I/O	Port 7 / External count clock input / 8-bit timer/event counter 51 output
19	P21/SO30	I/O	Port 2 / Serial data output	51	P74/PCL	I/O	Port 7 / Clock output
20	P22/SCK30	I/O	Port 2 / Serial clock input/output	52	P75/BUZ	I/O	Port 7 / Buzzer output
21	P23/RxD0	I/O	Port 2 / Serial data input	53	P64/$\overline{RD}$	I/O	Port 6 / Strobe signal output for reading
22	P24/TxD0	I/O	Port 2 / Serial data output	54	P65/$\overline{WR}$	I/O	Port 6 / Strobe signal output for writing
23	P25/ASCK0	I/O	Port 2 / Serial clock input/output	55	P66/$\overline{WAIT}$	I/O	Port 6 / Wait insertion
24	$V_{DD}1$	-	Power supply +5 V	56	P67/ASTB	I/O	Port 6 / Strobe output
25	AVss	-	Ground	57	P40/AD0	I/O	Port 4 / Lower address/data bus
26	P17/ANI7	I	Port 1 / A/D converter analog input	58	P41/AD1	I/O	
27	P16/ANI6	I		59	P42/AD2	I/O	
28	P15/ANI5	I		60	P43/AD3	I/O	
29	P14/ANI4	I		61	P44/AD4	I/O	
30	P13/ANI3	I		62	P45/AD5	I/O	
31	P12/ANI2	I		63	P46/AD6	I/O	
32	P11/ANI1	I		64	A47/AD7	I/O	

■ CIRCUIT BOARDS（シート基板図）

61H Circuit Board (YD180B0) (MOXF6) 62
61L Circuit Board (YD179B0) (MOXF6) 64
DM Circuit Board (YC529C0) 44
FFC Circuit Board (YC531D0) (MOXF8) 46
GHL88H Circuit Board (X6246D0) (MOXF8) 59
GHL88L Circuit Board (X6244D0) (MOXF8) 60
GHL88M Circuit Board (X6245G0) (MOXF8) 61
JK Circuit Board (YC533C0) 56
KEY-IF Circuit Board (YD125D0) (MOXF6) 55
LCD Circuit Board (YD125D0) 55
PNA Circuit Board (YD111C0) 48
PNB Circuit Board (YC531D0) 52
PNC Circuit Board (YC532C0) 54
PS Circuit Board (YD125D0) 58
USB Circuit Board (YD125D0) 58

Note: See parts list for details of circuit board component parts.
注）シートの部品詳細はパーツリストをご参照ください。

• DM Circuit Board

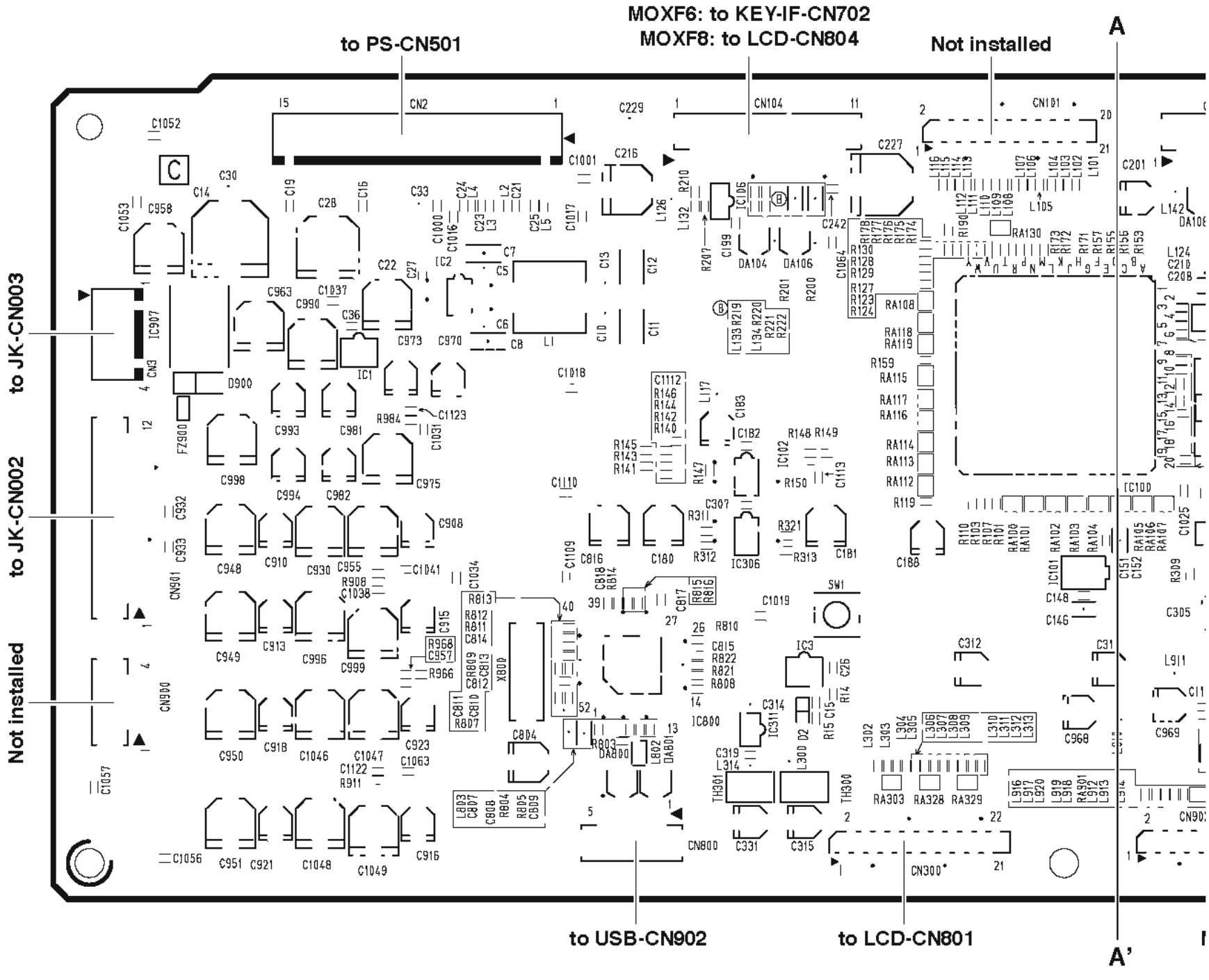

Parts Mount Direction
部品実装方向

< X101,X900 >

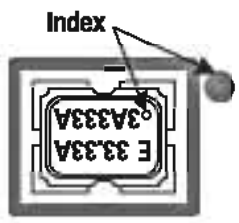

< Dxxx >

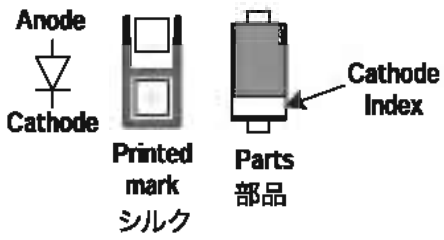

<IC903,912>

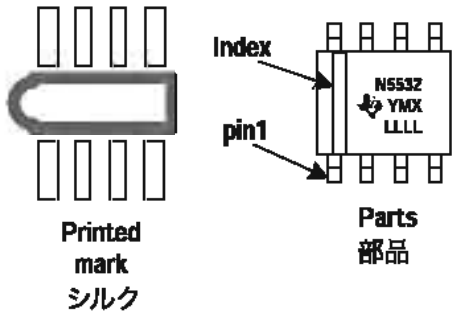

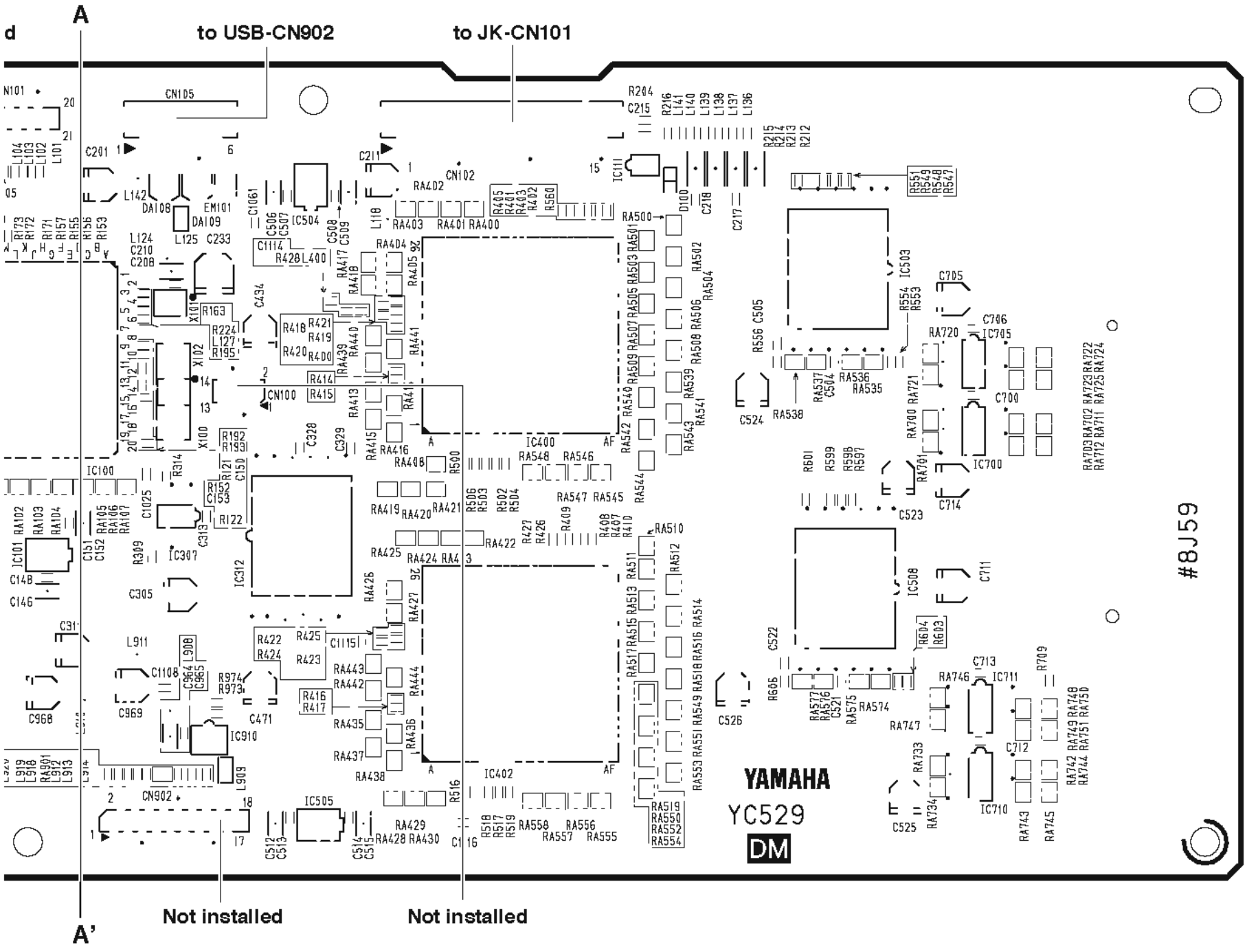

Component Side（部品側）

2NA-WU87060 ⚠1

• DM Circuit Board

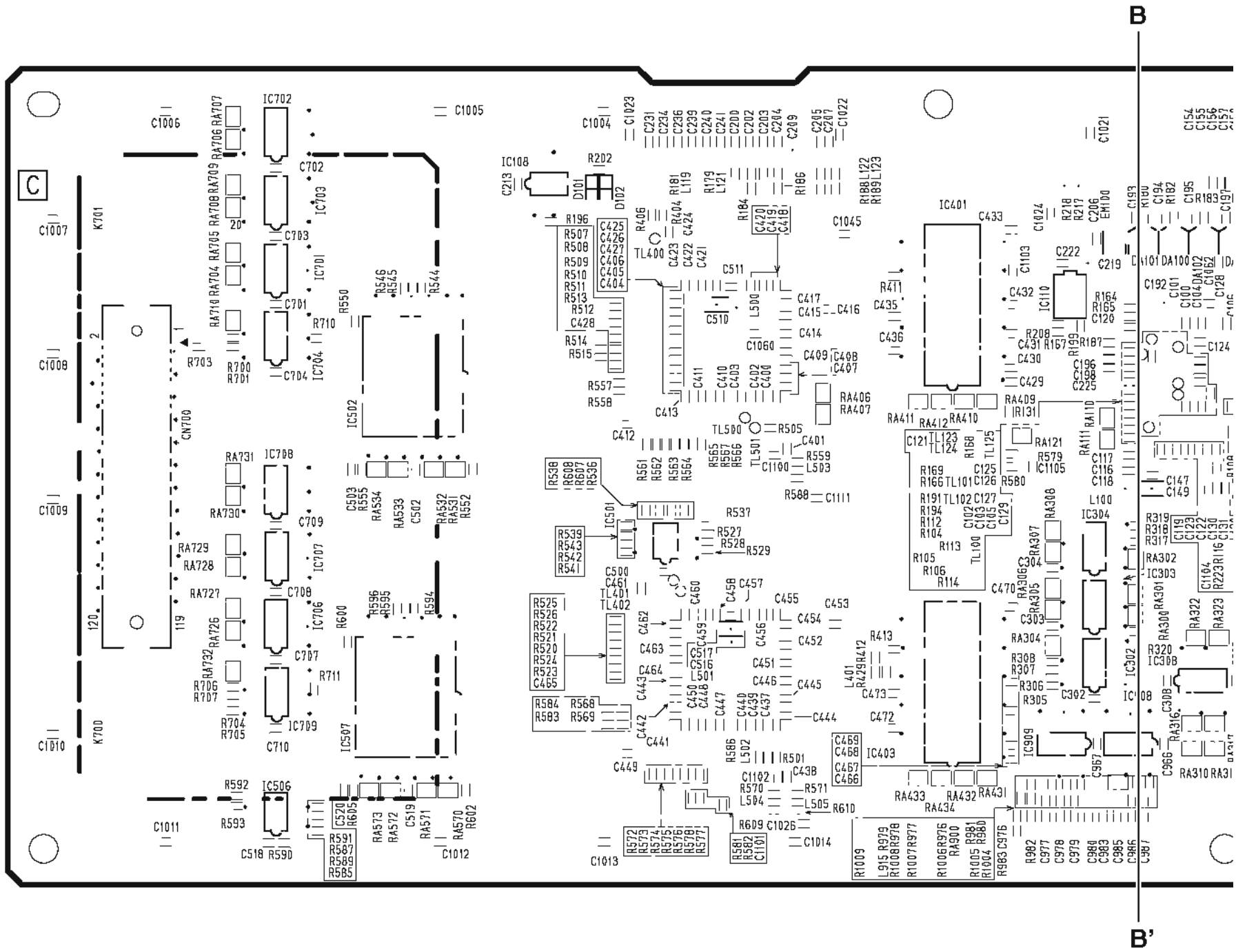
B
B'
C
IC702
IC703
IC701
IC704
IC708
IC709
IC706
IC707
IC502
IC507
IC506
IC108
IC401
IC110
IC1105
IC304
IC303
IC302
IC308
IC403
IC909
C1006
C1005
C1004
C1023
C1022
C1021
C1007
C1008
C1009
C1010
C1011
C1012
C1013
C1014
K701
K700
CN700
R703
R700
R701
R710
R711
R704
R705
R706
R707
R600
R592
R593
R591
R587
R589
R585
R590
R202
D101
D102
R196
R507
R508
R509
R510
R511
R513
R512
R514
R515
R557
R558
R538
R608
R607
R536
R539
R543
R542
R541
R537
R527
R528
R529
R525
R526
R522
R521
R520
R524
R523
R584
R583
R568
R569
R572
R573
R574
R575
R576
R578
R577
R581
R582
R1009
R1008
R1007
R1006
R1005
R1004
R983
R982
R977
R978
R979
R976
R981
R980
R975
R505
R559
R503
R588
R561
R562
R563
R564
R565
R567
R566
R411
R412
R413
R429
R435
R436
R433
R432
R431
R434
R610
R609
R571
R570
R586
R502
R501
R1102
R1100
R1101
R1026
R1111
R184
R186
R188
R189
R179
R181
R119
R121
R122
R123
R406
R404
R423
R424
R422
R421
R218
R217
R222
R219
R164
R165
R120
R208
R167
R199
R187
R131
R121
R579
R580
R169
R166
R191
R194
R112
R104
R113
R105
R106
R114
R168
R125
R126
R127
R129
R100
R319
R318
R317
R302
R301
R322
R323
R320
R316
R310
R307
R306
R305
R304
R303
R308
R309
R470
R473
R472
R471
R433
R434
C701
C702
C703
C704
C705
C706
C707
C708
C709
C710
C503
C502
C519
C520
C518
C511
C510
C512
C513
C514
C515
C516
C517
C500
C501
C461
C460
C458
C457
C455
C454
C453
C452
C451
C446
C445
C444
C447
C448
C449
C450
C440
C439
C437
C441
C442
C443
C462
C463
C464
C465
C425
C426
C427
C406
C405
C404
C423
C422
C421
C420
C419
C418
C428
C411
C410
C403
C402
C400
C412
C413
C414
C416
C417
C415
C409
C408
C407
C1060
C1045
C433
C432
C431
C430
C429
C436
C435
C1103
C1024
C206
C219
C193
C194
C195
C196
C197
C198
C225
C124
C147
C149
C117
C116
C118
C119
C123
C122
C130
C131
C1104
C223
C116
C121
C125
C126
C127
C129
C102
C103
C105
C100
C101
C104
C1062
C128
C192
C154
C155
C156
C157
C966
C967
C976
C977
C978
C979
C980
C983
C985
C986
C987
C988
C989
C990
C991
C992
C993
C994
C995
C996
C997
C998
C999
C1000
C1001
C1002
C1003
C1027
C1028
C1029
C1030
C1031
C1032
C1033
C1034
C1035
C1036
C1037
C1038
C1039
C1040
C1041
C1042
C1043
C1044
C1046
C1047
C1048
C1049
C1050
C1051
C1052
C1053
C1054
C1055
C1056
C1057
C1058
C1059
C1061
C1063
C1064
C1065
C1066
C1067
C1068
C1069
C1070
C1071
C1072
C1073
C1074
C1075
C1076
C1077
C1078
C1079
C1080
C1081
C1082
C1083
C1084
C1085
C1086
C1087
C1088
C1089
C1090
C1091
C1092
C1093
C1094
C1095
C1096
C1097
C1098
C1099
C1100
C1101
C1102

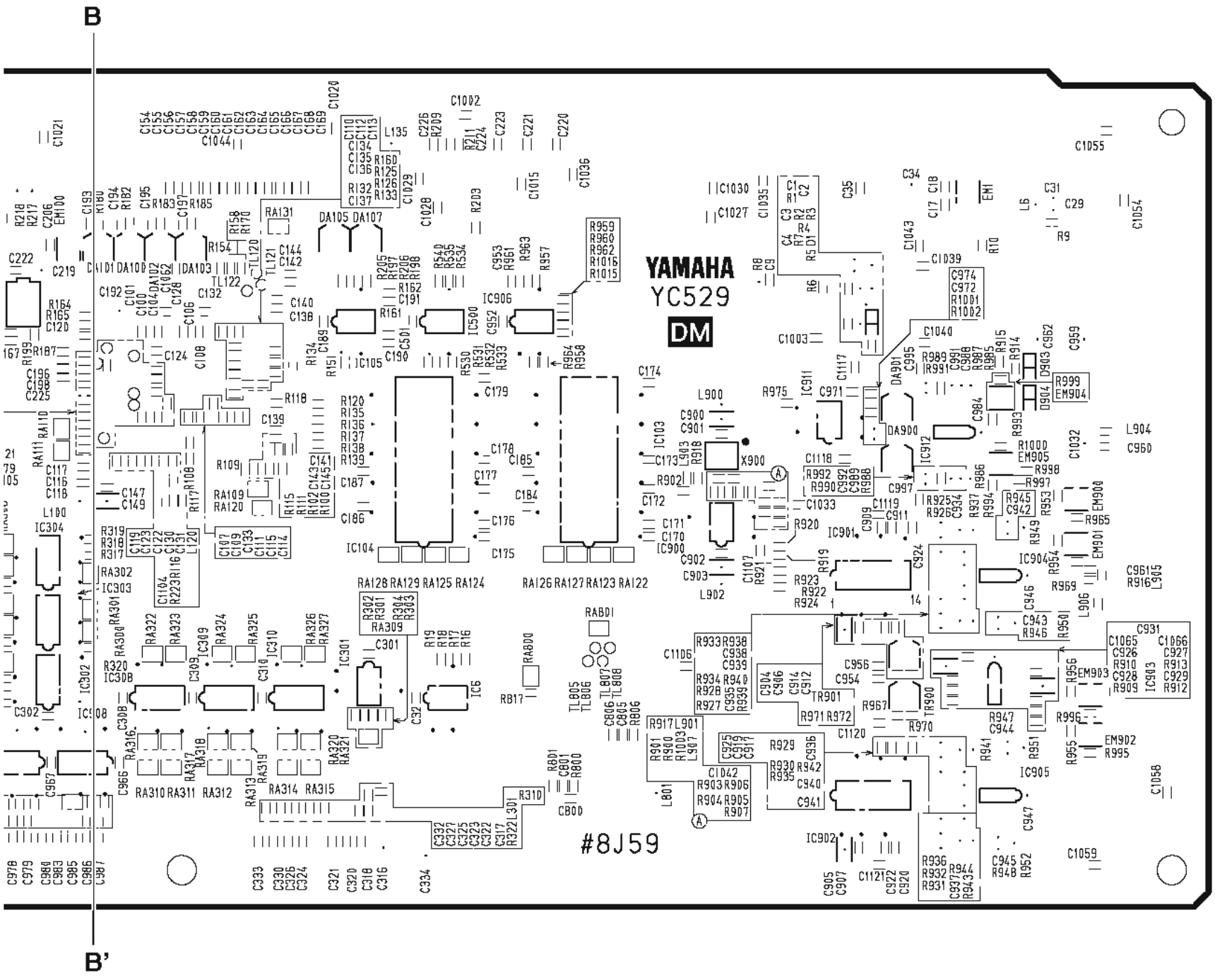

Pattern Side（パターン側）

2NA-WU87060 1

• PNA Circuit Board

C

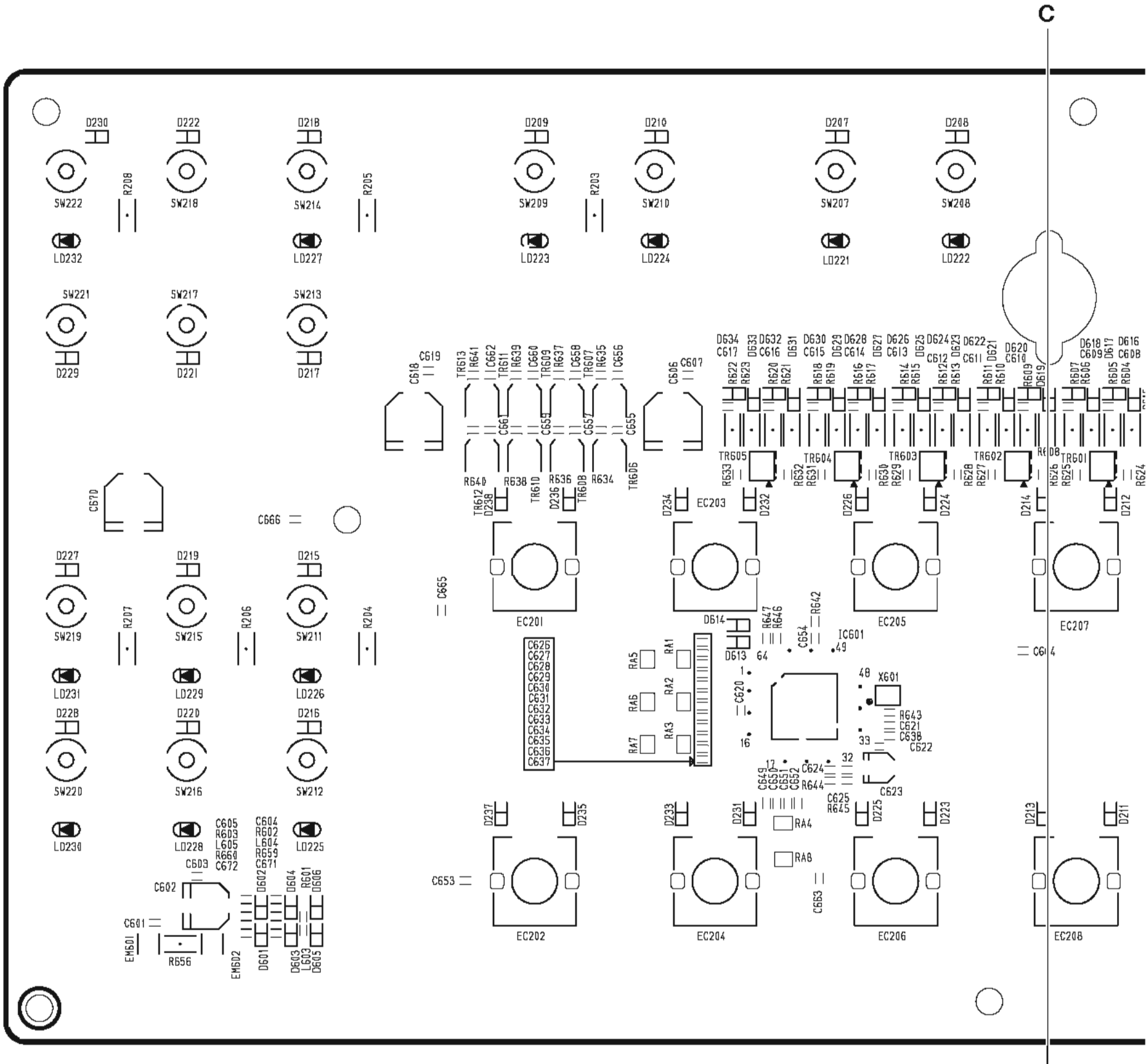

C'

2NA-WV91820 1

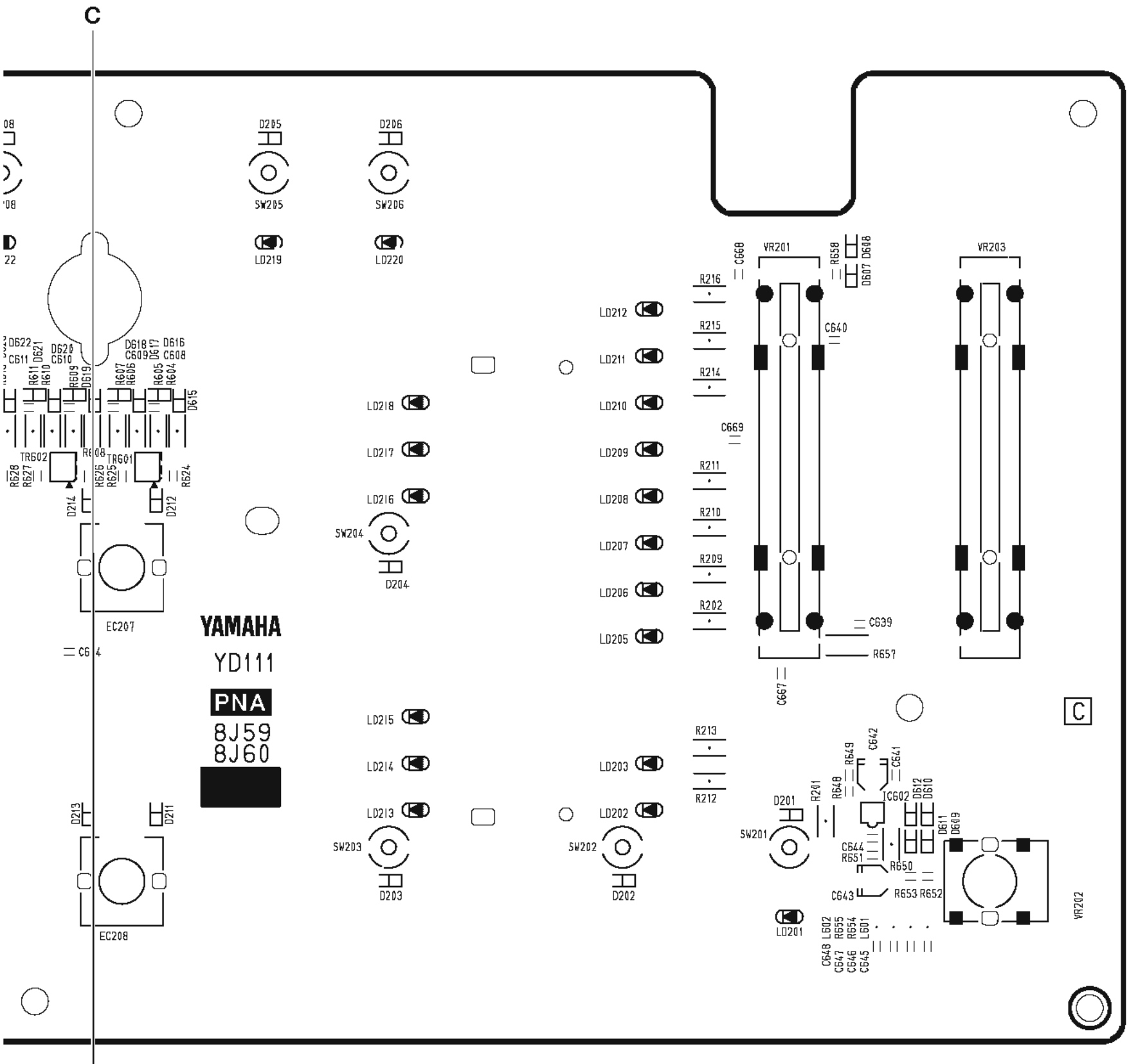

2NA-WV91820 /1\

• PNA Circuit Board

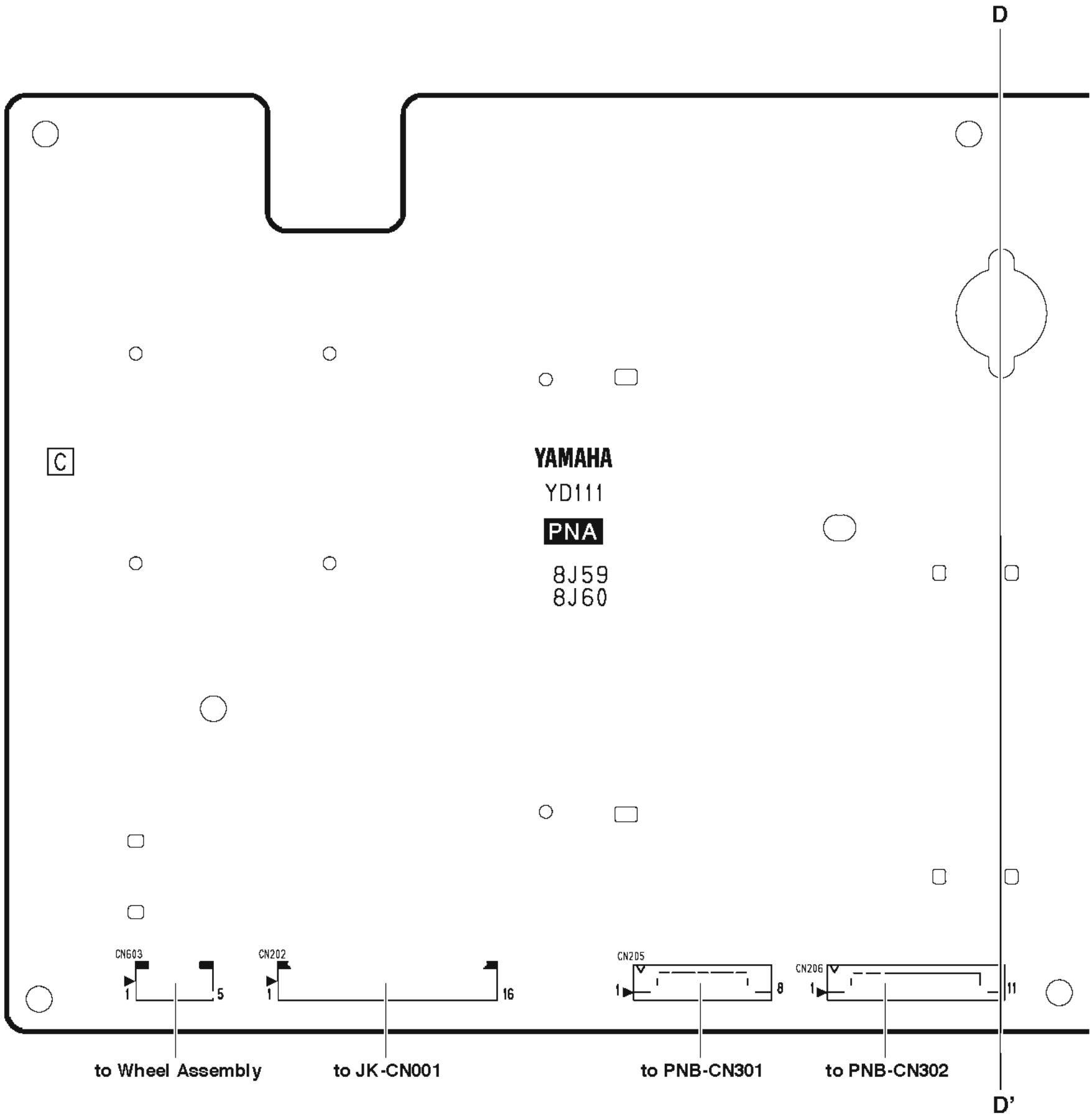

Details of the X601 attachment direction.
X601取り付け方向詳細

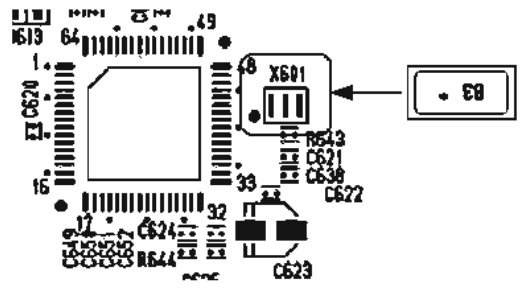

2NA-WV91820 1

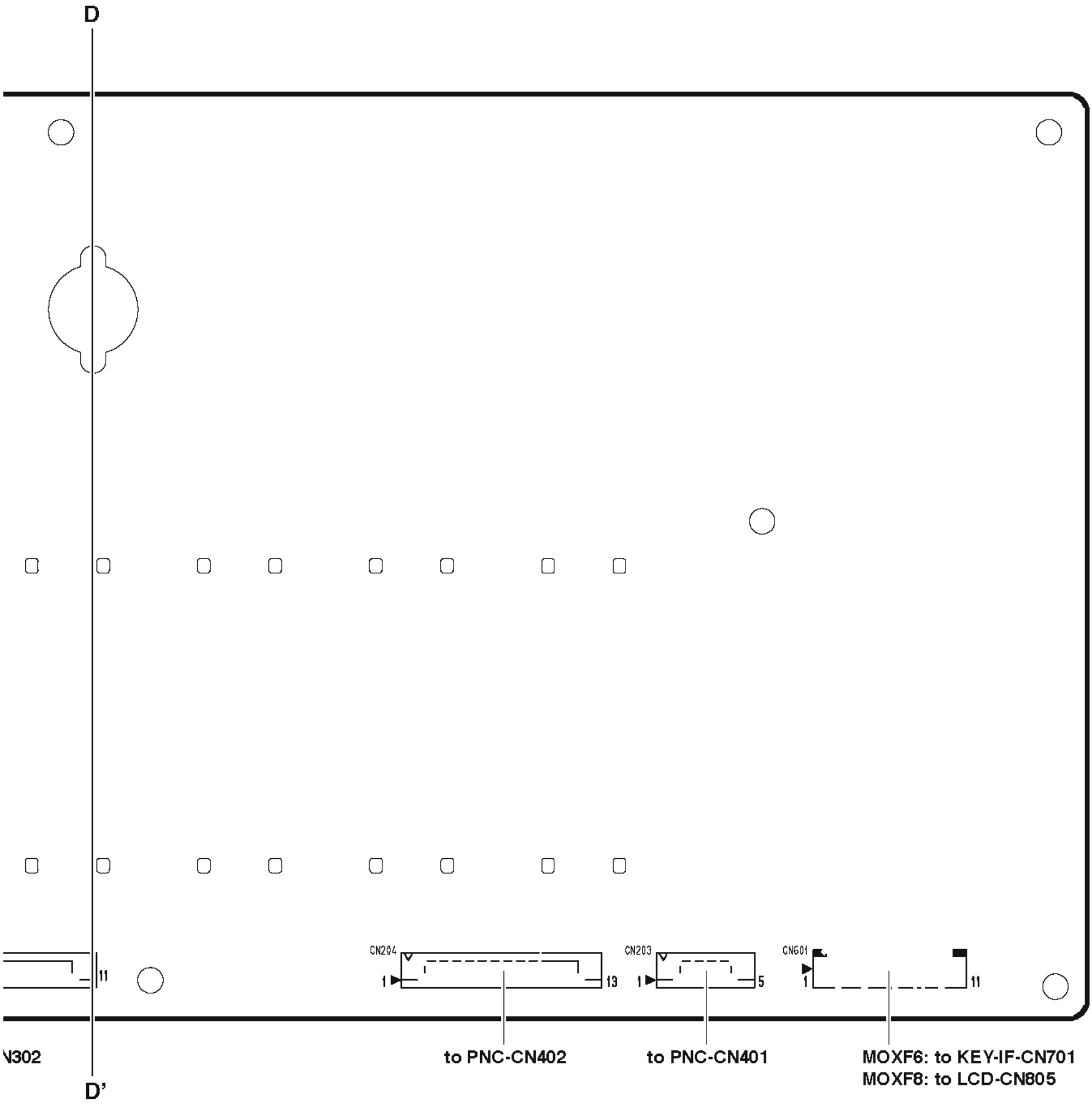

Pattern Side（パターン側）

2NA-WV91820 1

• PNB Circuit Board

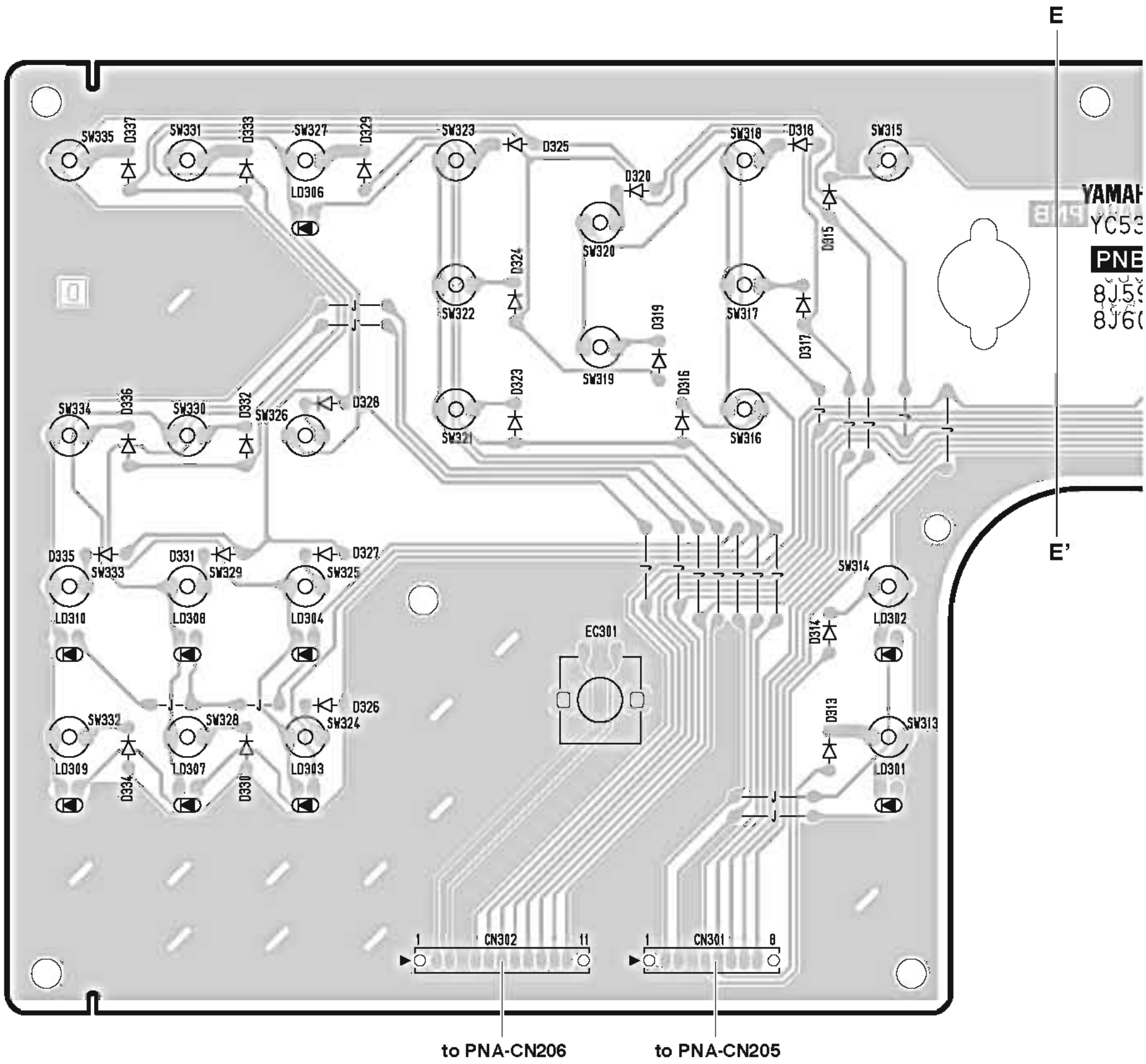

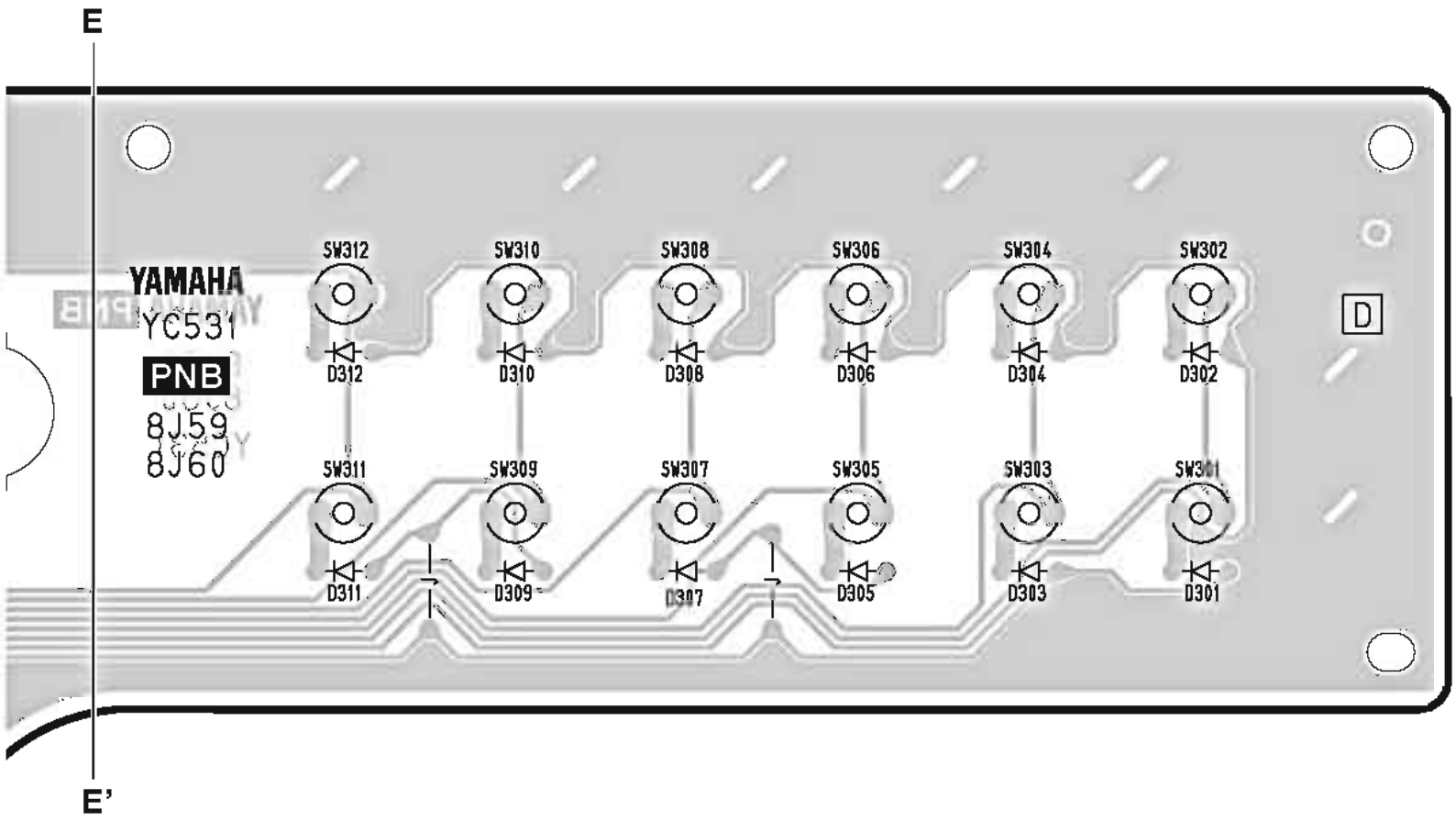

How to attach a assembly wiring. 束線の取付け方法。

- Edge mark is adjusted to Pin 1(△) mark.
  エッジマークを１ピン側（△）にする。
- Put the wire in after putting the cable holder in the PWB.
  ケーブルホルダーを基板に取り付け後、束線を差し込む。

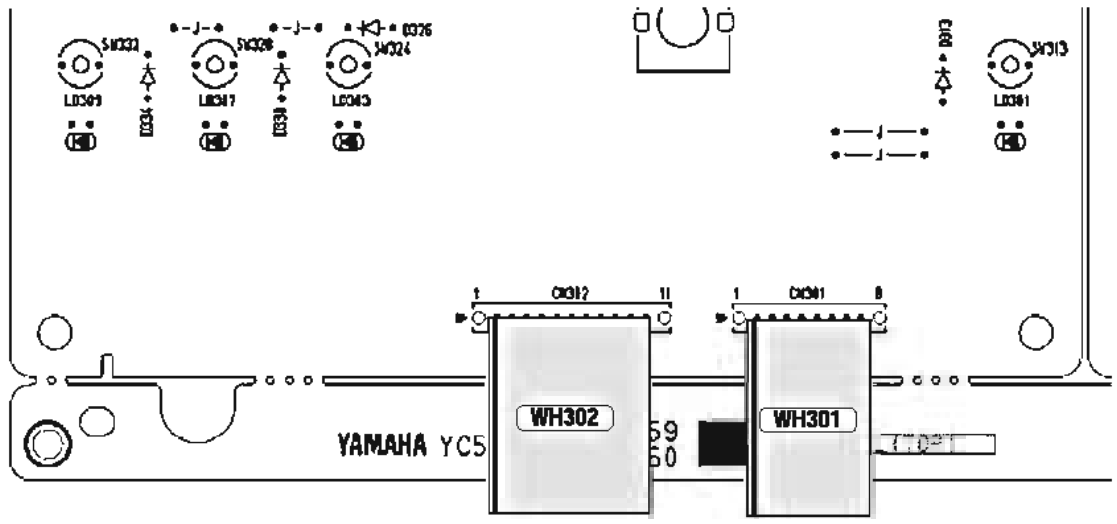

Component Side（部品側）

2NA-WU87090 2

• PNC Circuit Board

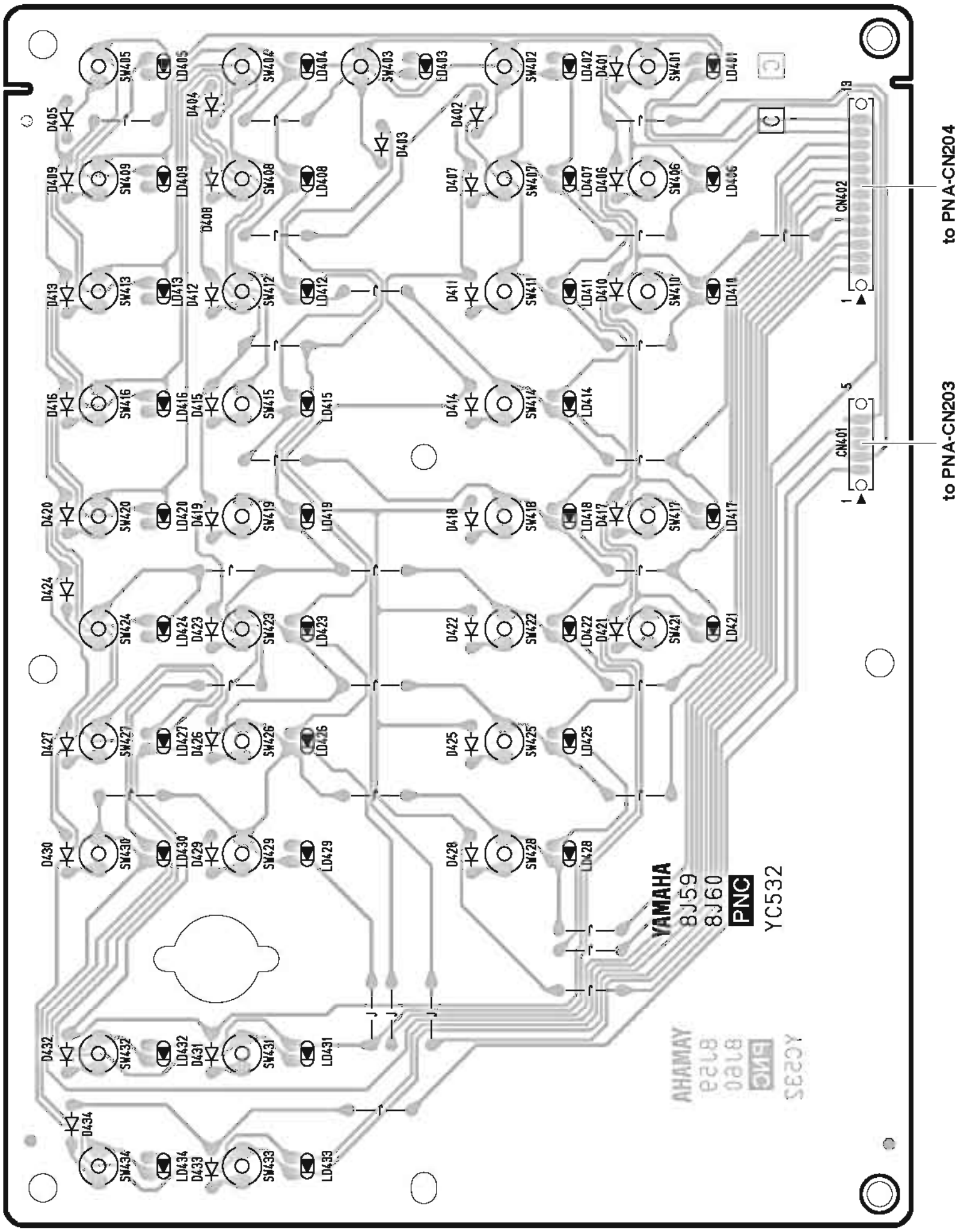

Component Side（部品側）

•LCD Circuit Board

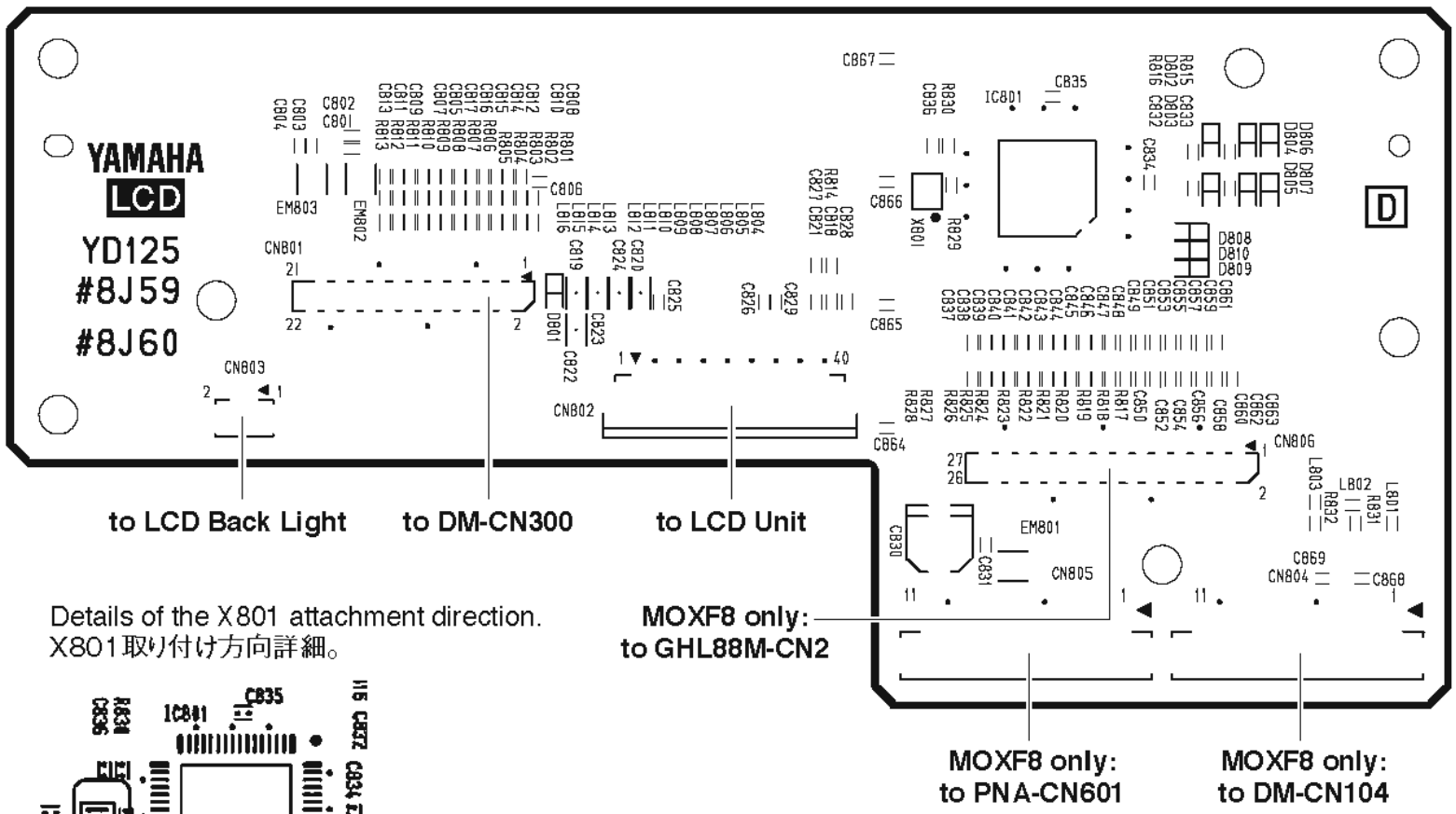

Details of the X801 attachment direction.
X801取り付け方向詳細。

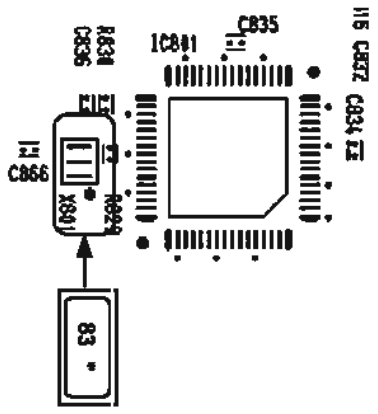

Component Side（部品側）

•KEY-IF Circuit Board (MOXF6)

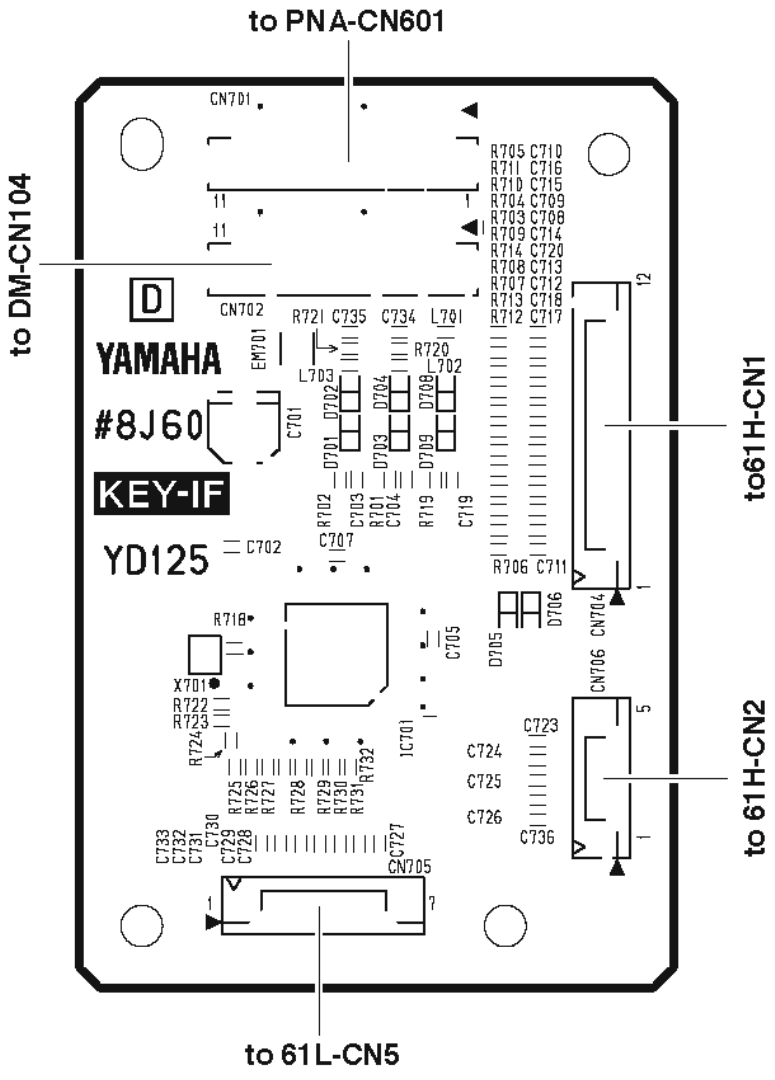

Details of the X701 attachment direction.
X701取り付け方向詳細。

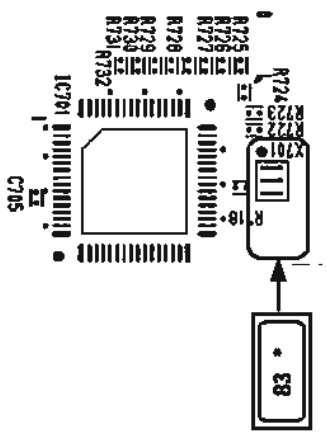

Component Side（部品側）

LCD: 2NA-WU87110 1
KEY-IF: 2NA-WU87110 1

• JK Circuit Board

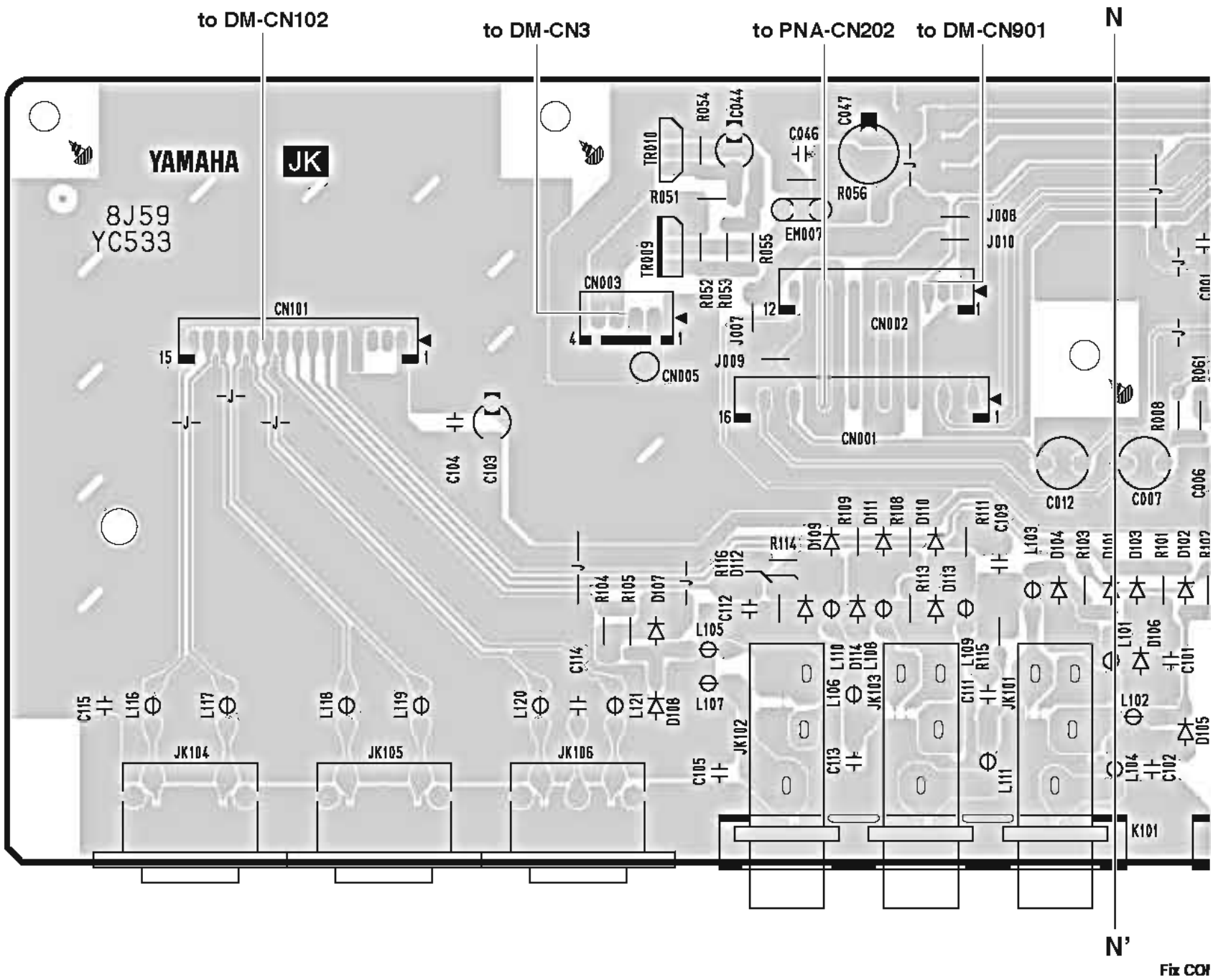

Fix CO

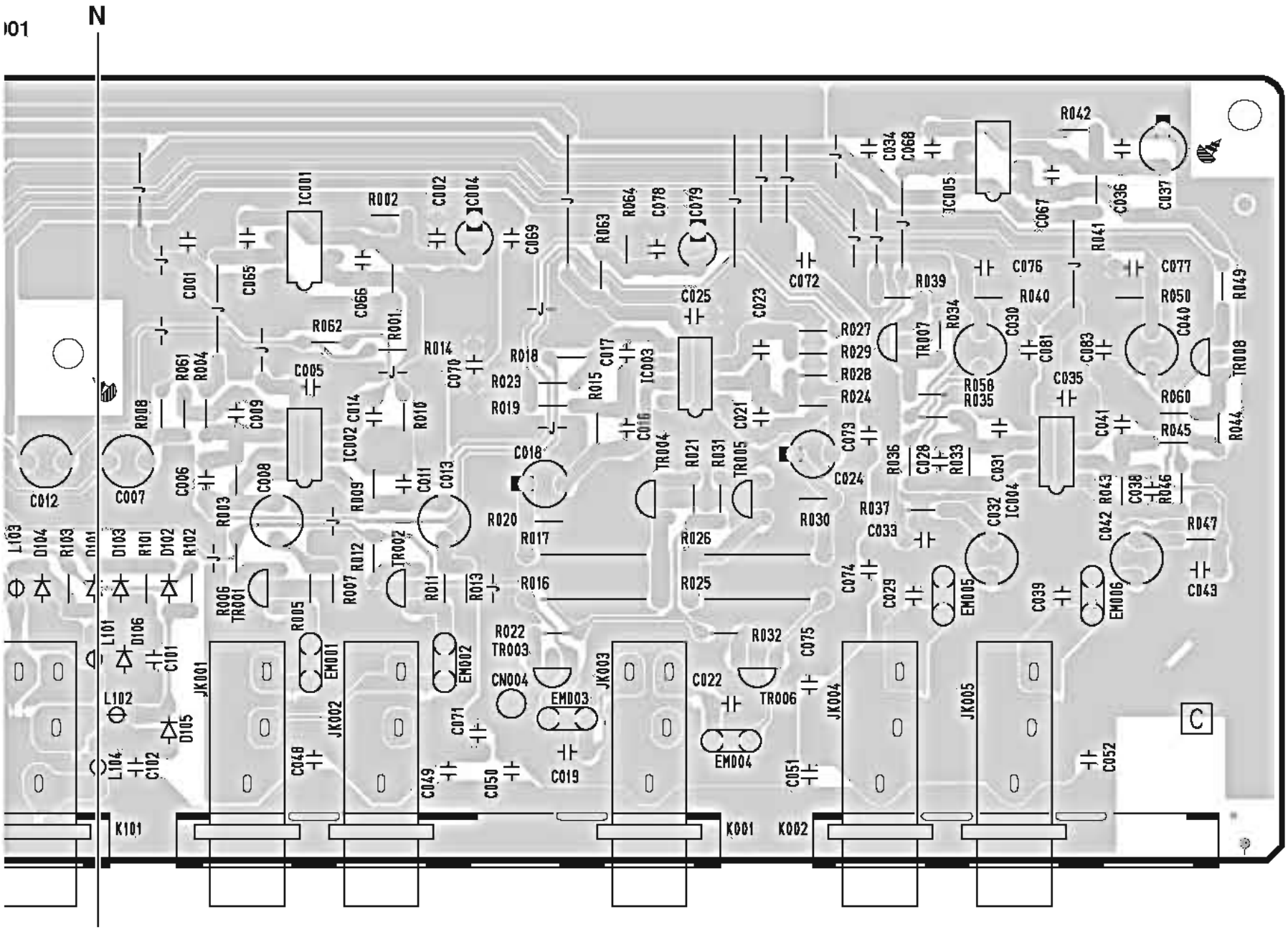

Fix CONNECTOR PLATE K001,K002 and K101 to PWB by twisting the feet.
JKアングルK001.K002,K101は、足をひねって基板に固定する事。

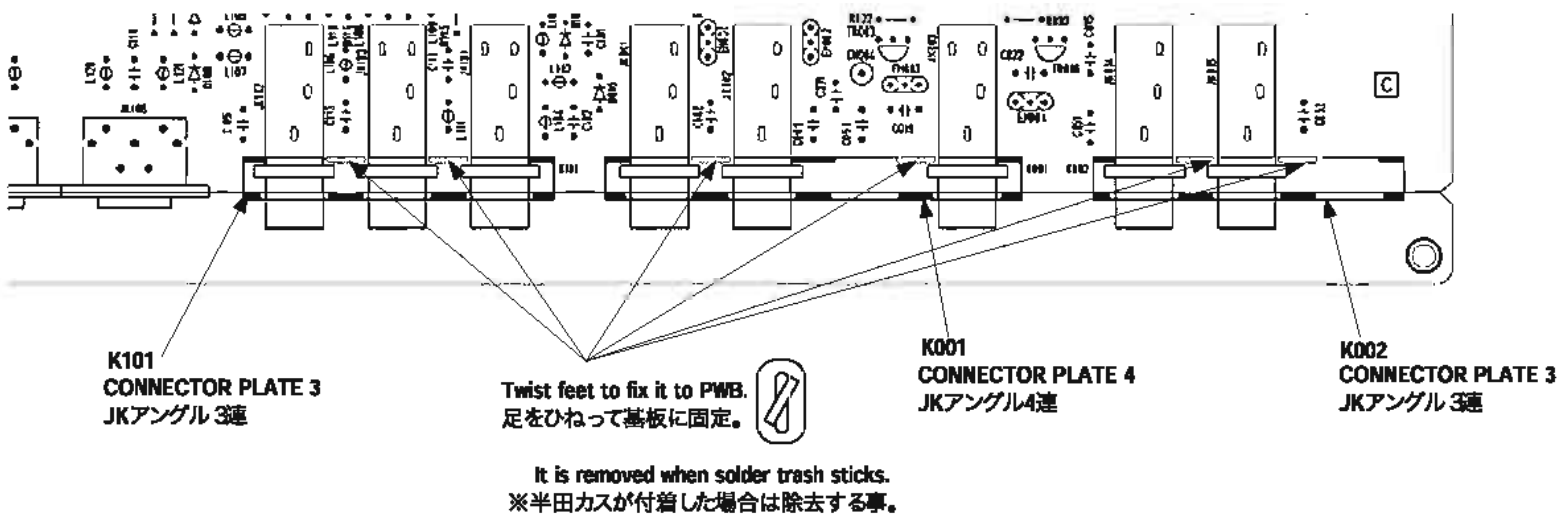

It is removed when solder trash sticks.
※半田カスが付着した場合は除去する事。

Component Side（部品側）

• PS Circuit Board

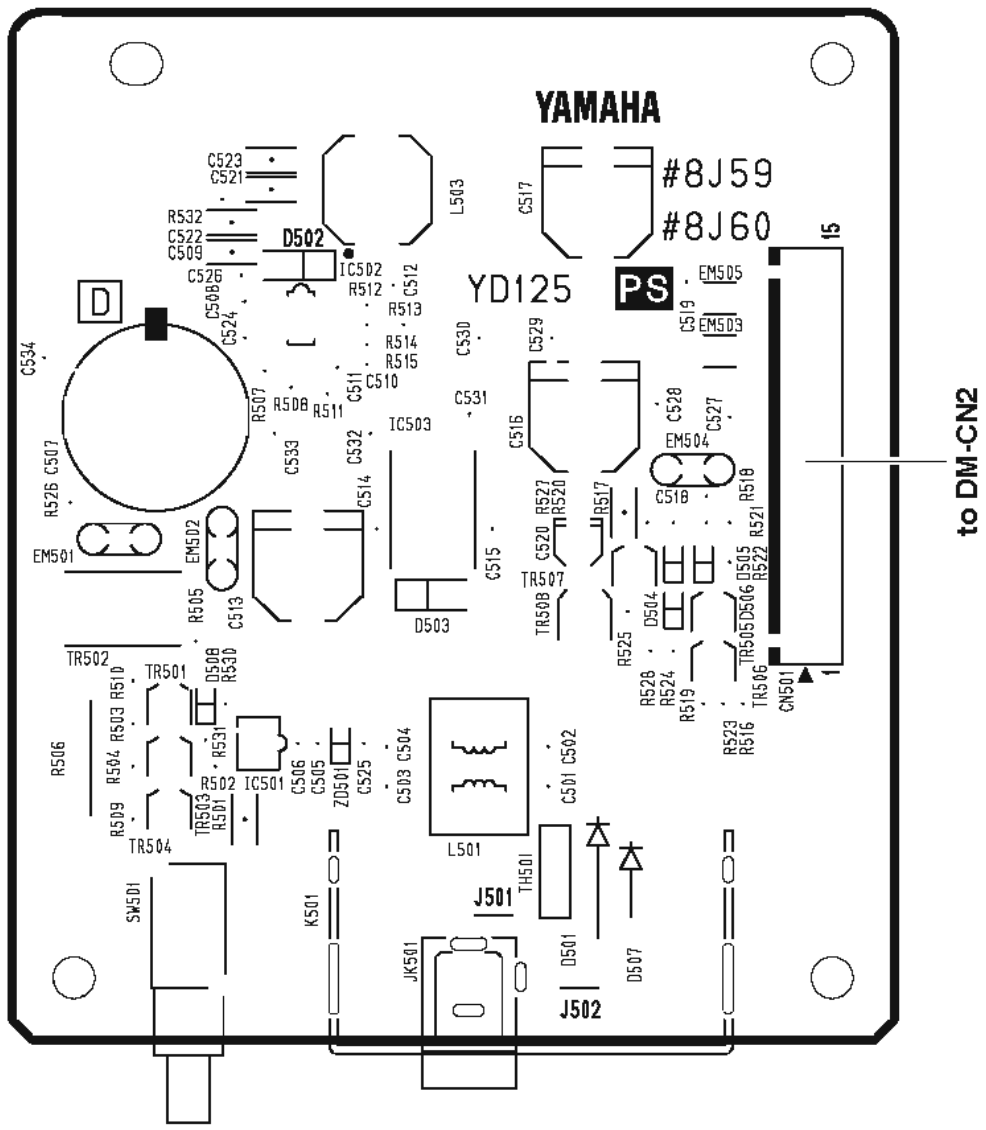

Component Side（部品側）

• USB Circuit Board

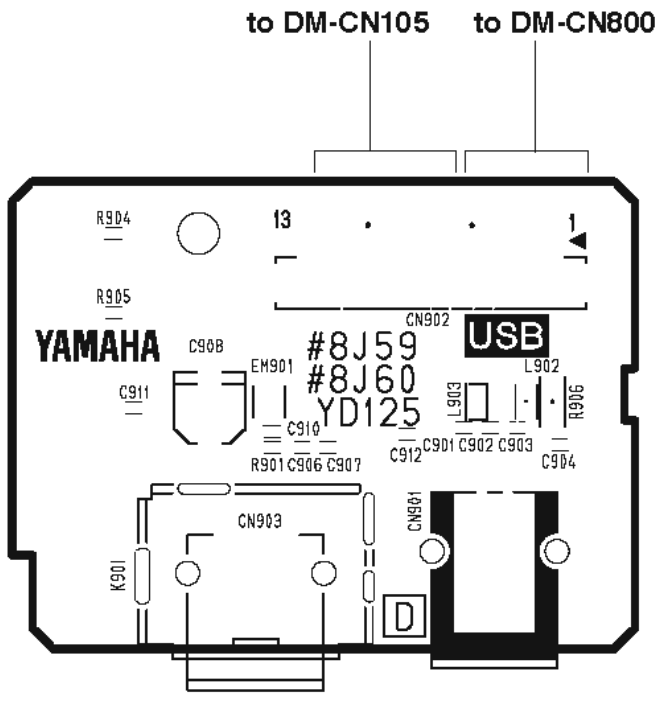

Component Side（部品側）

PS: 2NA-WU87110 △1
USB: 2NA-WU87110 △1

• GHL88H Circuit Board (MOXF8)

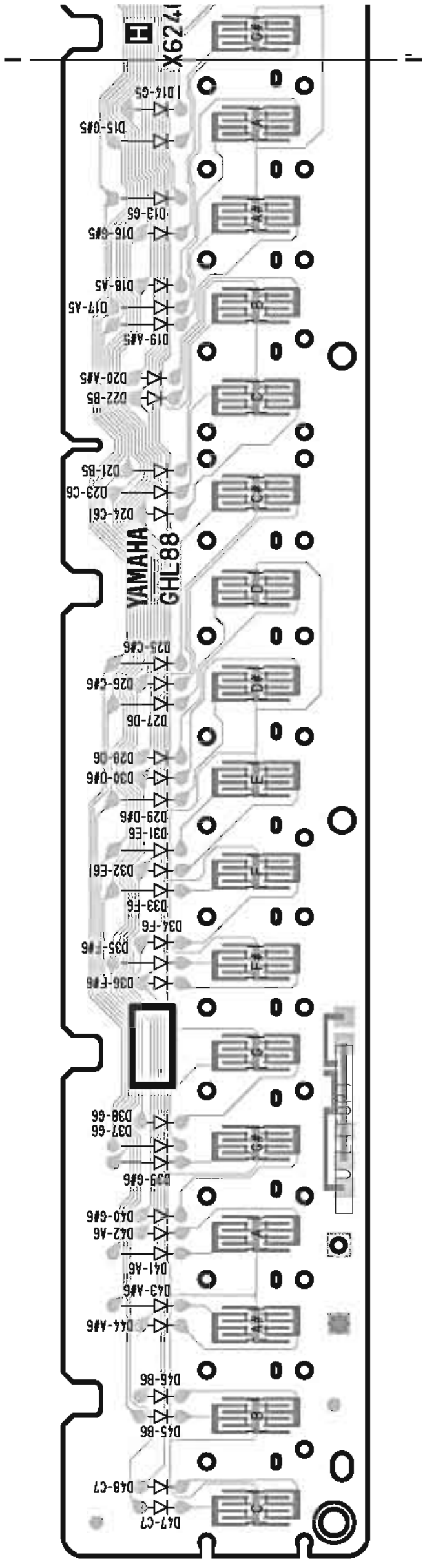

2NAK8-WF46250

• GHL88L Circuit Board (MOXF8)

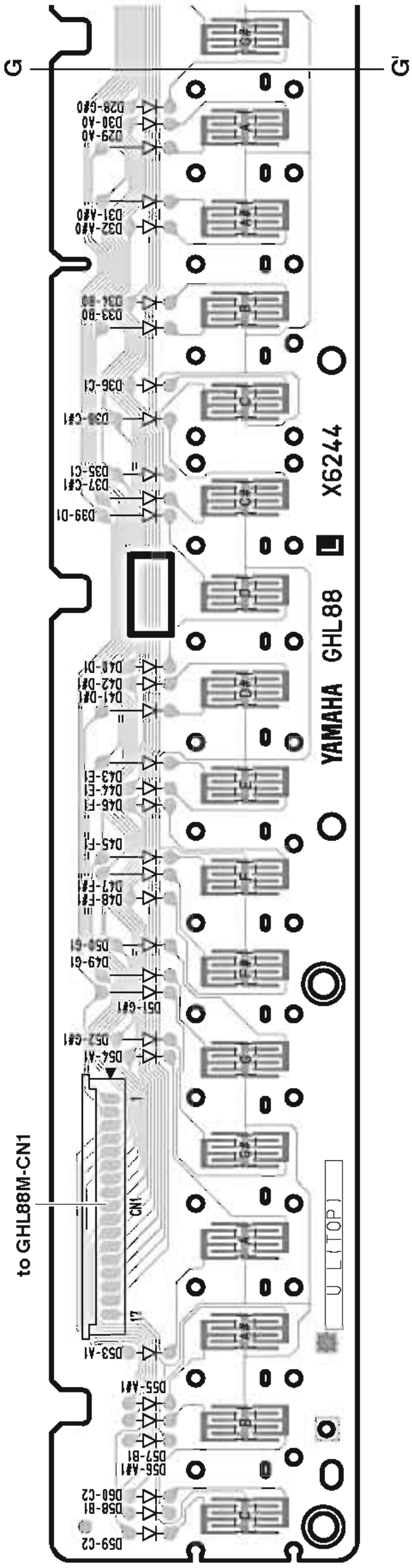

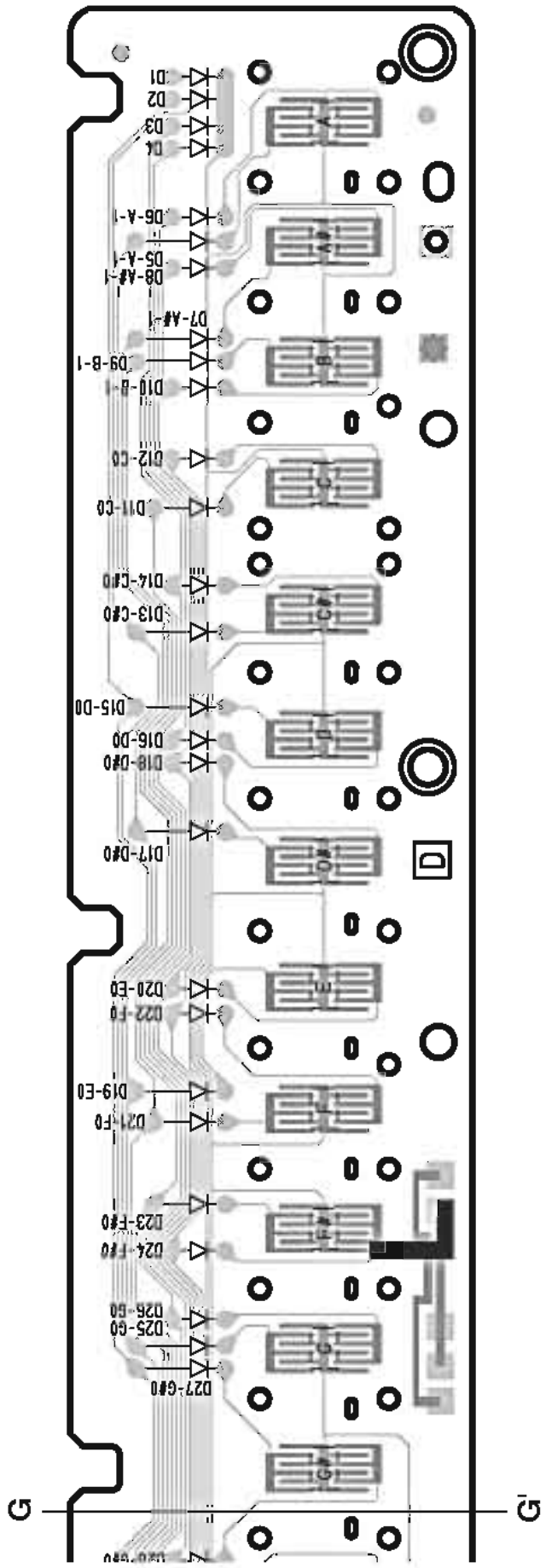

Component Side (部品側)

2NAK8-WF46230

• GHL88M Circuit Board (MOXF8)

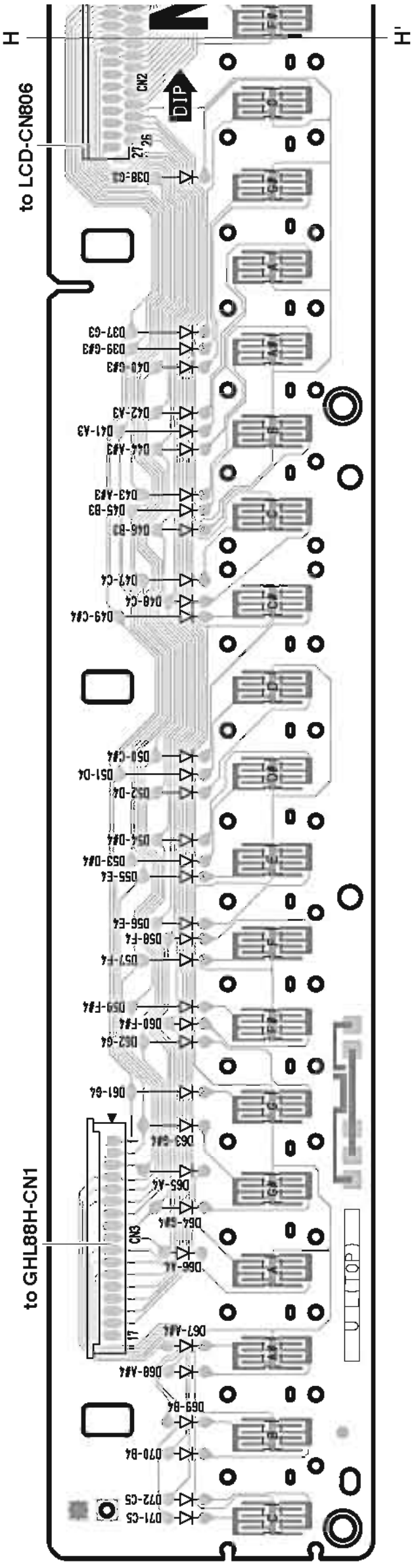

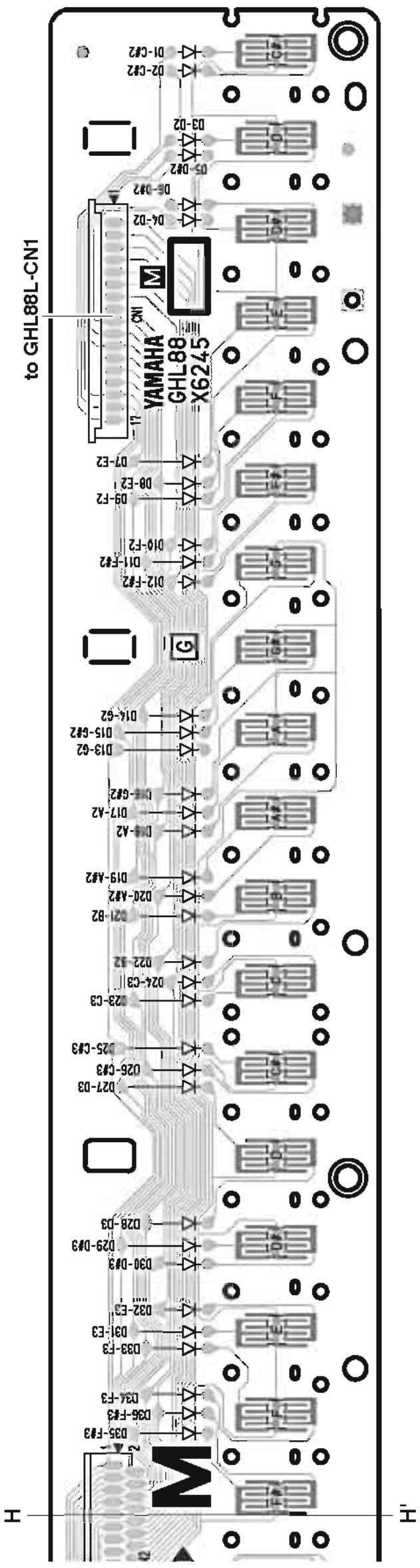

2NAK8-WF46240 △2

•61H Circuit Board (MOXF6)

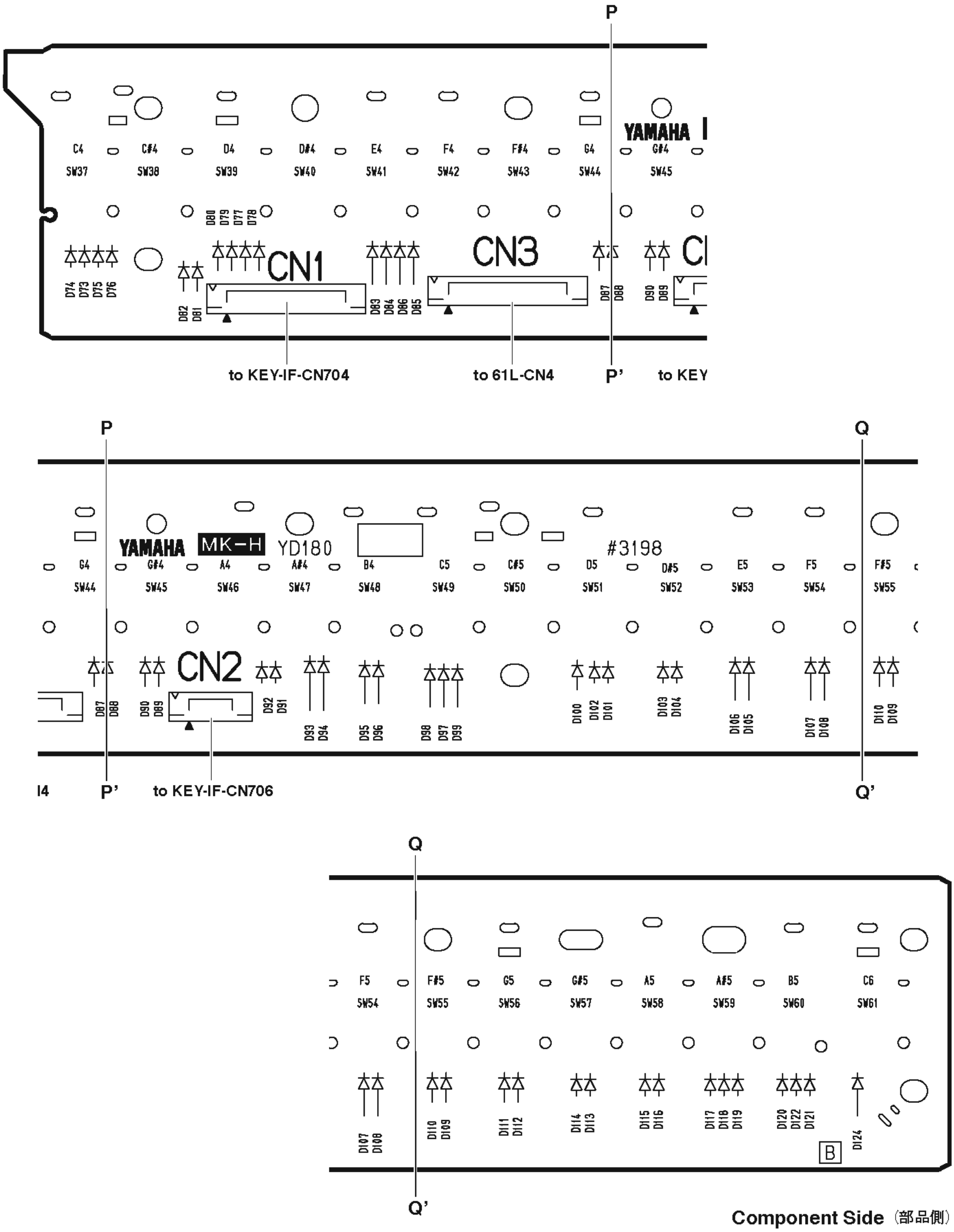

Component Side（部品側）

2NAK8-WW29280 /1

•61H Circuit Board (MOXF6)

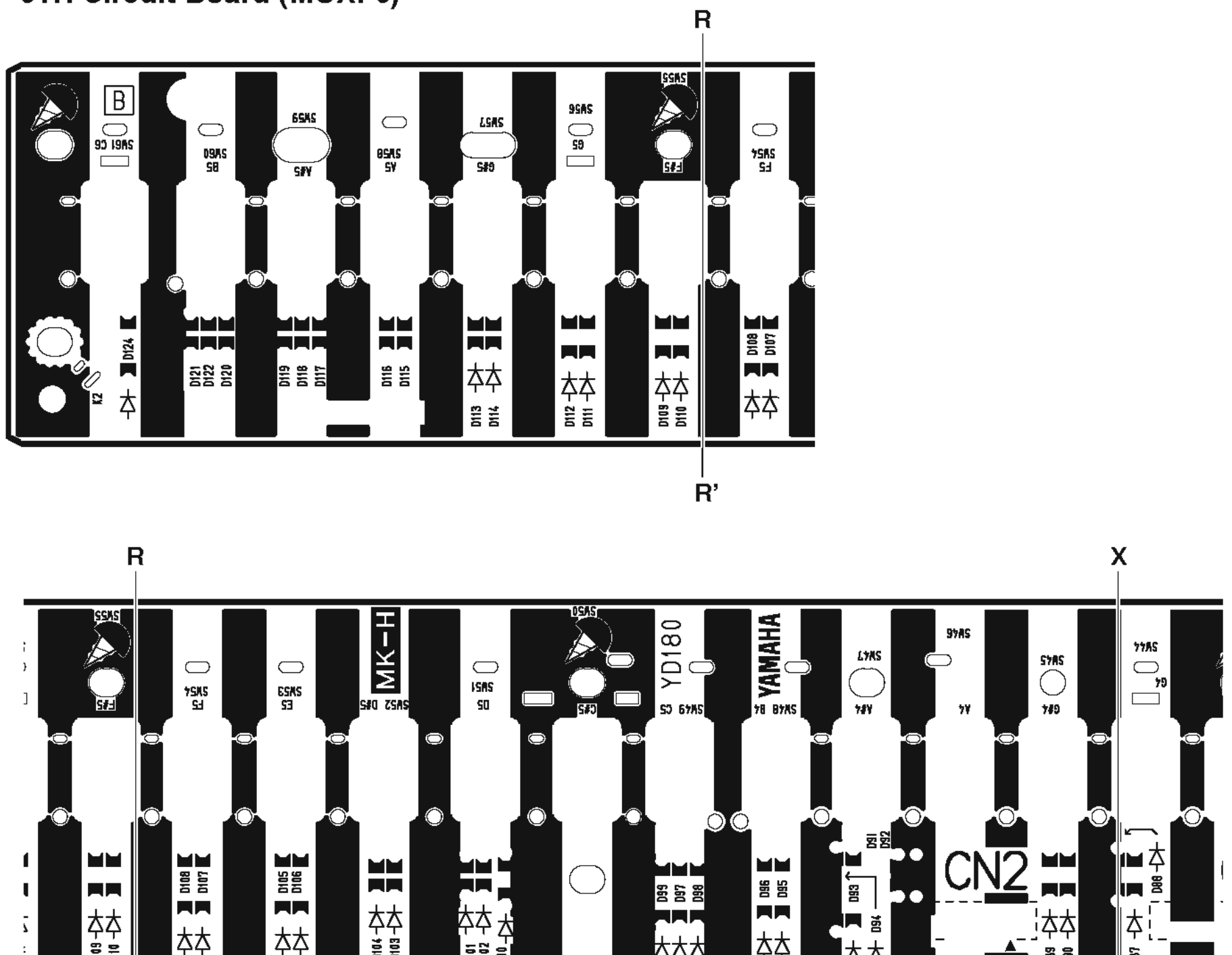

Pattern Side（パターン側）

2NAK8-WW29280 /1\

•61L Circuit Board (MOXF6)

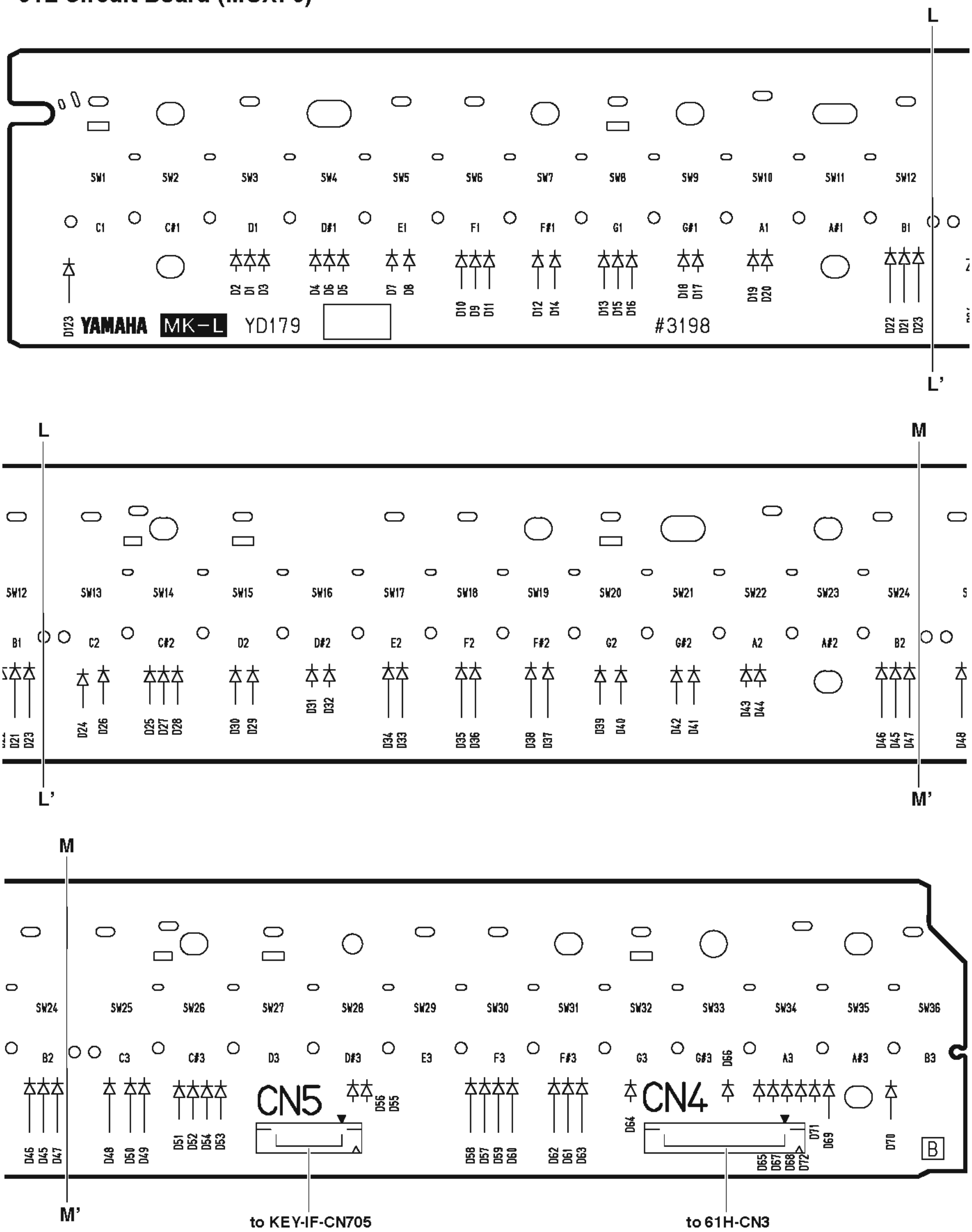

Component Side（部品側）

2NAK8-W29270 /1

•61L Circuit Board (MOXF6)

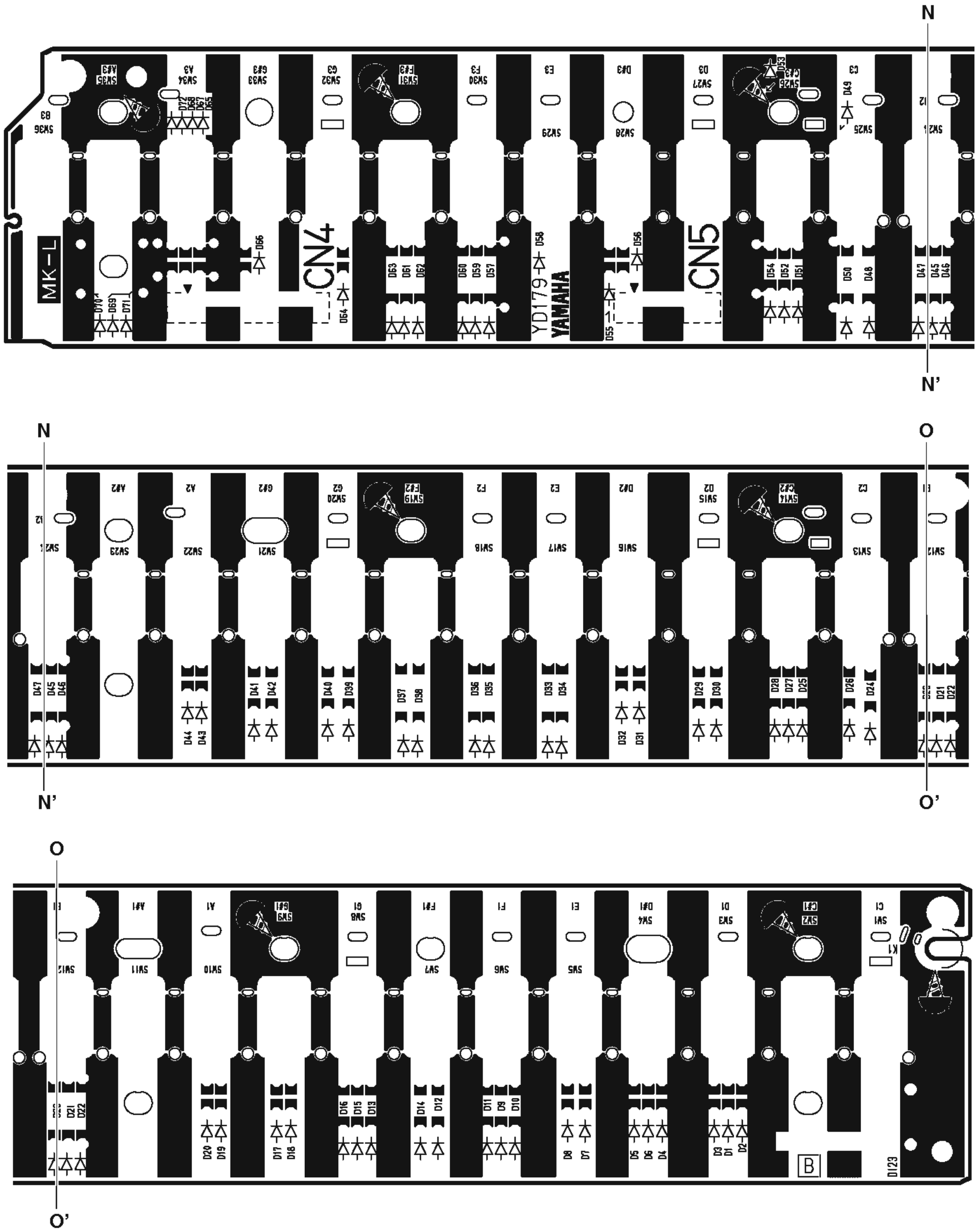

Pattern Side（パターン側）

2NAK8-W29270 1

■ TEST PROGRAM

*	***If you execute the test no.47, Factory Set, the user's data may be lost.*** ***Therefore, back up the user's data in advance.***

1. Measurement conditions

1-1 Power Supply

Use PA-150A or PA-150 (AC adaptor).

1-2 Measuring instruments

- Level meter (with a JIS-C filter)
- Frequency counter (The number of decimal places of measurable value is more than 3.)

Note: The input impedance of the measuring instrument is more than 1M ohm.

OUTPUT [L/MONO],[R] terminal: 10k ohm load
[PHONES] L/R terminal: 33 ohm load

1-3 Jigs

Foot pedal (FC-3), Foot switch (FC-4 or FC-5), Foot controller (FC-7 or FC-9), MIDI cable, USB cable (A type-B type), USB flash memory, Monitor speaker, MIDI monitor, Oscillator, PC(Personal Computer)(*1)

*1: The PC to be connected to the USB [TO HOST] terminal must have the following specifications.

• Terminal: Built in USB interface

• OS, CPU, Memory

OS: [Windows XP Professional SP3 / Windows XP Home Edition SP3]
CPU: Intel Pentium 2.0GHz or more
Memory: 512MB or more

OS: [Windows Vista SP1 (32/64bit)]
CPU: Intel Pentium 2.0GHz or more
Memory: 1GB or more

OS: [Windows 7 (32/64bit)]
CPU: Intel Pentium 2.0GHz or more
Memory: 1GB or more

• Drivers, Tools:

No.	Software	Version	Supplier
1	Yamaha Steinberg USB Driver	V1.8.0	DMI Soft Group
2	AsioLoopBack.exe	V1.6.3.0	DMI Soft Group

2. How to enter the Test Program

While holding the [C#2], [F2] and [G#2] keys (C#2 major chord), turn the power on.

or

While holding the number [1] and number [3] buttons on the panel, turn the power on.

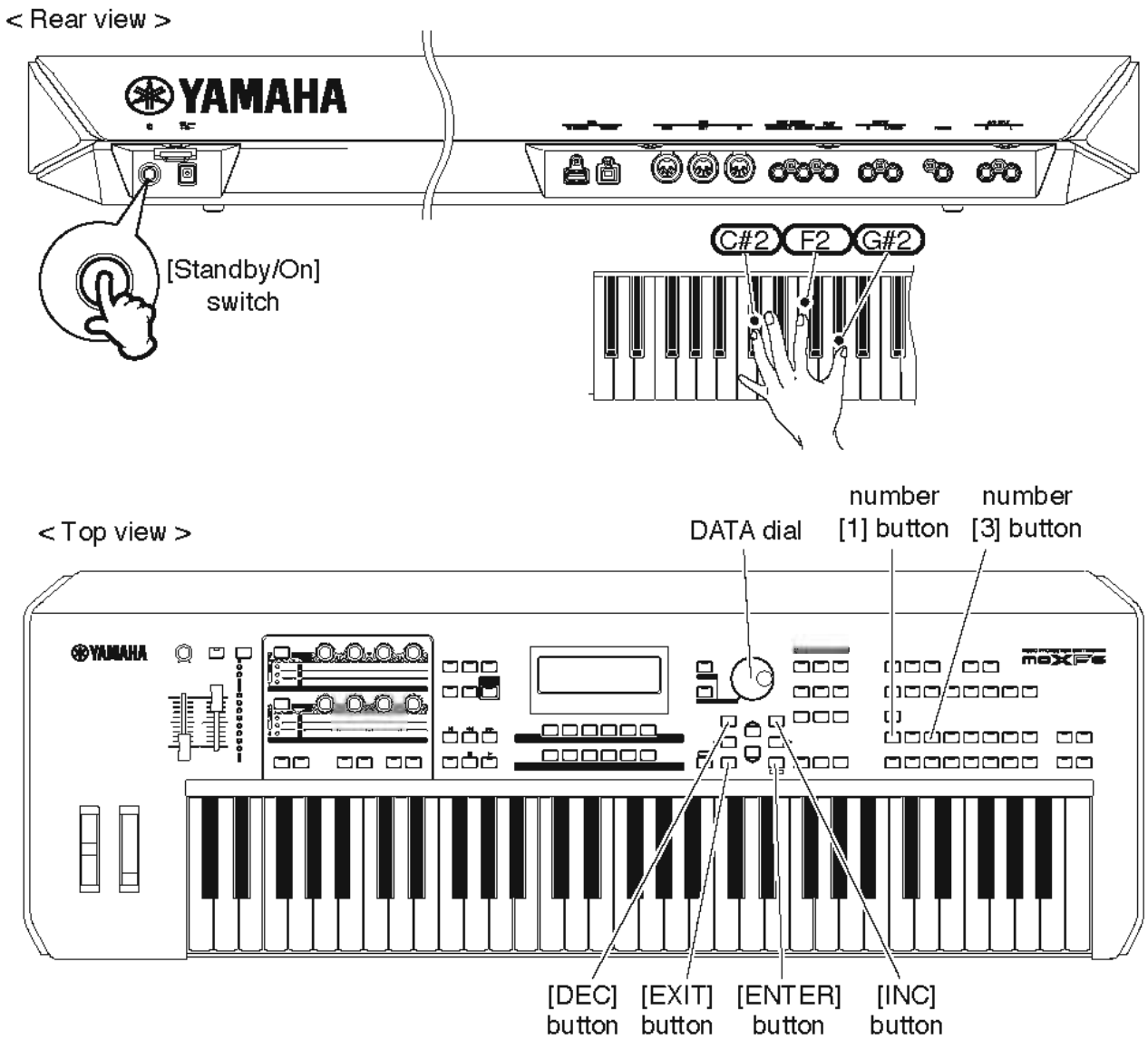

2-1 How to proceed the test

1) When the test program is activated, the sign "MOXF6/8 Test Program" is displayed on the LCD. In such a condition, press the [ENTER] button to enter the test item selection mode.
2) Press the [INC] or [DEC] button, or turn the DATA dial to select a test item.
3) Press the [ENTER] button to execute a test.

- If the result is successful.

In the acceptable selection screen, an asterisk (*) will be displayed at the head, so that you can see later if it has already been checked.

If the result is successful, press the [EXIT] button to return to the test item selection screen.

- If the result is unacceptable, or under inspecting,

If the result is unacceptable or under inspecting, press the [EXIT] button to return to the test item selection screen.

3. Test program list

TEST No.	LCD display	Test description, judging conditions, etc.
1	001 Version	Displays the ROM Version. Check the version of ROM (x.xx). ("Boot: x.xx" / "Firm: x.xx")
2	002 ROM 1	Checks the ROM. (Simple check) Check the ROM that is connected to the CPU. (Read operation. Check SUM comparison.) After executing the test, confirm that "OK" is displayed on the LCD. (OK:"OK", NG:"NG") Note: If the test no.6 (All memory simple check) is executed, this test can be skipped.
3	003 RAM 1	Checks the RAMs. (Simple check) Check the RAMs that are connected to the CPU. (Read/Write operation. Connection check.) After executing the test, confirm that "OK" is displayed on the LCD. (OK:"OK", NG:"NG") Note: If the test no.6 (All memory simple check) is executed, this test can be skipped.
4	004 Wave ROM 1	Checks the wave ROMs. (Simple check) Check the wave ROMs that are connected to the tone generator (Master/Slave). (Read operation. Check SUM comparison. Connection check.) After executing the test, confirm that "OK" is displayed on the LCD. (OK:"OK", NG:"NG") Note: If the test no.6 (All memory simple check) is executed, this test can be skipped.
5	005 FX RAM 1	Checks the effect RAMs. (Simple check) Check the effect RAMs that are connected to the tone generator (Master/Slave). (Read/Write operation. Connection check.) After executing the test, confirm that "OK" is displayed on the LCD. (OK:"OK", NG:"NG") Note: If the test no.6 (All memory simple check) is executed, this test can be skipped.
6	006 All Memory	Checks all the ROMs and RAMs. (Simple check) Check all the ROM and RAMs connected to the CPU and the wave ROMs and the effect RAMs connected to the tone generator. After executing the test, confirm that "OK" is displayed on the LCD. (OK:"OK", NG:"ROM:NG"/"RAM:NG"/"WAVE ROM:NG"/"FX RAM:NG") (In case of NG, either of them becomes "NG".) Note: If the test result is OK, the test no.2 thru no.5 can be skipped.
7	007 TG	Checks the tone generator. Automatically chromatic scales are output. (Sine wave: from C2 to G4 key, twice cycles) Confirm neither abnormal sound nor noise is heard. After executing the test, "END" is displayed on the LCD.
8	008 Pitch	Checks the pitch accuracy. Connect a frequency counter to the [PHONES] terminal. (L or R) Confirm that sound is produced with 441Hz +/-0.2Hz sine wave.
9	009 Output R	Checks the output level R. • Output Level and Cross Talk Level (PHONES) Connect a level meter to the [PHONES] terminal (L and R). Confirm each output level is as follows. PHONES L: -55.0dBu or less PHONES R: -2.9dBu +/-2dB • Output Level and Cross Talk Level (OUTPUT) Connect the level meter to the OUTPUT terminal ([L/MONO] and [R]). Insert the jacks to both the [L/MONO] and [R] terminals at the same time. Confirm each output level is as follows. OUTPUT L: -80.0dBu or less OUTPUT R: +1.4dBu +/-2dB

TEST No.	LCD display	Test description, judging conditions, etc.
9		• Volume Attenuation Connect the level meter to the OUTPUT terminal ([L/MONO] and [R]). Insert the jacks to both the [L/MONO] and [R] terminals at the same time. Set the [MASTER VOLUME] slider to minimum, and measure the attenuation level. Confirm the output level is as follows. OUTPUT R: -80.0dBu or less
10	010 Output L	Checks the output level L. • Output Level and Cross Talk Level (PHONES) Connect the level meter to the [PHONES] terminal (L and R). Confirm each output level is as follows. PHONES L: -2.9dBu +/-2dB PHONES R: -55.0dBu or less • Output Level and Cross Talk Level (OUTPUT) Connect the level meter to the OUTPUT terminal ([L/MONO] and [R]). Insert the jacks to both the [L/MONO] and [R] terminals at the same time. Confirm each output level is as follows. OUTPUT L: +1.4dBu +/-2dB OUTPUT R: -80.0dBu or less • MONO Output Level (OUTPUT) Pull out the jack on the [R] terminal. Confirm the output level is as follows. OUTPUT L: -4.6dBu +/-2dB • Volume Attenuation Connect the level meter to the OUTPUT terminal ([L/MONO] and [R]). Insert the jacks to both the [L/MONO] and [R] terminals at the same time. Set the [MASTER VOLUME] slider to minimum, and measure the attenuation level. Confirm the output level is as follows. OUTPUT L: -80.0dBu or less
11	011 Line Out Mute	Checks the digital mute function. Connect the level meter to the OUTPUT terminal ([L/MONO] and [R]). Insert the jacks to both the [L/MONO] and [R] terminals at the same time. Press the [INC] switch, and the output signal is muted. Confirm "MUTE ON" is displayed on the LCD and the output sound is muted. Also, confirm each output level is as follows at that time. OUTPUT L: -85.0dBu or less OUTPUT R: -85.0dBu or less
12	012 Mute	Checks the analog mute function. • Analog Mute (PHONES) Connect the level meter to the [PHONES] terminal (L and R). Press the [INC] switch, and the output signal is muted. Confirm "MUTE ON" is displayed on the LCD and the output sound is muted. Also, confirm each output level is as follows at that time. PHONES L: -26.0dBu or less PHONES R: -26.0dBu or less • Analog Mute (OUTPUT) Connect the level meter to the OUTPUT terminal ([L/MONO] and [R]). Insert the jacks to both the [L/MONO] and [R] terminals at the same time. Press the [INC] switch, and the output signal is muted. Confirm "MUTE ON" is displayed on the LCD and the output sound is muted. Also, confirm each output level is as follows at that time. OUTPUT L: -40.0dBu or less OUTPUT R: -40.0dBu or less

TEST No.	LCD display	Test description, judging conditions, etc.
13	013 SW, LED	Checks the panel switches and LEDs. Press the panel switch as indicated on the display. The corresponded LED lights. If there are two or more corresponded LED, press the panel switch repeatedly, and each LED lights. The corresponding pitch sound is output while pressing the panel switch. Refer to the "Switch Test Item List" (Table 1 on page 86) for the relationship between the switch number and the generated pitch. Every time each switch is pressed, confirm the following test items. • The corresponding pitch sound is output normally. • "OK" is displayed on the LCD. • No key stick is existed. • Confirm the LEDs light one by one. When the test is finished, "End" is displayed on the LCD. (OK:"OK:[***]", NG:"NG:O=xxxx([***]) X=xxxx([***])", If multiple switches are pressed together:"Over Two Sw") (*** = Panel switch name, xxxx = Panel switch code) If the [EXIT] switch is pressed twice, this inspection is cancelled and return to the test item selection mode.
14	014 All LED On	Checks all LEDs on the panel. All the LEDs light together. Confirm all the panel LEDs light normally.
15	015 Red LED On	Checks all the red LEDs on the panel. All the red LEDs light together. Confirm all the lighting LEDs are red.
16	016 Green LED On	Checks all the green LEDs on the panel. All the green LEDs light together. Confirm all the lighting LEDs are green.
17	017 Orange LED On	Checks all the orange LEDs on the panel. All the orange LEDs light together. Confirm all the lighting LEDs are orange.
18	018 LCD On	Checks all dots of LCD. All dots of LCD are turned on. Confirm the whole LCD screen becomes black.
19	019 LCD Off	Checks all dots of LCD. All dots of LCD are turned off. Confirm the whole LCD screen becomes white.
20	020 Slider	Checks the [DAW LEVEL] slider. Set the [DAW LEVEL] slider to minimum. Then, set the slider to maximum. Confirm the slider moves smoothly. After executing the test, confirm that "OK" is displayed on the LCD. ("[DAW LEVEL]:<xx>yy" xx:Target value, yy:Current value) (OK:"OK")
21	021 Encoder	Checks the encoders. Turn an encoder clockwise, with increasing count number up to "+8". Then turn it counterclockwise, with decreasing count number down to "-8". Thereby "OK" is displayed for the encoder. Execute the above procedures for all the encoders one by one. The order of inspection is not constrained. Confirm each encoder moves smoothly. After executing the test, confirm that "OK" is displayed on the LCD. (Indication for each encoder:"<xx>yy"xx:Target value yy:Current value) (OK:"OK")

TEST No.	LCD display	Test description, judging conditions, etc.
22	022 Pitch Bend	Checks the pitch bend wheel. Rotate the pitch bend wheel up to maximum, and the C3 note is output. Then, rotate the wheel down to minimum, and the G3 note is output. Finally, rotate the wheel to the center position, and the C4 note is output. Confirm the wheel moves smoothly. After executing the test, confirm that "OK" is displayed on the LCD. ("PitchBendUp:yy", "PitchBendDown:yy", "PitchBendCenter:yy" yy:Current value) (OK:"OK")
23	023 Modulation	Checks the modulation wheel. Rotate the modulation wheel up to maximum, and the C3 note is output. Then, rotate the wheel down to minimum, and the G3 note is output. Confirm the wheel moves smoothly. After executing the test, confirm that "OK" is displayed on the LCD. ("ModWheelUp:yy", "ModWheelDown:yy" yy:Current value) (OK:"OK")
24	024 Foot Controller	Checks the foot controller. Before executing the test, connect a foot controller (FC7) to the [FOOT CONTROLLER] terminal. Press the pedal down up to maximum, and the C3 note is output. Then, pull the pedal up to minimum, and the G3 note is output. After executing the test, confirm that "OK" is displayed on the LCD. ("FC Down:yy", "FC Up:yy" yy:Current value) (OK:"OK")
25	025 FootSw (Assign)	Checks the foot switch. Before executing the test, connect a foot switch (FC4/FC5) to the FOOT SWITCH [ASSIGNABLE] terminal. Press the pedal, and the C3 note is output. Then, release the pedal, and the G3 note is output. After executing the test, confirm that "OK" is displayed on the LCD. ("FS As Down:yy", "FS As Up:yy" yy:Current value) (OK:"OK")
26	026 Sustain	Checks the sustain pedal. Start the test without connecting any foot pedal to the FOOT SWITCH [SUSTAIN] terminal. After starting the test, connect a foot pedal (FC3) to the FOOT SWITCH [SUSTAIN] terminal. Press the pedal, and the C3 note is output. Then, release the pedal, and the G3 note is output. After executing the test, confirm that "OK" is displayed on the LCD. ("FS Down:yy", "FS Up:yy" yy:Current value) (OK:"OK")
27	027 Mic Input	Checks the A/D input (Mic). Connect a level meter to the OUTPUT terminals ([L/MONO] and [R]). Insert the jacks to both the [L/MONO] and [R] terminals at the same time. Connect an oscillator to the A/D INPUT terminals ([L] and [R]), and input a sine wave (1kHz +/-5Hz, -24.5dBu). Confirm each output level is as follows at that time. OUTPUT L: +1.4dBu +/-2dB OUTPUT R: +1.4dBu +/-2dB Terminate each of the A/D INPUT terminals [L] and [R] by 150 ohm resistors. Confirm each output level is as follows at that time. OUTPUT L: -70.0dBu or less OUTPUT R: -70.0dBu or less

TEST No.	LCD display	Test description, judging conditions, etc.
28	028 Line Input	Checks the A/D input (Line). Connect the level meter to the OUTPUT terminals ([L/MONO] and [R]). Insert the jacks to both the [L/MONO] and [R] terminals at the same time. Connect the oscillator to the A/D INPUT terminal ([L] and [R]), and input a sine wave (1kHz +/-5Hz, -3.5dBu). Confirm each output level is as follows at that time. OUTPUT L: +1.4dBu +/-2dB OUTPUT R: +1.4dBu +/-2dB Terminate each of the A/D INPUT terminals [L] and [R] by 150 ohm resistors. Confirm each output level is as follows at that time. OUTPUT L: -85.0dBu or less OUTPUT R: -85.0dBu or less
29	029 MIDI	Checks the MIDI terminals. Before starting the test, connect the MIDI [IN] and [OUT] terminals using a MIDI cable, and connect a MIDI monitor to the MIDI [THRU] terminal. When executing the test, confirm the C4 note is output. After executing the test, confirm "OK" is displayed on the LCD. (OK:"OK", NG:"NG") Notes: In case of inspecting by the MIDI operation, the test for MIDI [IN] and [OUT] terminals is unnecessary. For the [THRU] terminal, input the MIDI code "A8,00,00" from [IN] terminal, and confirm the same code is detected by the MIDI monitor connected to the [THRU] terminal at any time.
30	030 USB Connect	Checks the USB connection. When executing the test, "Connect Device - Host" is displayed on the LCD. Connect the USB [TO HOST] and [TO DEVICE] terminals using a USB cable. After executing the test, confirm that "OK" is displayed on the LCD. When the result is "OK", "Connect USB Storage" is displayed. Then, connect a USB storage device to the USB [TO DEVICE] terminal. Confirm "OK" is displayed on the LCD.
31	031 USB Function	Checks the USB communication between the USB [TO HOST] terminal and the PC. Before starting the test, connect the USB [TO HOST] terminal and the PC using a USB cable. Then, start up the test tool "AsioLoopBack.exe" on the PC. First, the CPU tries the communication test with the USB controller IC on the PCB. At that time, confirm "MIDI:OK" is displayed on the LCD and the communication test is passed. (OK:"MIDI:OK", NG:"MIDI:NG(Serial)" / "MIDI:NG(GPIO FULL-CN)" / "MIDI:NG(GPIO HIDMIDI-SUS)") Then, the C3 note is output to the PC with the audio channel 1 on USB. The signal is loopbacked from the PC, and output from the OUTPUT [L/MONO] and [R] terminals. Confirm the C3 note is output with the audio channel 1 at that time. Press the [INC] switch, and the G3 note is output to the PC with the audio channel 2. Confirm the G3 note is output with the audio channel 2 at that time.
32	032 USB Storage	Checks if the USB device is recognized. Start the test without connection to the USB [TO DEVICE] terminal. When executing the test, "Connect USB Storage" is displayed on the LCD. Connect a USB storage device to the USB [TO DEVICE] terminal. (Device Recognition Test) After executing the test, confirm "OK" is displayed on the LCD. (OK:"OK", NG:"NG")

TEST No.	LCD display	Test description, judging conditions, etc.
33	033 KeyBoardType	Checks if the keyboard type is correct. The Keyboard type is recognized. Confirm the correct type is displayed as follows. (OK:"OK(GHS)" for MOXF8, "OK(16N)" for MOXF6, NG:"NG")
34	034 Expansion Module (Test for factory inspection.)	Checks the Flash Expansion Module. Check the Flash Expansion Module for testing.
35	035 ROM 2 (Full)	Checks the ROM. (Full check) Check the ROM that is connected to the CPU. (Read/Write operation. Full Address Check SUM comparison.) After executing the test, confirm that "OK" is displayed on the LCD. (OK:"OK", NG:"NG") Note: If the test no.6 (All memory simple check) is executed, this test can be skipped.
36	036 RAM 2 (Full)	Checks the RAMs. (Full check) Check the RAMs that are connected to the CPU. (Read/Write operation for all area.) After executing the test, confirm that "OK" is displayed on the LCD. (OK:"OK", NG:"NG") Note: If the test no.6 (All memory simple check) is executed, this test can be skipped.
37	037 WaveROM 2(Full)	Checks the wave ROMs. (Full check) Check the wave ROMs that are connected to the tone generator. (Read operation. Full Address Check SUM comparison.) It takes about 450 seconds. After executing the test, confirm that "OK" is displayed on the LCD. (OK:"OK", NG:"NG") Note: If the test no.6 (All memory simple check) is executed, this test can be skipped.
38	038 FX RAM 2(Full)	Checks the effect RAMs. (Full check) Check the effect RAMs that are connected to the tone generator. (Read/Write operation for all area.) It takes about 100 seconds. After executing the test, confirm that "OK" is displayed on the LCD. (OK:"OK", NG:"NG") Note: If the test no.6 (All memory simple check) is executed, this test can be skipped.
39	039 PANEL A (Sw)	Checks the panel switches and LEDs on the PNA circuit board. It is the same as the test no.13. (Refer to the test no.13 for more details.)
40	040 PANEL B (Sw)	Checks the panel switches and LEDs on the PNB circuit board. It is the same as the test no.13. (Refer to the test no.13 for more details.)
41	041 PANEL C (Sw)	Checks the panel switches and LEDs on the PNC circuit board. It is the same as the test no.13. (Refer to the test no.13 for more details.)
42	042 PANEL A (Enc)	Checks the encoders on the PNA circuit board. (Knobs 1-8) It is the same as the test no.21. (Refer to the test no.21 for more details.)
43	043 PANEL B (Enc)	Checks the encoder on the PNB circuit board. (DATA dial) It is the same as the test no.21. (Refer to the test no.21 for more details.)
44	044 Power Off	Checks the auto power off function. Execute the test. The power is down automatically. Confirm the LCD displays nothing and the LCD backlight is turned off at that time. Press the [STANDBY/ON] switch again to release the latch of the switch.
45	045 Output Full R	Full Level Output R Check Outputs the signal with full level (0 dBFS) from the OUTPUT [R] terminal.
46	046 Output Full L	Full Level Output L Check Outputs the signal with full level (0 dBFS) from the OUTPUT [L/MONO] terminal.
47	047 Factory Set	Factory Set All data is reset to the factory default. After executing the factory set, "OK" is displayed on the LCD. (OK:"OK")

TEST No.	LCD display	Test description, judging conditions, etc.
48	048 Test Exit	Test Exit Exits from the test mode, and reboots to the normal mode. ***Caution: Keep the power on during the top screen displayed.***

4. Other Inspections

Turn on the [STANDBY/ON] switch to start up on the normal mode.

Pop-Noise (PHONES)
Connect the oscilloscope to the [PHONES] terminal (L and R).
Turn on and off the [STANDBY/ON] switch sequentially.
Confirm each Pop-Noise level is as follows at that time.
PHONES L: 500mVp-p or less
PHONES R: 500mVp-p or less

Pop-Noise (OUTPUT)
Connect the oscilloscope to the OUTPUT terminals ([L/MONO] and [R]).
Insert the jacks to both the [L/MONO] and [R] terminals at the same time.
Turn on and off the [STANDBY/ON] switch sequentially.
Confirm each Pop-Noise level is as follows at that time.
OUTPUT L: 500mVp-p or less
OUTPUT R: 500mVp-p or less

Noise Level (PHONES)
Connect the level meter to the [PHONES] terminal (L and R).
Make sure the A/D INPUT [ON/OFF] switch is turned off (The LED is off).
Confirm each output level is as follows at that time.
PHONES L: -85.0dBu or less
PHONES R: -85.0dBu or less

Noise Level (OUTPUT)
Connect the level meter to the OUTPUT terminals ([L/MONO] and [R]).
Insert the jacks to both the [L/MONO] and [R] terminals at the same time.
Make sure the A/D INPUT [ON/OFF] switch is turned off (The LED is off).
Confirm each output level is as follows at that time.
OUTPUT L: -85.0dBu or less
OUTPUT R: -85.0dBu or less

5. Initial Settings

Set each controller to the factory default settings as follows.
[STANDBY/ON]: OFF
[MASTER VOLUME]: Min.
[DAW LEVEL]: Min.
A/D INPUT [GAIN]: Min.
MODULATION WHEEL: Min.

■ テストプログラム

テストナンバー 47 の Factory Set を実行すると、ユーザーデータが失われます。
事前にユーザーデータのバックアップを行って下さい。

1. 測定条件

1-1 電源

AC アダプターは、PA-150A を使用します。

1-2 測定器

• レベル計（JIS-C フィルタ使用）
• 周波数カウンター（小数点以下 3 桁以上測定可能な事）
注）測定器の入力インピーダンスは 1MΩ 以上あること。

OUTPUT [L/MONO],[R] 端子 : 10kΩ 負荷
[PHONES] 端子 L,R: 33Ω 負荷

1-3 治具

フットペダル (FC-3)、フットスイッチ (FC-4 又は FC-5)、フットコントローラー (FC-7 又は FC-9)、MIDI ケーブル、USB ケーブル（A タイプ -B タイプ)、USB フラッシュメモリ、アンプ付スピーカ、MIDI モニター、発振器、PC（※1)

※1: USB [TO HOST] 端子に接続する PC は、以下の仕様である事。

• 端子 ：内臓 USB インターフェース
• OS、CPU、Memory

OS: [Windows XP Professional SP3 / Windows XP Home Edition SP3]
CPU: Intel Pentium 2.0GHz 以上
Memory: 512MB 以上

OS: [Windows Vista SP1 (32/64bit)]
CPU: Intel Pentium 2.0GHz 以上
Memory: 1GB 以上

OS: [Windows 7 (32/64bit)]
CPU: Intel Pentium 2.0GHz 以上
Memory: 1GB 以上

• Drivers、Tools:

No.	Software	Version	Supplier
1	Yamaha Steinberg USB Driver	V1.8.0	DMI Soft Group
2	AsioLoopBack.exe	V1.6.3.0	DMI Soft Group

2. テストプログラムの起動

鍵盤の [C#2],[F2],[G#2]（C#2 メジャーコード）を押しながら、[STANDBY/ON] スイッチを入れます。
　又は、
パネルのナンバー [1] と [3] のボタンを押しながら、[STANDBY/ON] スイッチを入れます。

＜後ろから見た図＞

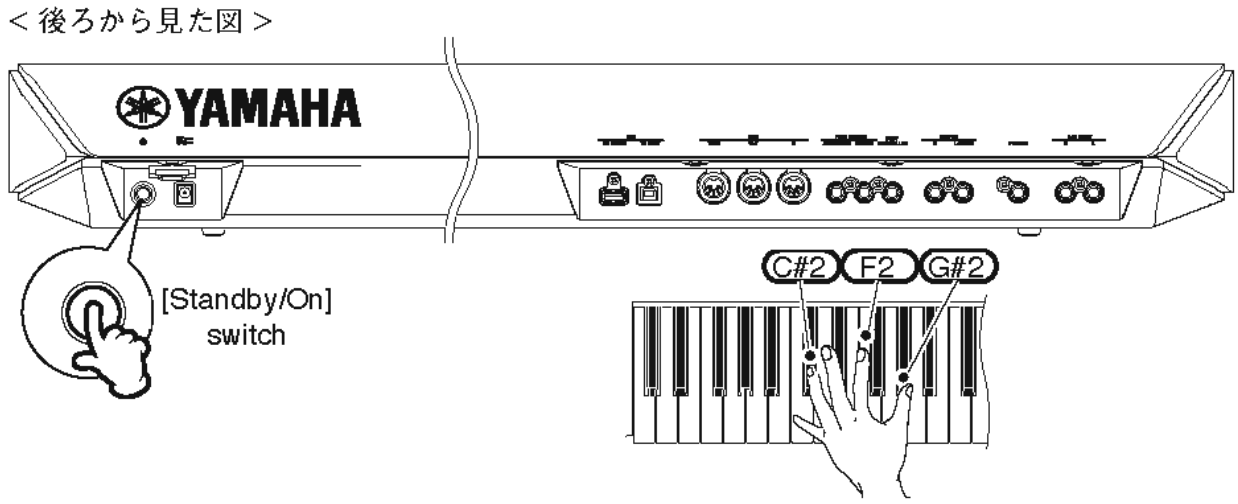

＜上から見た図＞

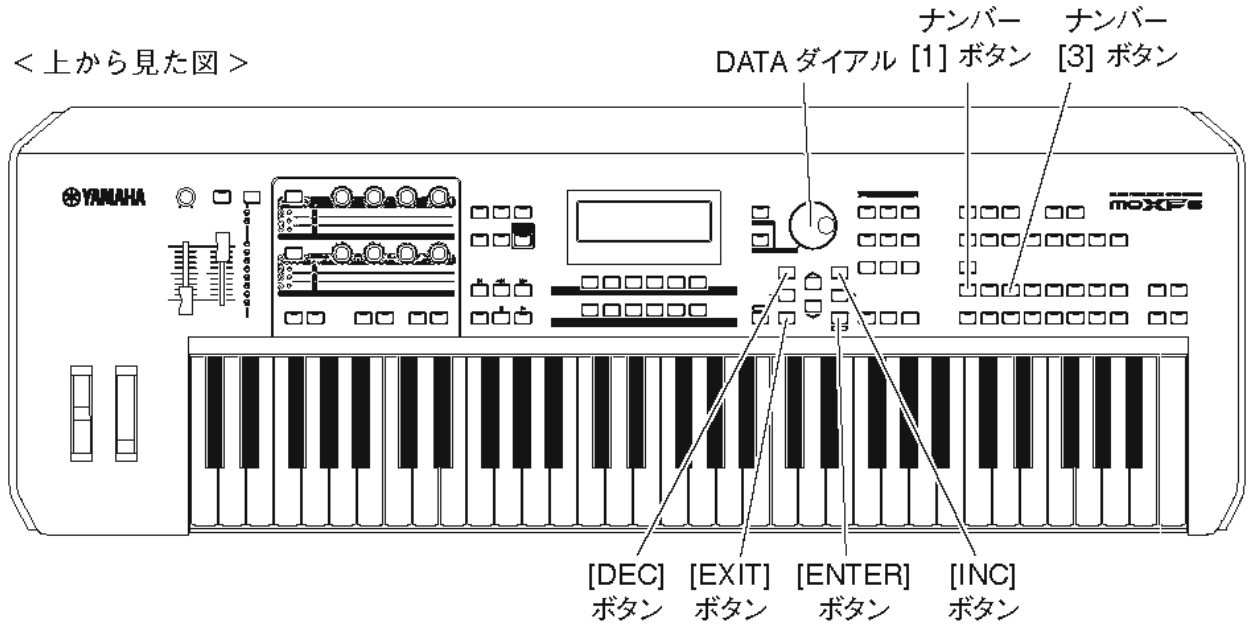

2-1　テストの進め方

1) テストプログラムが起動されると、LCD 上に "MOXF6/8 Test Program" が表示されます。
"MOXF6/8 Test Program" が表示されている状態で [ENTER] ボタンを押し、項目選択モードに入ります。
2) [INC]/[DEC] ボタン、または DATA ダイアルでテスト項目を選択します。
3) [ENTER] ボタンを押して、テストを実行します。

• 結果が OK の場合
OK だった選択画面は、テスト No. の先頭に "*" が表示され、後でチェック済みか判別ができるようになります。
結果が OK の場合は、[EXIT] ボタンにて選択画面に戻ります。

• 結果が NG の場合、または検査中
結果が NG の場合、または検査中も、[EXIT] ボタンにて選択画面に戻ります。

3. テスト一覧

テスト No.	LCD 表示	テスト内容及び判定条件
1	001 Version	バージョン表示 ROM のバージョン (x.xx) を確認します。 ("Boot: x.xx"/"Firm: x.xx")
2	002 ROM 1	ROM 簡易チェック CPU に接続される ROM を検査します。(リード動作。チェックサム比較) テスト実行後、LCD 上に "OK" が表示されることを確認します。 (OK:"OK"、NG:"NG") 注：テスト No.6（全メモリ簡易チェック）をすれば、このテストは省略出来ます。
3	003 RAM 1	RAM 簡易チェック CPU に接続される RAM を検査します。(リード / ライト動作。結線検査) テスト実行後、LCD 上に "OK" が表示されることを確認します。 (OK:"OK"、NG:"NG") 注：テスト No.6（全メモリ簡易チェック）をすれば、このテストは省略出来ます。
4	004 Wave ROM 1	Wave ROM 簡易チェック 音源 (Master/Slave) に接続される Wave ROM を検査します。 (リード動作。チェックサム比較。結線検査) テスト実行後、LCD 上に "OK" が表示されることを確認します。 (OK:"OK"、NG:"NG") 注：テスト No.6（全メモリ簡易チェック）をすれば、このテストは省略出来ます。
5	005 FX RAM 1	FX RAM 簡易チェック 音源 (Master/Slave) に接続される Effect RAM を検査します。 (リード / ライト動作。結線検査) テスト実行後、LCD 上に "OK" が表示されることを確認します。 (OK:"OK"、NG:"NG") 注：テスト No.6（全メモリ簡易チェック）をすれば、このテストは省略出来ます。
6	006 All Memory	全メモリ簡易チェック CPU に接続される ROM、RAM、および音源に接続される Wave ROM、Effect RAM を検査します。 テスト実行後、LCD 上に "OK" が表示されることを確認します。 (OK:"OK"、NG:"ROM:NG"/"RAM:NG"/"WAVE ROM:NG"/"FX RAM:NG") (NG の場合、上記いずれかが NG となります。) 注：結果が OK の場合は、テスト No.2、3、4、5 の検査は省略可能です。
7	007 TG	音源発音チェック 自動的に半音ずつスケーリング発音されます。(サイン波 C2 から G4 までのスケーリングが 2 回実行されます。) 異音、ノイズが無い事を確認します。 実行後、"END" が表示されます。
8	008 Pitch	ピッチ精度チェック [PHONES] 端子に周波数カウンタを接続します。(L または R) 441Hz +/-0.2Hz の正弦波が発音されることを確認します。
9	009 Output R	OUTPUT R 端子チェック • 出力レベルとクロストーク量 (PHONES) [PHONES] 端子の L、R にレベル計を接続します。 出力レベルが下記の通りであることを確認します。 PHONES L 側 : -55.0dBu 以下 PHONES R 側 : -2.9dBu +/-2dB • 出力レベルとクロストーク量 (OUTPUT) OUTPUT 端子 [L/MONO]、[R] にレベル計を接続します。 ジャックは [L/MONO]、[R] 両方同時に挿入します。 出力レベルが下記の通りであることを確認します。

テスト No.	LCD 表示	テスト内容及び判定条件
9		OUTPUT L 側 : -80.0dBu 以下 OUTPUT R 側 : +1.4dBu +/-2dB • ボリューム減衰量 OUTPUT 端子 [L/MONO]、[R] にレベル計を接続します。 ジャックは [L/MONO]、[R] 両方同時に挿入します。 [MASTER VOLUME] スライダーを最小にし、減衰時のレベルを測定します。 出力レベルが下記の通りであることを確認します。 OUTPUT R 側 : -80.0dBu 以下
10	010 Output L	OUTPUT L 端子チェック • 出力レベルとクロストーク量 (PHONES) [PHONES] 端子の L、R にレベル計を接続します。 出力レベルが下記の通りであることを確認します。 PHONES L 側 : -2.9dBu +/-2dB PHONES R 側 : -55.0dBu 以下 • 出力レベルとクロストーク量 (OUTPUT) OUTPUT 端子 [L/MONO]、[R] にレベル計を接続します。 ジャックは [L/MONO]、[R] 両方同時に挿入します。 出力レベルが下記の通りであることを確認します。 OUTPUT L 側 : +1.4dBu +/-2dB OUTPUT R 側 : -80.0dBu 以下 • MONO 出力レベル (OUTPUT) R 側のジャックを抜きます。 出力レベルが下記の通りであることを確認します。 OUTPUT L 側 : -4.6dBu +/-2dB • ボリューム減衰量 OUTPUT 端子 [L/MONO]、[R] にレベル計を接続します。 ジャックは [L/MONO]、[R] 両方同時に挿入します [MASTER VOLUME] スライダーを最小にし、減衰時のレベルを測定します。 出力レベルが下記の通りであることを確認します。 OUTPUT L 側 : -80.0dBu 以下
11	011 Line Out Mute	デジタルミュートチェック OUTPUT 端子 [L/MONO]、[R] にレベル計を接続します。 ジャックは [L/MONO]、[R] 両方同時に挿入します。 [INC] スイッチを押し、出力をミュートさせます。 LCD 上に "MUTE ON" の表示が出て、音が消えることを確認します。 この時、出力レベルが下記の通りであることを確認します。 OUTPUT L 側 : -85.0dBu 以下 OUTPUT R 側 : -85.0dBu 以下
12	012 Mute	アナログミュートチェック • アナログミュート (PHONES) [PHONES] 端子の L、R にレベル計を接続します。 [INC] スイッチを押し、出力をミュートさせます。 LCD 上に "MUTE ON" の表示が出て、音が消えることを確認します。 この時、出力レベルが下記の通りであることを確認します。 PHONES L 側 : -26.0dBu 以下 PHONES R 側 : -26.0dBu 以下 • アナログミュート (OUTPUT) OUTPUT 端子 [L/MONO]、[R] にレベル計を接続します。 ジャックは [L/MONO]、[R] 両方同時に挿入します。 [INC] スイッチを押し、出力をミュートさせます。 LCD 上に "MUTE ON" の表示が出て、音が消えることを確認します。 この時、出力レベルが下記の通りであることを確認します。

テスト No.	LCD 表示	テスト内容及び判定条件
12		OUTPUT L 側 : -40.0dBu 以下 OUTPUT R 側 : -40.0dBu 以下
13	013 SW、LED	SW&LED チェック 画面に表示されたパネルスイッチを指示通りに押します。パネルスイッチに対応した LED が点灯します。 対応する LED が複数ある場合は、同じスイッチを複数回押して各 LED を点灯させます。スイッチを押している間、対応する音程で発音されます。 スイッチ番号と発音音程の関係は、「SW テスト一覧表」(表 1 (P.86)) を参照して下さい。 各スイッチを押す毎に、正しく発音すること、LCD 上に "OK" が出ることと、キースティク（引っ掛かり等の動作不良）が無いことを確認します。一つずつ LED が正しく点灯することも確認します。 テストが終了すると、LCD 上に "End" が表示されます。 (OK:"OK:[***]"、NG:"NG:O=xxxx([***]) X=xxxx([***])"、複数の SW が同時に押された場合 :"Over Two Sw") (*** = パネルスイッチ名、xxxx = パネルスイッチコード) 検査を途中で中止する時は、[EXIT] を 2 回押します。
14	014 All LED On	LED 全点灯チェック 全 LED が同時に点灯します。 全 LED が正しく点灯することを確認します。
15	015 Red LED On	赤色 LED 全点灯チェック 全ての赤色 LED が同時に点灯します。 点灯 LED が全て赤色であることを確認します。
16	016 Green LED On	緑色 LED 全点灯チェック 全ての緑色 LED が同時に点灯します。 点灯 LED が全て緑色であることを確認します。
17	017 Orange LED On	橙色 LED 全点灯チェック 全ての橙色 LED が同時に点灯します。 点灯 LED が全て橙色であることを確認します。
18	018 LCD On	LCD 全点灯チェック LCD の全ドットが点灯します。 LCD 画面全体が黒くなることを確認します。
19	019 LCD Off	LCD 全消灯チェック LCD の全ドットが消灯します。 LCD 画面全体が白くなることを確認します。
20	020 Slider	スライダーチェック [DAW LEVEL] スライダーを、最小に合わせます。次に最大に合わせます。 スライダーが引っ掛かりが無く滑らかに動くことを確認します。 テスト実行後、LCD 上に "OK" が表示されることを確認します。 ("[DAW LEVEL]:<xx>yy" xx: 目標値、yy: 現在値) (OK:"OK")
21	021 Encoder	エンコーダーチェック 数値が "+8" に増加するまでエンコーダーを時計方向に回します。 さらに数値が "-8" に減少するまでエンコーダーを反時計方向に回します。 すると、そのエンコーダーに対して "OK" が表示されます。 一つずつ、全てのエンコーダーに対して上記の操作を実行します。 検査順は任意です。 各エンコーダーが引っ掛かりがなく滑らかに動くことを確認します。 テスト実行後、LCD 上に "OK" が表示されることを確認します。 (各エンコーダーに対しての表示 :"<xx>yy"　xx: 目標値、yy: 現在値) (OK:"OK")

テスト No.	LCD 表示	テスト内容及び判定条件
22	022 Pitch Bend	ピッチベンドチェック ピッチベンドホイールを最大まで上方へ回すと、C3 が発音されます。 次に、最小まで下方へ回すと、G3 が発音されます。 最後に、中心位置まで回すと、C4 が発音されます。 引っ掛かりがなく滑らかに動くことを確認します。 テスト実行後、LCD 上に "OK" が表示されることを確認します。 ("PitchBendUp:yy"、"PitchBendDown:yy"、"PitchBendCenter:yy"　　yy: 現在値) (OK:"OK")
23	023 Modulation	モジュレーションホイールチェック モジュレーションホイールを最大まで上方へ回すと、C3 が発音されます。 次に、最小まで下方へ回すと、G3 が発音されます。 引っ掛かりがなく滑らかに動くことを確認します。 テスト実行後、LCD 上に "OK" が表示されることを確認します。 ("ModWheelUp:yy"、"ModWheelDown:yy"　　yy: 現在値) (OK:"OK")
24	024 Foot Controller	フットコントローラーチェック フットコントローラー (FC7) を [FOOT CONTROLLER] 端子に予め接続しておきます。 最大までペダルを倒すと、C3 が発音されます。 次に、最小までペダルを起こすと、G3 が発音されます。 テスト実行後、LCD 上に "OK" が表示されることを確認します。 ("FC Down:yy"、"FC Up:yy"　　yy: 現在値) (OK:"OK")
25	025 FootSw (Assign)	フットスイッチチェック フットスイッチ (FC4/FC5) を FOOT SWITCH [ASSIGNABLE] 端子に予め接続しておきます。 フットスイッチを押すと、C3 が発音されます。 次に、放すと、G3 が発音されます。 テスト実行後、LCD 上に "OK" が表示されることを確認します。 ("FS As Down:yy"、"FS As Up:yy"　　yy: 現在値) (OK:"OK")
26	026 Sustain	サスティンペダルチェック FOOT SWITCH [SUSTAIN] 端子には、何も接続せずに検査を開します。検査開始後、フットペダル (FC3) を接続します。 フットペダルを押すと、C3 が発音されます。 次に、放すと、G3 が発音されます。 テスト実行後、LCD 上に "OK" が表示されることを確認します。 ("FS Down:yy"、"FS Up:yy"　　yy: 現在値)
27	027 Mic Input	A/D インプット (Mic) チェック OUTPUT 端子 [L/MONO]、[R] にレベル計を接続します。 ジャックは [L/MONO]、[R] 両方同時に挿入しておきます。 A/D INPUT 端子 [L]、[R] に発振器を接続し、1kHz±5Hz、-24.5dBu の正弦波を入力します。 この時、出力レベルが下記の通りであることを確認します。 OUTPUT L 側 : +1.4dBu +/-2dB OUTPUT R 側 : +1.4dBu +/-2dB A/D INPUT 端子 [L]、[R] をそれぞれ 150Ω 抵抗で終端します。 この時、出力レベルが下記の通りであることを確認します。 OUTPUT L 側 : -70.0dBu 以下 OUTPUT R 側 : -70.0dBu 以下

テスト No.	LCD 表示	テスト内容及び判定条件
28	028 Line Input	A/D インプット (Line) チェック OUTPUT 端子 [L/MONO]、[R] にレベル計を接続します。 ジャックは [L/MONO]、[R] 両方同時に挿入しておきます。 A/D INPUT 端子 [L]、[R] に発振器を接続し、1kHz±5Hz、-3.5dBu の正弦波を入力します。 この時、出力レベルが下記の通りであることを確認します。 OUTPUT L 側 : +1.4dBu +/-2dB OUTPUT R 側 : +1.4dBu +/-2dB A/D INPUT 端子 [L]、[R] をそれぞれ 150Ω 抵抗で終端します。 この時、出力レベルが下記の通りであることを確認します。 OUTPUT L 側 : -85.0dBu 以下 OUTPUT R 側 : -85.0dBu 以下
29	029 MIDI	MIDI チェック テストに先立ち、MIDI [IN]、[OUT] 端子をケーブルで接続しておきます。 また、MIDI [THRU] 端子を MIDI モニタ機器に接続します。 テスト実行時、C4 が発音されることを確認します。 テスト実行後、LCD 上に "OK" が表示されることを確認します。 (OK:"OK"、NG:"NG") 注：MIDI 制御によって検査を行っている場合は、敢えて MIDI[IN]、[OUT] 端子の検査を行う必要はありません。 [THRU] 端子の検査は、任意の状態で、MIDI [IN] から "A8,00,00" を入力し、[THRU] に接続した MIDI モニタにて同じコードを検出する事で確認します。
30	030 USB Connect	USB 接続チェック テストを実行すると、"Connect Device - Host" が表示されます。 USB [TO HOST] 端子と [TO DEVICE] 端子を USB ケーブルで接続します。 LCD 上に "OK" が表示されることを確認します。 結果が "OK" なら、続いて "Connect USB Storage" が表示されます。 USB ストレージデバイスを USB [TO DEVICE] 端子に接続します。 LCD 上に "OK" が表示されることを確認します。
31	031 USB Function	USB to Host チェック テストに先立ち、USB [TO HOST] 端子と PC を USB ケーブルで接続し、PC 上でテストツール "AsioLoopBack.exe" を起動しておきます。 最初に、CPU は基板上の USB コントローラー IC と通信テストを行います。 この時、LCD 上に "MIDI:OK" が表示され通信テストに合格することを確認します。 (OK:"MIDI:OK"、NG:"MIDI:NG(Serial)"/"MIDI:NG(GPIO FULL-CN)"/"MIDI:NG(GPIO HIDMIDI-SUS)") 次に、C3 音を、USB のオーディオ Ch1 を使って、PC に出力します。信号は PC からループバックされ、本体の OUTPUT[L/MONO]、[R] から出力されます。 この時、オーディオ Ch1 を使って C3 が発音されることを確認します。 [INC] スイッチを押すと、G3 音が、オーディオ Ch2 を使って、PC に出力されます。 この時、オーディオ Ch2 を使って G3 が発音されることを確認します。
32	032 USB Storage	USB to Device チェック USB [TO DEVICE] 端子には、何も接続せずに検査を開します。 テストを実行すると、"Connect USB Storage" が表示されます。 USB ストレージデバイスを USB [TO DEVICE] 端子に挿入します。 (デバイス認識チェック) テスト実行後、LCD 上に "OK" が表示されることを確認します。 (OK:"OK"、NG:"NG")

テスト No.	LCD 表示	テスト内容及び判定条件
33	033 KeyBoardType	鍵盤種別チェック 鍵盤種別を認識します。 正しい種別が表示されていることを確認します。 (OK:"OK(GHS)" for MOXF8 / "OK(16N)" for MOXF6、NG:"NG")
34	034 Expansion Module (工場専用のテストです。)	Flash 拡張モジュールチェック テスト専用 Flash 拡張モジュールにて I/F を検査します。
35	035 ROM 2 (Full)	ROM フルチェック CPU に接続される ROM を検査します。(リード／ライト動作。フルアドレスのチェックサム比較) テスト実行後、LCD 上に "OK" が表示されることを確認します。 (OK:"OK"、NG:"NG") 注：テスト No.6（全メモリ簡易チェック）をすれば、このテストは省略出来ます。
36	036 RAM 2 (Full)	RAM フルチェック CPU に接続される RAM を検査します。(全領域でのリード / ライト動作) テスト実行後、LCD 上に "OK" が表示されることを確認します。 (OK:"OK"、NG:"NG") 注：テスト No.6（全メモリ簡易チェック）をすれば、このテストは省略出来ます。
37	037 Wave ROM 2(Full)	Wave ROM フルチェック 音源に接続される Wave ROM を検査します。(リード動作。フルアドレスのチェックサム比較) 約 7 分 30 秒かかります。テスト実行後、LCD 上に "OK" が表示されることを確認します。 (OK:"OK"、NG:"NG") 注：テスト No.6（全メモリ簡易チェック）をすれば、このテストは省略出来ます。
38	038 FX RAM 2(Full)	FX RAM フルチェック 音源に接続される Effect RAM を検査します。(全領域でのリード / ライト動作。) 約 100 秒かかります。テスト実行後、LCD 上に "OK" が表示されることを確認します。 (OK:"OK"、NG:"NG") 注：テスト No.6（全メモリ簡易チェック）をすれば、このテストは省略出来ます。
39	039 PANEL A (Sw)	PNA シートの SW&LED チェック テスト No.13 と同様にテストをします。(詳しくはテスト No.13 参照。)
40	040 PANEL B (Sw)	PNB シートの SW&LED チェック テスト No.13 と同様にテストをします。(詳しくはテスト No.13 参照。)
41	041 PANEL C (Sw)	PNC シートの SW&LED チェック テスト No.13 と同様にテストをします。(詳しくはテスト No.13 参照。)
42	042 PANEL A (Enc)	PNA シートのエンコーダチェック (ノブ 1 ～ 8) テスト No.21 と同様にテストをします。(詳しくはテスト No.21 参照。)
43	043 PANEL B (Enc)	PNB シートのエンコーダチェック (DATA ダイアル) テスト No.21 と同様にテストをします。(詳しくはテスト No.21 参照。)
44	044 Power Off	電源自動オフチェック テストを実行します。自動的に電源が切られます。 この時、LCD に何も表示されておらず、バックライトが消えていることを確認します。 [STANDBY/ON] スイッチを押して、スイッチのロックを解除します。
45	045 Output Full R	フルレベル出力 R チェック OUTPUT 端子 [R] からフルレベルの信号 (0dBFS) を出力します。
46	046 Output Full L	フルレベル出力 L チェック OUTPUT 端子 [L/MONO] からフルレベルの信号 (0dBFS) を出力します。
47	047 Factory Set	ファクトリーセット データを初期化し、工場出荷時設定にします。 実行後、LCD 上に "OK" が表示されます。 (OK:"OK")

テスト No.	LCD 表示	テスト内容及び判定条件
48	048 Test Exit	テスト終了 テストモードを終了し、再起動します。 **注：メイン画面が表示されるまでは電源を絶対切らないで下さい。**

4. その他の検査

[STANDBY/ON] スイッチを押して通常モードで起動します。

ポップノイズ (PHONES)
オシロスコープを [PHONES] 端子の L、R に接続します。
[STANDBY/ON]　SW を続けて ON/OFF します。
ポップノイズレベルが下記の通りであることを確認します。
PHONES L 側：　　500mVp-p 以下
PHONES R 側：　　500mVp-p 以下

ポップノイズ (OUTPUT)
オシロスコープを [OUTPUT] 端子の [L/MONO]、[R] に接続します。
ジャックは [L/MONO]、[R] 両方同時に挿入します。
[STANDBY/ON]　SW を続けて ON/OFF します。
ポップノイズレベルが下記の通りであることを確認します。
OUTPUT L 側：　　500mVp-p 以下
OUTPUT R 側：　　500mVp-p 以下

ノイズレベル (PHONES)
[PHONES] 端子の L、R にレベル計を接続します。
A/D INPUT[ON/OFF] スイッチが OFF（LED 消灯）であることを確認します。
出力レベルが下記の通りであることを確認します。
PHONES L 側：　　-85.0dBu 以下
PHONES R 側：　　-85.0dBu 以下

ノイズレベル (OUTPUT)
[OUTPUT] 端子 [L/MONO]、[R] にレベル計を接続します。
ジャックは [L/MONO]、[R] 両方同時に挿入します。
A/D INPUT[ON/OFF] スイッチが OFF（LED 消灯）であることを確認します。
出力レベルが下記の通りであることを確認します。
OUTPUT L 側：　　-85.0dBu 以下
OUTPUT R 側：　　-85.0dBu 以下

5. 工場出荷時の設定

出荷時は下記の状態にセットされています。
[STADBY/ON]：　　OFF
[MASTER VOLUME]：　　最小
[DAW LEVEL]：　　最小
A/D INPUT [GAIN]：　　最小
MODULATION WHEEL：　最小

Table 1　Switch Test Item List
（表1）　（SWテスト一覧表）

No. （順序）	Switch Name （SW名）	Display （表示）	SW Code (HEX) （SWコード（16進））	LED to be lit （点灯させるLED）	Note Code ノートコード	Note (HEX) ノート（16進）
1	A/D INPUT [ON/OFF]	AD INPUT ON/OFF	0768	<belong to SW>	C2	30
2	METER SELECT	METER SELECT	0765	[A/D INPUT]	C#2	31
3	METER SELECT	METER SELECT	0765	[MIXED]	C#2	31
4	METER SELECT	METER SELECT	0765	METER1(RED)	C#2	31
5	METER SELECT	METER SELECT	0765	METER2(ORANGE)	C#2	31
6	METER SELECT	METER SELECT	0765	METER3(ORANGE)	C#2	31
7	METER SELECT	METER SELECT	0765	METER4(ORANGE)	C#2	31
8	METER SELECT	METER SELECT	0765	METER5(GREEN)	C#2	31
9	METER SELECT	METER SELECT	0765	METER6(GREEN)	C#2	31
10	METER SELECT	METER SELECT	0765	METER7(GREEN)	C#2	31
11	METER SELECT	METER SELECT	0765	METER8(GREEN)	C#2	31
12	TONE SELECT	TONE SELECT	0764	[TONE 1]	D2	32
13	TONE SELECT	TONE SELECT	0764	[TONE 2]	D2	32
14	TONE SELECT	TONE SELECT	0764	[TONE 3]	D2	32
15	EQ SELECT	EQ SELECT	0769	[EQ]	D#2	33
16	EQ SELECT	EQ SELECT	0769	[EFFECT]	D#2	33
17	EQ SELECT	EQ SELECT	0769	[ARP]	D#2	33
18	ASSIGNABLE FUNCTION [1]	ASSIGN FUNC 1	072F	<belong to SW>	E2	34
19	ASSIGNABLE FUNCTION [2]	ASSIGN FUNC 2	072E	<belong to SW>	F2	35
20	OCTAVE [–]	OCTAVE (–)	072D	<belong to SW>	F#2	36
21	OCTAVE [+]	OCTAVE (+)	072C	<belong to SW>	G2	37
22	TRANSEPOSE [–]	TRANSPOSE (–)	072B	<belong to SW>	G#2	38
23	TRANSEPOSE [+]	TRANSPOSE (+)	0757	<belong to SW>	A2	39
24	EFFECT [INSERTION]	EFFECT INSERTION	0720	<belong to SW>	A#2	3A
25	EFFECT [SYSTEM]	EFFECT SYSTEM	071F	<belong to SW>	B2	3B
26	EFFECT [MASTER]	EFFECT MASTER	071E	<belong to SW>	C3	3C
27	ARP [ON/OFF]	ARP ON/OFF	0716	<belong to SW>	C#3	3D
28	ARP [EDIT]	ARP EDIT	0715	<belong to SW>	D3	3E
29	[DAW REMOTE]	DAW REMOTE	0714	<belong to SW>	D#3	3F
30	[I<]	TOP (I<)	070C	–	E3	40
31	[<<]	RWD (<<)	070B	–	F3	41
32	[>>]	FWD (>>)	070A	–	F#3	42
33	[REC]	REC	0706	<belong to SW>	G3	43
34	[■]	STOP	0707	–	G#3	44
35	[>]	PLAY	0705	<belong to SW>	A3	45
36	[SF1]	SF 1	0751	–	C2	30
37	[SF2]	SF 2	0752	–	C#2	31
38	[SF3]	SF 3	0753	–	D2	32
39	[SF4]	SF 4	0754	–	D#2	33
40	[SF5]	SF 5	0755	–	E2	34
41	[SF6]	SF 6	0756	–	F2	35
42	[F1]	F 1	075B	–	F#2	36
43	[F2]	F 2	075C	–	G2	37
44	[F3]	F 3	075D	–	G#2	38
45	[F4]	F 4	075E	–	A2	39
46	[F5]	F 5	075F	–	A#2	3A
47	[F6]	F 6	0760	–	B2	3B
48	[CATEGORY SEARCH]	CATEGORY	074C	<belong to SW>	C3	3C
49	[FAVORITE]	FAVORITE	0742	<belong to SW>	C#3	3D
50	[DEC]	DEC	074D	–	D3	3E
51	[INC]	INC	0746	–	D#3	3F
52	UP	UP	0740	–	E3	40

No. (順序)	Switch Name (SW名)	Display (表示)	SW Code (HEX) (SWコード(16進))	LED to be lit (点灯させるLED)	Note Code ノートコード	Note (HEX) ノート(16進)
53	LEFT	LEFT	0743	–	F3	41
54	RIGHT	RIGHT	073C	–	F#3	42
55	DOWN	DOWN	0736	–	G3	43
56	[SHIFT]	SHIFT	0738	–	G#3	44
57	[EXIT]	EXIT	0739	–	A3	45
58	[ENTER]	ENTER	0732	–	A#3	46
59	MODE [VOICE]	VOICE	0749	<belong to SW>	B3	47
60	MODE [PERFORM]	PERF	0748	<belong to SW>	C4	48
61	MODE [MASTER]	MASTER	0747	<belong to SW>	C#4	49
62	MODE [SONG]	SONG	073F	<belong to SW>	D4	4A
63	MODE [PATTERN]	PATTERN	073E	<belong to SW>	D#4	4B
64	MODE [MIXING]	MIX	073D	<belong to SW>	E4	4C
65	MODE [FILE]	FILE	0741	–	F4	4D
66	MODE [UTILITY]	UTILITY	0734	–	F#4	4E
67	MODE [QUICK SETUP]	QUICK SETUP	0733	–	G4	4F
68	MODE [EDIT]	EDIT	074B	<belong to SW>	G#4	50
69	MODE [JOB]	JOB	0737	–	A4	51
70	MODE [STORE]	STORE	0735	–	A#4	52
71	[LAYER]	LAYER	076E	<belong to SW>	C2	30
72	[SPLIT]	SPLIT	076F	<belong to SW>	C#2	31
73	[DRUM ASSIGN]	DRUM ASSIGN	0770	<belong to SW>	D2	32
74	BANK SELECT [DEC]	BANK DEC	0771	<belong to SW>	D#2	33
75	BANK SELECT [INC]	BANK INC	0772	<belong to SW>	E2	34
76	GROUP [A]	A	0778	<belong to SW>	F2	35
77	GROUP [B]	B	0779	<belong to SW>	F#2	36
78	GROUP [C]	C	077A	<belong to SW>	G2	37
79	GROUP [D]	D	077B	<belong to SW>	G#2	38
80	GROUP [E]	E	077C	<belong to SW>	A2	39
81	GROUP [F]	F	077D	<belong to SW>	A#2	3A
82	GROUP [G]	G	077E	<belong to SW>	B2	3B
83	GROUP [H]	H	077F	<belong to SW>	C3	3C
84	[COMMON]	COMMON	0782	<belong to SW>	C#3	3D
85	NUMBER [1]	1	0783	<belong to SW>	D3	3E
86	NUMBER [2]	2	0784	<belong to SW>	D#3	3F
87	NUMBER [3]	3	0785	<belong to SW>	E3	40
88	NUMBER [4]	4	0786	<belong to SW>	F3	41
89	NUMBER [5]	5	0787	<belong to SW>	F#3	42
90	NUMBER [6]	6	0788	<belong to SW>	G3	43
91	NUMBER [7]	7	0789	<belong to SW>	G#3	44
92	NUMBER [8]	8	0775	<belong to SW>	A3	45
93	[PATTERN SECTION]	SECTION	0773	<belong to SW>	A#3	46
94	[TRACK]	TRACK	075A	<belong to SW>	B3	47
95	NUMBER [9]	9	0796	<belong to SW>	C4	48
96	NUMBER [10]	10	0797	<belong to SW>	C#4	49
97	NUMBER [11]	11	0798	<belong to SW>	D4	4A
98	NUMBER [12]	12	0799	<belong to SW>	D#4	4B
99	NUMBER [13]	13	079A	<belong to SW>	E4	4C
100	NUMBER [14]	14	079B	<belong to SW>	F4	4D
101	NUMBER [15]	15	079C	<belong to SW>	F#4	4E
102	NUMBER [16]	16	079D	<belong to SW>	G4	4F
103	[MUTE]	MUTE	0774	<belong to SW>	G#4	50
104	[SOLO]	SOLO	0761	<belong to SW>	A4	51

■ DATA BACKUP

Saving the settings to a USB flash memory device

1 Connect a USB flash memory device to the USB [TO DEVICE] terminal of this instrument.

2 Press the [FILE] button, and then press the [F2] SAVE button.

The SAVE display appears in the File mode.

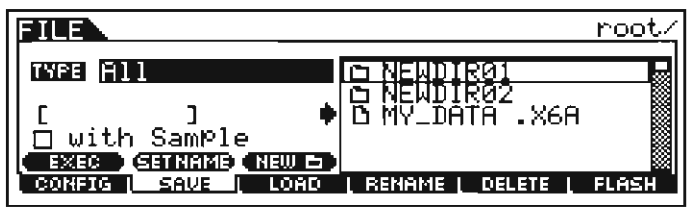

3 Set "TYPE" to "All," and then select the desired directory of the device. After that, press the [ENTER] button.

If storing the root directory, keep the directory set to "root" without pressing the [ENTER] button. If you want to make a new directory, press the [SF3] NEW button.

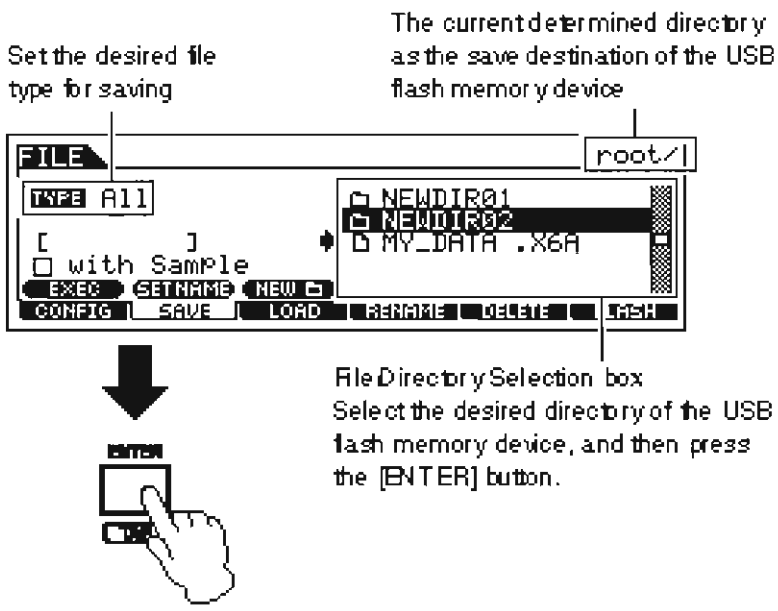

4 Use the Cursor [<]/[>] buttons to move the cursor to the file name field, assign a name to the file, and then press the [ENTER] button.

Move to the desired location in the file name field by using the Cursor [<]/[>] buttons, and then select the desired characters by using the [DATA] dial or the [INC]/[DEC] button to enter the selected character. By pressing the [SF6] button, you can assign the name in the Character List display. By pressing the [SF2] SET NAME button, the file/directory name which selected in the file/directory selection box is copied to the file name field.

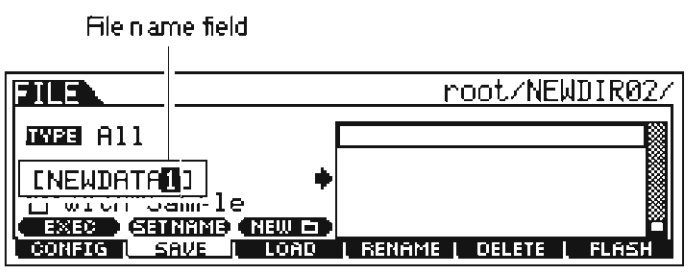

5 Press the [SF1] EXEC button to save the file.

Loading the settings from a USB flash memory device

1 Connect a USB flash memory device to the USB [TO DEVICE] terminal of this instrument.

2 Press the [FILE] button, and then press the [F3] LOAD button.

The LOAD display appears in the File mode.

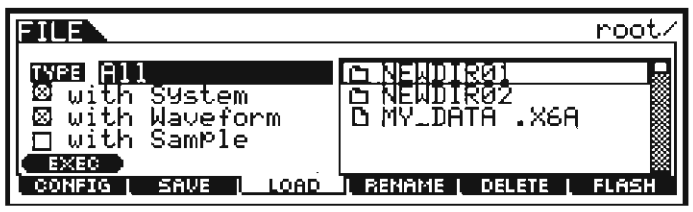

3 Set "TYPE" to "All," and then select the file (extension: X6A) of the memory.

Select the directory which has desired file in the file/directory selection box, and then press the [ENTER] button. After that, select the desired file.

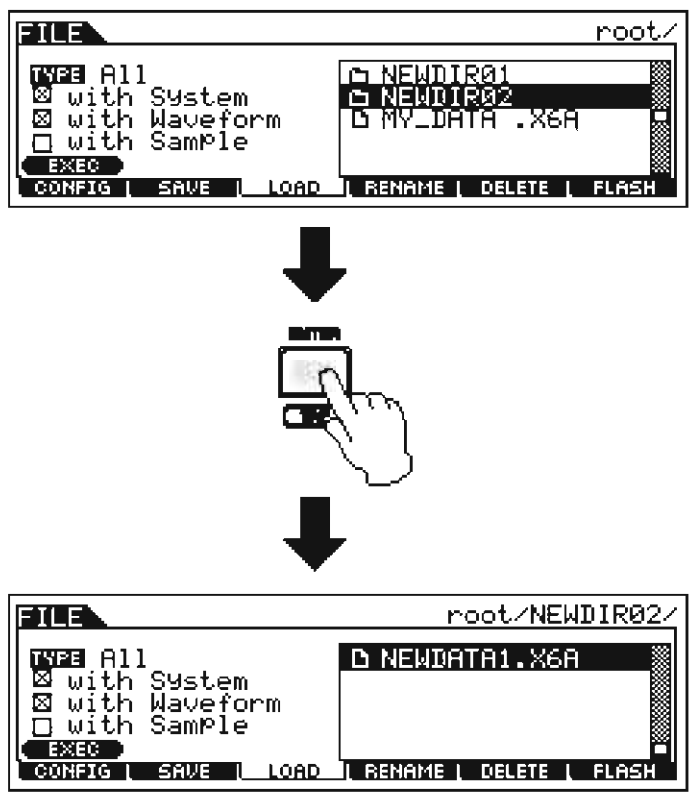

4 Press the [SF1] EXEC button to load the file.

NOTICE

The Load operation overwrites any data previously existing in the specified destination internal memory. Important data should always be saved to a USB flash memory device connected to the USB [TO DEVICE] terminal.

Avoid frequently turning the power on/off to the USB flash memory device, or connecting/disconnecting the memory too often. Doing so may result in the operation of the instrument "freezing" or hanging up. While the instrument is accessing data (such as during Save, Copy, Delete, Load and Format operations) or is mounting the USB flash memory device (shortly after the connection), do NOT unplug the USB connector, do NOT remove the device from the instrument, and do NOT turn the power off to either the instrument or the USB flash memory device. Doing so may corrupt the data on either or both.

■データのバックアップ

本体の設定をUSBフラッシュメモリーにセーブする

1 USBフラッシュメモリーをMOXF6/MOXF8のUSB [TO DEVICE]端子に接続します。

2 [FILE]ボタンを押してから[F2] SAVEを押します。
ファイルモードのSAVE画面が表示されます。

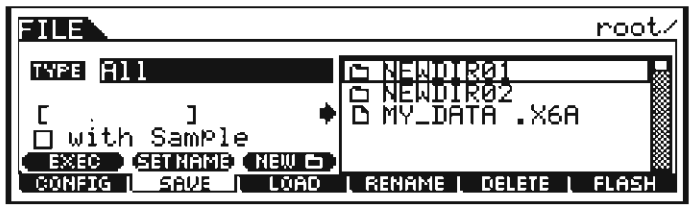

3 「TYPE」を「All」に設定し、保存先のUSBフラッシュメモリーのディレクトリーを選択し[ENTER]ボタンを押します。
ルートディレクトリー(root)に保存する場合は、[ENTER]ボタンを押さずにディレクトリーを「root」のままにしておきます。
新しいディレクトリーを作りたい場合は、[SF3] NEWボタンを押します。

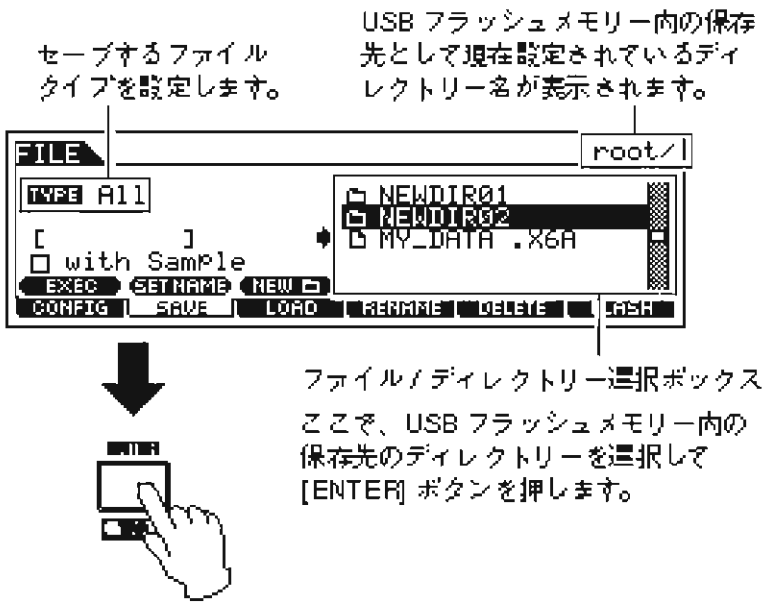

4 カーソル[<]/[>]ボタンを押して、ファイル名設定欄にカーソルを移動させ、ファイル名を設定します。
カーソル[<]/[>]ボタンで文字入力位置を設定し、[DATA]ダイアルまたは[INC]/[DEC]ボタンで文字を変更します。
[SF6]ボタンを押すと文字入力画面を使って名前の設定ができます。また、[SF2] SET NAMEボタンを押すと、ファイル/ディレクトリー選択ボックスで現在選択されているファイル/ディレクトリーの名前を保存するファイル名欄にコピーします。

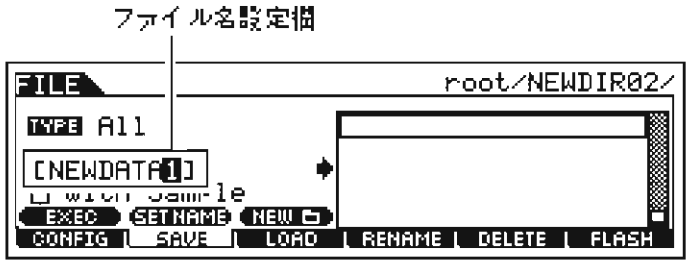

5 [SF1] EXECボタンを押して、セーブを実行します。

USBフラッシュメモリーにセーブした本体の設定をロードする

1 USBフラッシュメモリーをMOXF6/MOXF8のUSB [TO DEVICE]端子に接続します。

2 [FILE]ボタンを押してから[F3] LOADボタンを押します。
ファイルモードのLOAD画面が表示されます。

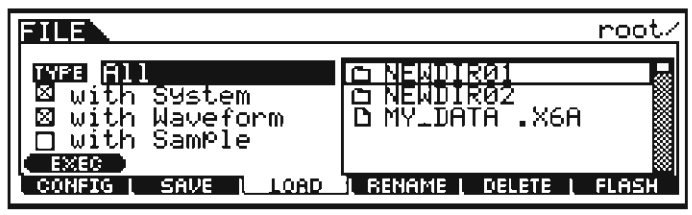

3 「TYPE」を「All」に設定し、USBフラッシュメモリー内のファイル(拡張子: X6A)を選択します。
ファイル/ディレクトリー選択ボックスで、ロードするファイルが入っているディレクトリーを選択して[ENTER]ボタンを押し、表示されたファイルを選択します。

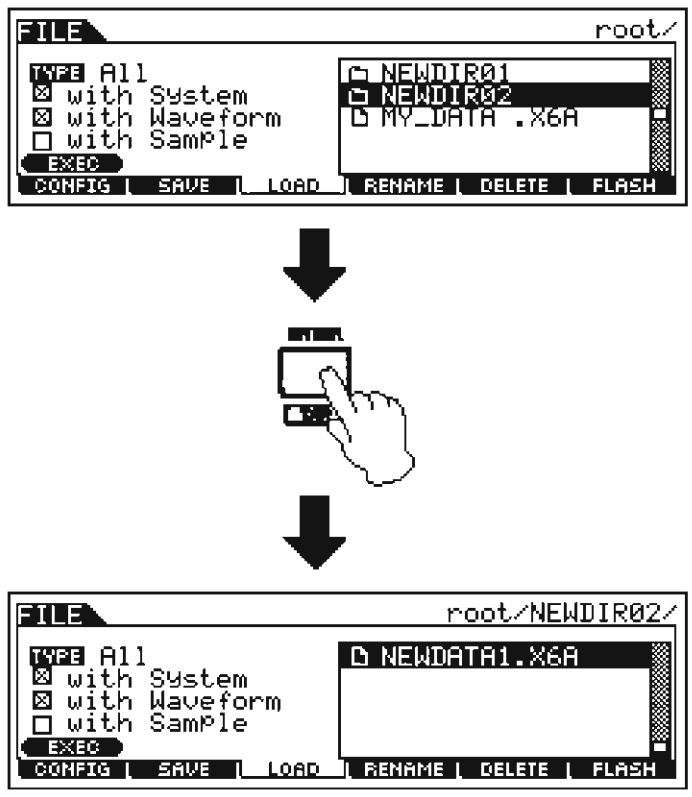

4 [SF1] EXECボタンを押して、ロードを実行します。

注記

ロードを実行すると、ロード先のデータは消えてしまいます。大切なデータは、あらかじめUSBフラッシュメモリーに保存(セーブ)しておくことをおすすめします。

USBフラッシュメモリーの頻繁な抜き差しをしないでください。楽器本体の機能が停止するおそれがあります。保存/コピー/削除/フォーマットなどデータのアクセス中やUSBフラッシュメモリーのマウント中は、USBケーブルを抜いたり、USBフラッシュメモリーを抜いたり、楽器本体の電源を切ったりしないでください。USBフラッシュメモリーが壊れたり、楽器本体/USBフラッシュメモリーのデータが壊れたりするおそれがあります。

■ VERSION UPGRADE

Download the version upgrade program from the Yamaha official website.
When the installation is executed, the user's data will be lost. Therefore, back up the user's data in advance.

List of the updating Flash ROM

Main Program	DM	IC312

File name

- 8L26OS_.PGM (Common to MOXF6/MOXF8)

Tool required for update

- USB flash memory (with the program data)

How to install

⚠ ***Never turn off the instrument while installing until "Completed" is displayed.***
It will take a few minutes to complete the installation.
Especially, in case that it is turned off by accident soon after the installation starts, it may break the boot flash ROM.
To repair it, you have to replace the flash ROM on board with new one.
Also, never unplug the USB flash memory from the [USB TO DEVICE] terminal while installing.

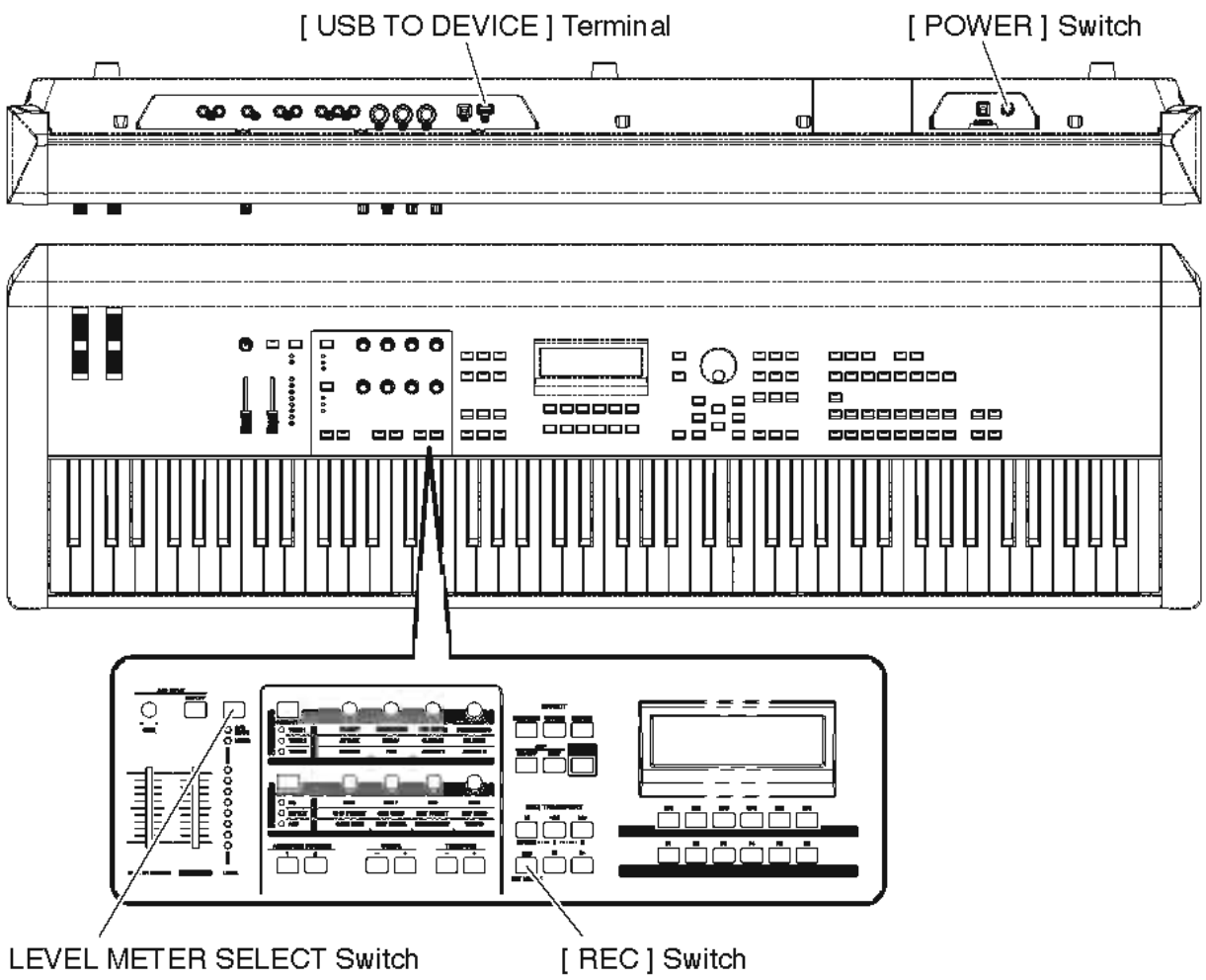

1. Insert the USB flash memory into the [USB TO DEVICE] terminal.

2. Boot the instrument with the install mode.
   While pressing the LEVEL METER SELECT button, turn the power on.
   The following message is displayed on the LCD.

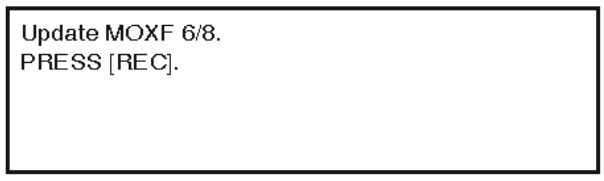

3. Press the [REC] button that has the blinked LED.

* ***Depending on the USB flash memory, it may take more time to recognize it.***
Therefore, after turning the power on, wait a few seconds, and then press the [REC] button.

The LCD screens change as follows, and the installation starts automatically. (It will take a few minutes.)
After the installation is completed, "Completed" is displayed on the LCD.

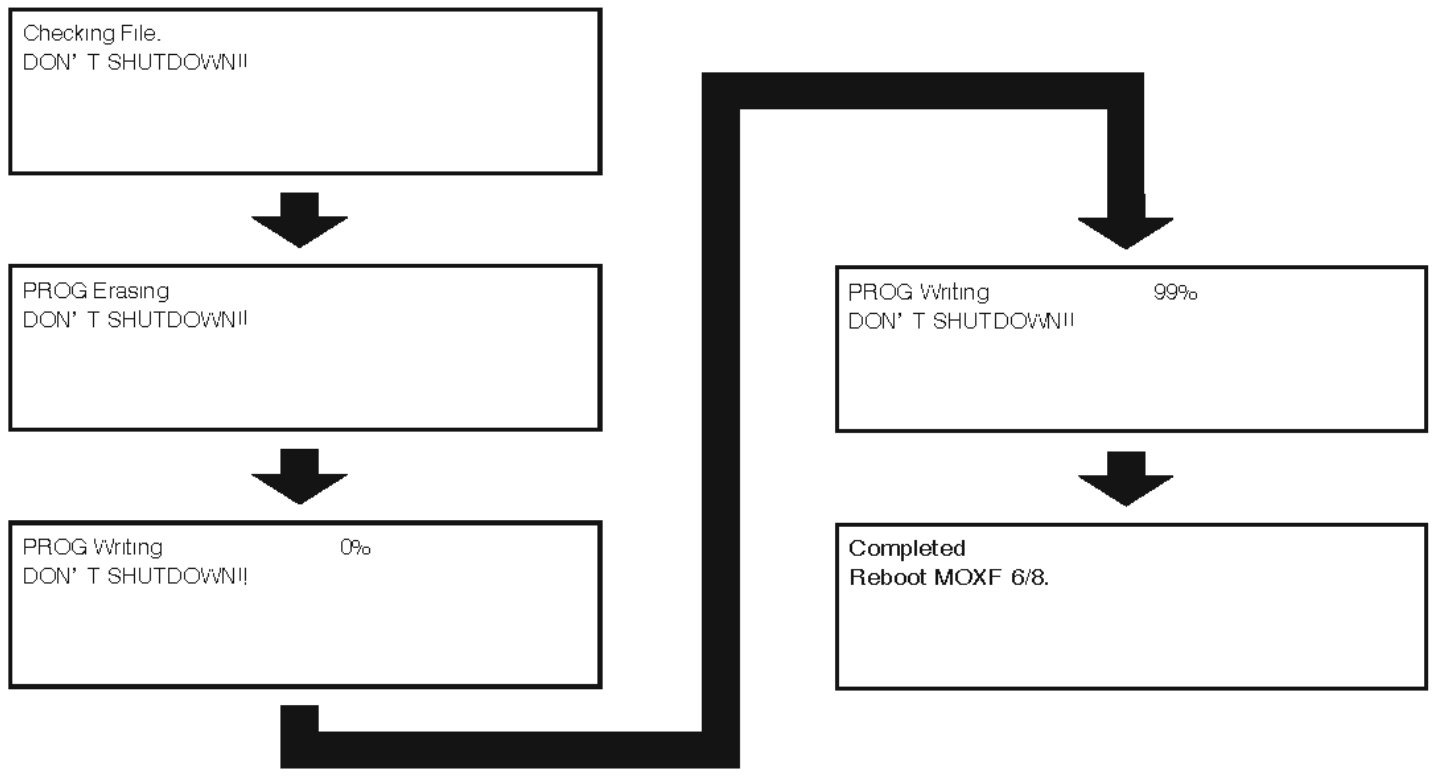

4. Unplug the USB flash memory from the [USB TO DEVICE] terminal, and turn the power off.

5. Turn the power on again.
   As for the startup soon after the installation, it will take about 30 seconds because the initializing process for the internal parameters is executed automatically. (As for the startup after that, it will take about 10 seconds.)

6. Verify the version.
   Enter the test mode. (See page 67 for more details.)
   Verify the updated version in the test item 1 (Version). (See page 68 for more details.)

7. Complete the installation.
   The program installation is completed here.

■ バージョンアップ

ヤマハホームページからバージョンアッププログラムをダウンロードして下さい。
バージョンアップが実行されるとユーザーデータが消えます。
事前にユーザーデータをバックアップしておいて下さい。

書き換え Flash ROM

Main Program	DM	IC312

ファイル名

- 8L26OS_.PGM　(MOXF6/MOXF8 共通)

準備するもの

- USB フラッシュメモリー (プログラムデータ入り)

インストール手順

⚠ 実行中は、"Completed" が表示されるまで絶対に電源を切らないで下さい。
インストールは、数分かかります。
特に、インストール開始直後に電源を切るとブートが壊れ、Flash ROM の張替えが必要となります。
実行中に USB フラッシュメモリーを抜かないで下さい。

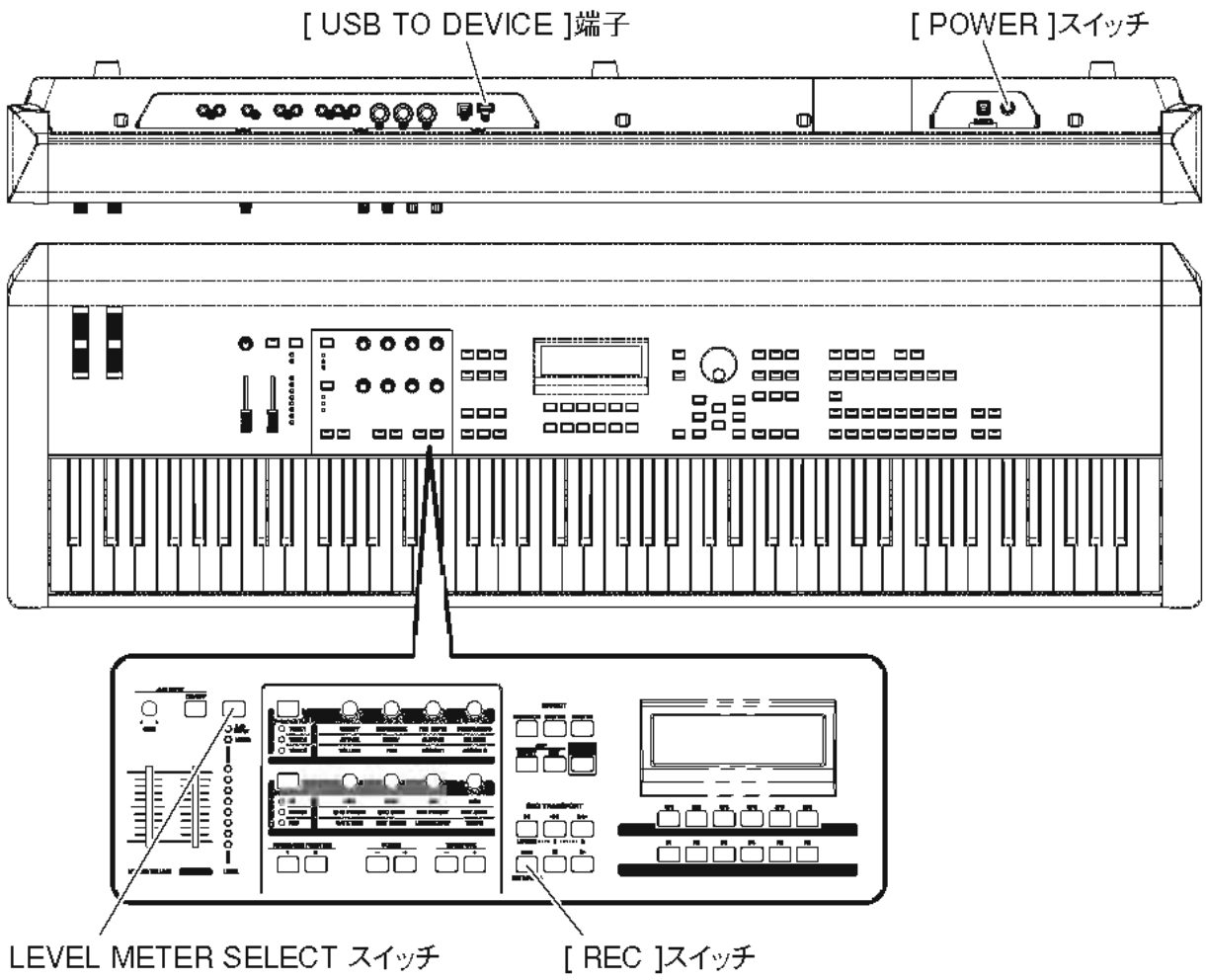

1. USB フラッシュメモリーを [USB TO DEVICE] 端子に挿入します。

2. インストールモードで起動します。
LEVEL METER SELECT スイッチを押しながら、電源を入れます。
LCD に下記のメッセージが表示されます。

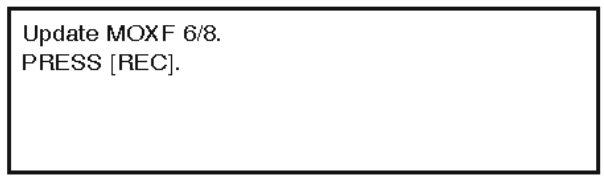

3. [REC] スイッチ（LED が点滅しているスイッチ）を押します。

※ 使用する USB メモリにより、認識に時間がかかるものもありますので、電源 ON 後、数秒待った上で、[REC] を押して下さい。

下記の様に表示が変わり、自動的にインストールが実行されます。(数分かかります。)
処理が終ると、LCD に "Completed" が表示されます。

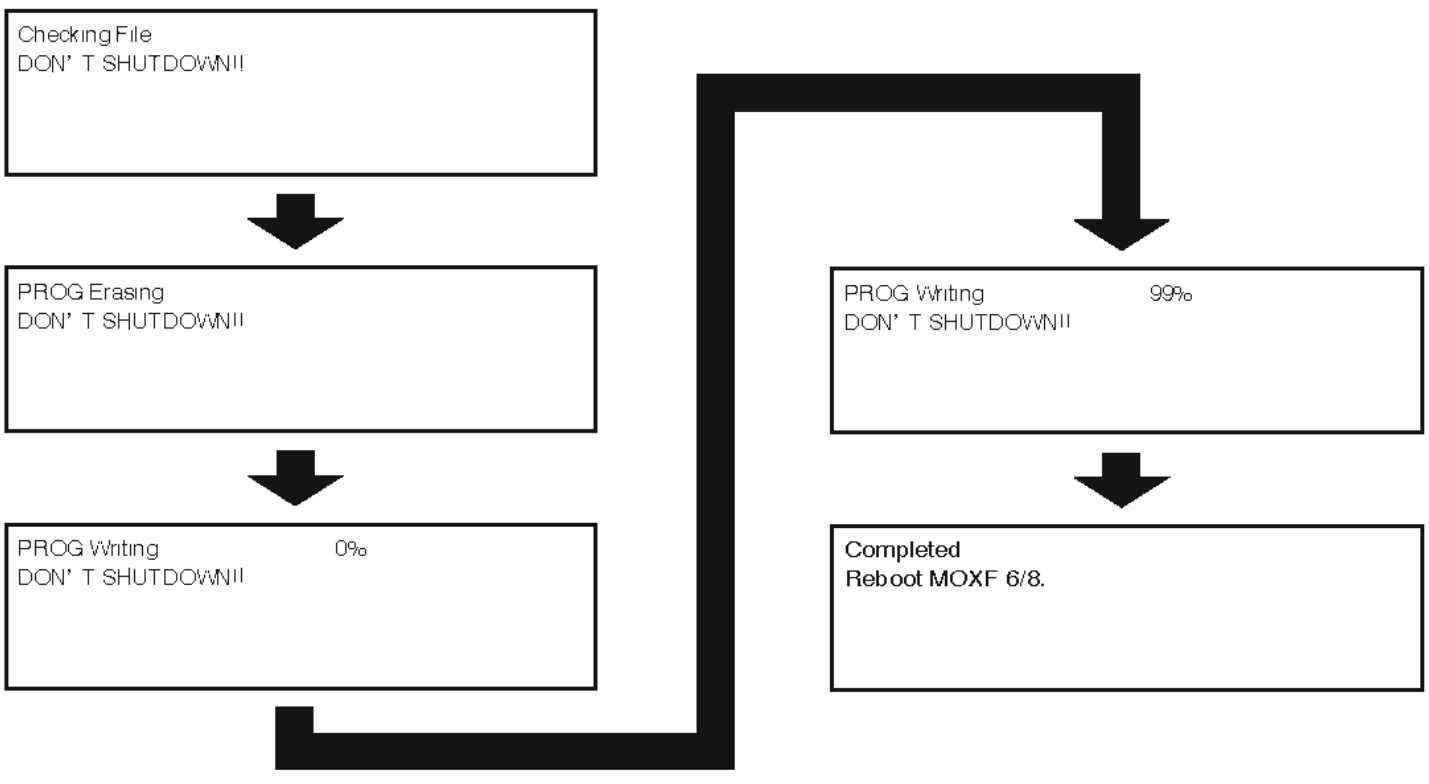

4. [USB TO DEVICE] 端子から USB フラッシュメモリーを抜き、本体の電源を切ります。

5. 本体の電源を再度入れます。
バージョンアップ直後の起動時は、内部パラメータ初期化処理が自動的に実行される為、完全に立ち上がるまでには約 30 秒かかります。
(2 回目以降の電源 ON では、約 10 秒で完全に立ち上がります。)

6. バージョン確認します。
テストモードに入ります。(詳しくは 77 ページ参照)
テスト項目 1（Version）でバージョンが更新されたことを確認します。(詳しくは、78 ページ参照。)

7. 作業の完了
以上でインストール作業は完了です。

■ SYSTEM BOOTING FLOW CHART

LCD (Crystal Display)

No screen display

LCD starting screen display

The Yamaha logo screen

Opening screen display

MOXF6 or MOXF8 opening screen

TOP screen display

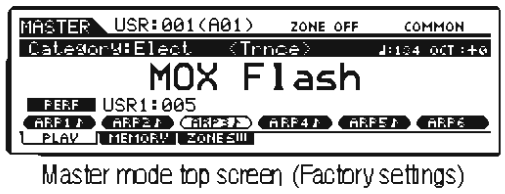

Master mode top screen (Factory settings)

Power ON

Release CPU RESET — CPU RESET Signal (L → H) < DM IC6-10 >

CPU INITIALIZE

The Program area of Flash ROM is copied to SDRAM — Access starting to SDRAM (Confirmation CS) < DM IC103, IC104-19 >

Program starting of the normal mode — WAVE IC reset is Released < DM IC500-12 > MIDI output Enable < DM IC108-12 >

The parameter area of Flash ROM is copied to SDRAM

Destruction judgement of parameter (The destruction judgement data on Flash ROM)

Yes (destruction) → Execute Factory Set

No (no destruction)

Initialization each devices (MIDI, A/D, SW, LED)

Initialization LCD — LCD reset is Released. < DM IC6-12 >

Initialization USB Function — USBC (Function) reset is Released. < DM IC800-10 >

Initialization Tone generator part

Initialization USB Host — DAC reset is Released. < DM IC901-22 > ADC reset is Released. < DM IC911-13 > DAC Mute is Released. < DM IC901-25 > Analog Mute is Released. < DM IC906-4 >

Boot sequence

■ システム起動フローチャート

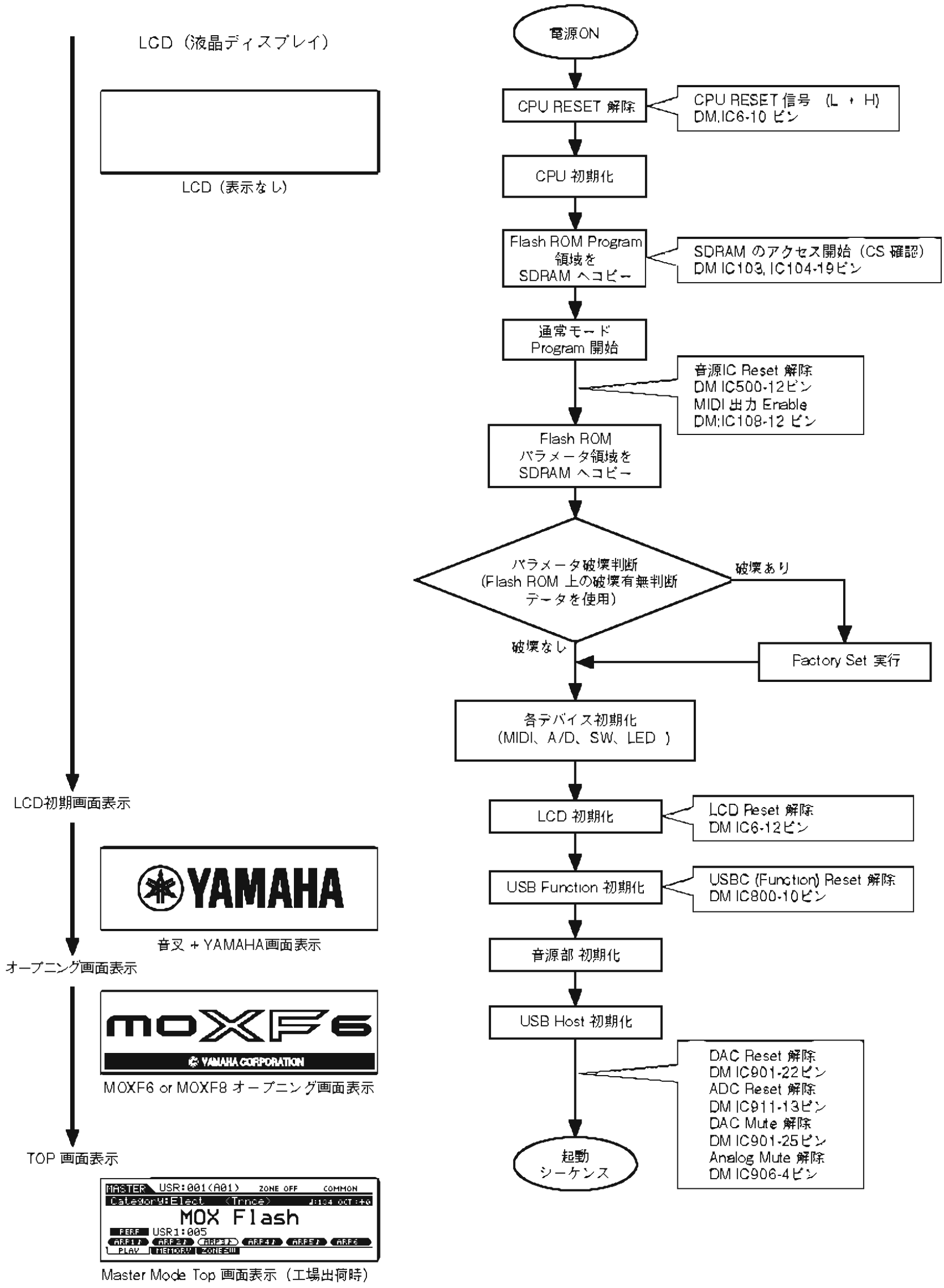

■ MESSAGE LIST

LCD indication	Description
All remote templates stored.	Appears when you store the Control Template in the Remote mode.
Are you sure?	Confirms whether you want to execute a specified operation or not.
Arpeggio memory full.	The internal memory for Arpeggio data is full.
Arpeggio type copied.	The Arpeggio Types are copied to the [SF1] – [SF6] buttons.
Bad USB device.	The USB flash memory device connected to this instrument is unusable. Format the USB flash memory device and try again.
Bulk protected.	Bulk data cannot be received because of the setting in the Utility mode.
Can't undo. OK?	When certain Song/Pattern Jobs are executed, internal memory becomes too full for use of the Undo operation.
Completed.	The specified load, save, format, or other Job has been completed.
Device number is off.	Bulk data cannot be transmitted/received since the device number is off.
Device number mismatch.	Bulk data cannot be transmitted/received since the device numbers don't match.
Edited data will be discarded.	Prompts you to confirm whether or not to erase the edited data.
Edits will be stored by loading.	Confirms whether or not you want to continue the Load operation. If you select yes, the current edits will be stored.
Edits will be stored by saving.	Confirms whether or not you want to continue the Save operation. If you select yes, the current edits will be stored.
Empty Favorite! [SHIFT]+[FAVORITE] to add.	Appears when you press the [FAVORITE] button with no program registered to the Favorite Category.
Executing...	A format operation or Job is being executed. Please wait.
File already exists.	A file having the same name as the one you are about to save already exists.
File not found.	The file of the specified type cannot be found.
Folder is too deep.	Directories below this level cannot be accessed.
Illegal file name.	The specified file name is invalid. Try entering a different name.
Illegal file.	The file specified for loading is unusable by this instrument or cannot be loaded in the current mode.
Illegal input.	An invalid input or value has been specified. Check the input method or value.
Illegal measure.	An invalid measure number has been specified in the Song/Pattern mode. Select the measure again.
Illegal phrase number.	An invalid phrase number has been specified in the Pattern mode. Select the phrase again.
Illegal Track number.	An invalid Track number has been specified in the Song/Pattern mode. Select the Track again.
Incompatible USB device	A USB device which cannot be used with this instrument has been connected to the USB [TO DEVICE] terminal.
MIDI buffer full.	Failed to process the MIDI data because too much data was received at one time.
MIDI checksum error.	An error occurred when receiving bulk data.
MIDI data error.	An error occurred when receiving MIDI data.
Mixing Voice full.	The Mixing Voice cannot be stored because the number of Voices already stored has exceeded the maximum capacity.
New Flash Memory Module. Please load waveform data.	This message appears when the Flash Memory Expansion Module (FL512M/FL1024M) which was installed in a different MOXF has been installed to the current MOXF. If this message appears, you should save the Waveform data (including the parameter settings) of the previous MOXF to a USB storage device, connect the USB storage device to the current MOXF, then load the Waveform data. This occurs because the Sample without the parameter settings cannot produce the proper sound.
No data.	When a Song/Pattern Job is executed, the selected Track or range contains no data. Select an appropriate Track or range. In addition, this message appears when a Job related to a Mixing Voice cannot be executed because the specified Mixing Voice is not available.
No F7 (End of Exc.)	Exclusive data has been entered or changed without the necessary "End of Exclusive" byte (F7). Make sure the F7 message is included.
No Flash Memory Module installed or module is unformatted.	This message appears when no Flash Memory Expansion Module is installed or the unformatted Module has been installed.
No response from USB device	There is no response from the USB device connected to the USB [TO DEVICE] terminal.
No sample data.	This message appears when you try loading Waveform data with the "with sample" checkmark removed, even when the corresponding Sample is not available on the Flash Memory Expansion Module.
Not empty folder	You have attempted to delete a folder that contains data.
Not empty waveform.	You have attempted to load Waveform data to a Waveform that already contains data.

LCD indication	Description
Now Installing data to Flash Memory Module	The Sample data is being copied to the Flash Memory Expansion Module.
Now loading...	Indicates that a file is being loaded.
Now saving...	Indicates that a file is being saved.
Now working...	Canceling the Load/Save operation, after the [EXIT] button has been pressed.
Overwrite?	A save operation will overwrite data on the USB flash memory device, and this message confirms whether it is OK to continue or not.
Part ** is used for Drum Assign.	This message appears when the Part switches of all Parts are set to on, and the Drum Assign function uses Part ** for the Drum Part in Performance mode. The ** mark indicates the Part number.
Part ** is used for Layer.	This message appears when the Part switches of all Parts are set to on, and the Layer function uses Part ** for the Layer Part in the Performance mode. The ** mark indicates the Part number.
Part ** is used for Split.	This message appears when the Part switches of all Parts are set to on, and the Split function uses Part ** for the Split Part in the Performance mode. The ** mark indicates the Part number.
Phrase limit exceeded.	The maximum number of Phrases (256) has been exceeded when recording, executing a Pattern Job, or editing.
Please keep power on.	The data is being written to Flash ROM. Never attempt to turn off the power while data is being written to Flash ROM. Turning the power off while this message is shown results in loss of all user data and may cause the system to freeze (due to corruption of data in the Flash ROM). This may also result in this instrument being unable to properly start up the next time the power is turned on.
Please reboot.	Please restart this instrument.
Please stop sequencer.	The operation you have attempted to execute cannot be done during Song/Pattern playback.
Power on mode stored.	The settings in the Power On mode (pressing the [STORE] and [ENTER] buttons simultaneously) have been stored.
Quick Setup ** applied.	Quick Setup ** has just been applied to this instrument. The ** mark indicates the Quick Setup number.
Read only file.	You have attempted to delete, rename, or overwrite a read-only file.
Receiving MIDI bulk	This instrument is receiving MIDI bulk data.
Sample is too long.	The Sample size is too large and the load operation cannot be executed.
Sample full.	The maximum overall number of Samples has been exceeded.
Sample memory full.	The Sample memory is full and further Jobs or load operations cannot be executed.
Scene & Arpeggio type stored	The Song Scene and current Arpeggio type have been stored to one of the [SF1] – [SF6] buttons.
Sequence memory full.	The internal memory for Sequence data is full, preventing any further operation (such as recording, editing, Job execution, MIDI reception/transmission, or loading from the external storage device). Try again after erasing unwanted Song, Pattern, or User Phrase data.
Too many fixed notes	When converting the Song or Pattern data to the Arpeggio data, the amount of different notes in the data to be converted has exceeded sixteen.
Transmitting MIDI bulk	This instrument is transmitting MIDI bulk data.
Unrecognized Flash Memory Module. Please format that.	An unformatted Flash Memory Expansion Module has been recognized. Execute the Format operation.
USB connection terminated.	A break in the connection with the USB flash memory device has occurred because of an abnormal electric current. Disconnect the device from the USB [TO DEVICE] terminal, then press the [ENTER] button.
USB device connecting	Currently recognizing the USB flash memory device connected to the USB [TO DEVICE] terminal.
USB device full.	The USB flash memory device is full and no more data can be saved. Use a new USB flash memory device, or make space by erasing unwanted data from the USB flash memory device.
USB device not ready.	A USB flash memory device is not properly inserted in or connected to the USB [TO DEVICE] terminal.
USB device read/write error.	An error occurred while reading or writing to/from a USB flash memory device.
USB device write protected.	The USB flash memory device is write protected, or you have attempted to write to read-only media.
Utility stored	The settings in the Utility mode have been stored.
Waveform full.	The maximum overall number of Waveforms has been exceeded.
Waveform is protected.	You have attempted to load protected Waveform data.

■ メッセージ一覧

メッセージ	説明
All remote templates stored.	リモートモードでコントロールテンプレートを保存したときに表示されます。
Are you sure?	各操作を実行したときの、確認を求める表示です。
Arpeggio memory full.	アルペジオ用のメモリーがいっぱいで、データを保存できない場合に表示されます。
Arpeggio type copied.	[SF1]～[SF6]ボタンにアルペジオタイプがコピーされました。
Bad USB device.	USBフラッシュメモリーが不良です。フォーマットを実行してやりなおしてください。
Bulk protected.	ユーティリティーモードの設定により、バルクデータ受信のプロテクトがかかっています。
Can't undo. OK?	ソング/パターンジョブ実行後に、メモリー容量の関係でアンドゥーができなくなる場合に表示されます。
Completed.	ロード、セーブ、フォーマット、ジョブなどの実行が完了したときに表示されます。
Device number is off.	デバイスナンバーがオフなので、バルクデータを送受信できません。
Device number mismatch.	デバイスナンバーが異なるので、バルクデータを送受信できません。
Edited data will be discarded.	編集中のデータが消えてもいいか、確認を求める表示です。
Edits will be stored by loading.	ロードすることによって、現在のエディット状態がストアされます。続けますか？
Edits will be stored by saving.	セーブすることによって、現在のエディット状態がストアされます。続けますか？
Empty Favorite ! [SHIFT] + [FAVORITE] to add.	フェーバリットカテゴリーに何も登録されていない場合に[FAVORITE]ボタンを押すと表示されます。
Executing...	フォーマット中や、ジョブの実行中に表示されます。そのままお待ちください。
File already exists.	同じ名前のファイルがすでに存在しています。
File not found.	選択したタイプのファイルがありません。
Folder is too deep.	ディレクトリーの階層が深すぎてアクセスできません。
Illegal file name.	ファイル名が無効の場合表示されます。別の名前を入力してください。
Illegal file.	ロードのとき、目的のファイルがMOXF6/MOXF8では扱えない、または現在のモードではロードできない場合に表示されます。
Illegal input.	不当な操作や入力を行なったときに表示されます。入力方法や入力値を再度確認してください。
Illegal measure.	ソング/パターンモードにおいて、指定した小節が不適当な場合に表示されます。小節を選びなおしてください。
Illegal phrase number.	パターンモードにおいて、指定したフレーズが不適当な場合に表示されます。フレーズを選びなおしてください。
Illegal track number.	ソング/パターンモードにおいて、指定したトラックが不適当な場合に表示されます。トラックを選びなおしてください。
Incompatible USB device.	MOXF6/MOXF8では使用できないUSB機器が、USB [TO DEVICE]端子に接続されると表示されます。
MIDI buffer full.	一度に大量のMIDIデータを受信したので処理できませんでした。
MIDI checksum error.	受信したシステムエクスクルーシブのチェックサムが違います。
MIDI data error.	MIDIデータを受信中にエラーが生じました。
Mixing voice full.	ストアできるミキシングボイスの最大数を超えている場合に表示されます。
New Flash Memory Module. Please load waveform data.	他のMOXF6/MOXF8に装着されていたフラッシュメモリーエクスパンションモジュールを装着した場合に表示されます。フラッシュメモリー内のサンプルデータだけでは、適切なサウンドを鳴らせないので、もとのMOXF6/MOXF8にあるウェーブフォーム(パラメーター設定)をUSB記憶装置にセーブ、本機のUSB TO DEVICE端子に接続した上で、ロードを実行してください。
No data.	シーケンサーのジョブを実行する際、選択したトラックや設定した範囲にデータが無くジョブが無効のときに表示されます。範囲を選びなおしてください。またミキシングボイスに関するジョブを実行する際、対象となるミキシングボイスが存在せず、ジョブが無効のときにも表示されます。
No F7 (End of Exc.)	エクスクルーシブデータの入力または変更時に、エンドオブエクスクルーシブ(F7)が入力されていない場合に表示されます。F7を入力してください。
No Flash Memory Module installed or module is unformatted.	フラッシュメモリーエクスパンションモジュールが装着されていないか、フォーマットされていないものが装着されています。
No response from USB device.	USBフラッシュメモリーを接続時、メモリーから反応がないときに表示されます。
No Sample data.	このメッセージは、ウェーブフォームデータを「with sample」のチェックをオフにしてロードしたときに、対象となるサンプルがフラッシュメモリーエクスパンションモジュールに存在しない場合にも表示されます。
Not empty folder.	データの入っているフォルダーを消去しようとした場合に、表示されます。

メッセージ	説明
Not empty waveform.	データの入っているwaveformにロードしようとした場合に表示されます。
Now installing to the Flash Memory Module.	フラッシュメモリーエクスパンションモジュールにサンプルデータをコピー中であることを示しています。
Now loading . . .	ファイルロード中に表示されます。
Now saving . . .	ファイルセーブ中に表示されます。
Now working...	ロード/セーブ実行を[EXIT]ボタンで中止したときの、後処理実行中に表示されます。
Overwrite?	ファイルをセーブする際に、USBフラッシュメモリー内に同名のファイルがある場合に表示されます。
Part ** is used for Drum Assign.	パフォーマンスクリエイターで、パートに空きがない場合、パート**にドラムアサインを実行しました。**には、適用されたパートの番号が表示されます。
Part ** is used for Layer.	パフォーマンスクリエイターで、パートに空きがない場合、パート**にレイヤーを実行しました。**には、適用されたパートの番号が表示されます。
Part** is used for Split.	パフォーマンスクリエイターで、パートに空きがない場合、パート**にスプリットを実行しました。**には、適用されたパートの番号が表示されます。
Phrase limit exceeded.	パターンモードにおいて、レコーディング/ジョブ/エディットを行なうときに、256個のユーザーフレーズをすべて使い切っている場合に表示されます。
Please keep power on.	フラッシュROMへデータの書き込み中です。表示中は絶対に電源を切らないでください。表示中に電源を切ると、ユーザーデータが失われたり、システムが壊れて次に電源を入れたときに正常に立ち上がらなくなるおそれがあります。
Please reboot.	再起動してください。
Please stop sequencer.	シーケンサー(ソング/パターン)を停止してから操作してください。
Power on mode stored.	[STORE]ボタンを押しながら[ENTER]ボタンを押して、パワーオンモードをストアしたときに表示されます。
Quick Setup ** applied.	クイックセットアップ**が適用されました。**には、適用されたクイックセットアップの番号が表示されます。
Read only file.	属性が読み込み専用に設定されているファイルに、デリート、リネーム、上書きセーブをしようとした場合に表示されます
Receiving MIDI bulk...	MIDIバルクデータを受信中です。
Sample is too long.	サンプルのサイズが大きすぎてロードが実行できない場合に表示されます。
Sample full.	サンプルデータ数がいっぱいです。
Sample memory full.	サンプル用のメモリーがいっぱいで、ジョブやロードなどが実行できない場合に表示されます。
Scene & Arpeggio type copied.	[SF1]～[SF6]ボタンにソングシーンとアルペジオタイプがコピーされました。
Sequence memory full.	シーケンサー用の内部メモリーがいっぱいで、レコーディングやエディット、ジョブの実行、MIDIの受信、USBフラッシュメモリーからのデータのロードができないときに表示されます。不要なソングやパターンを消去してから、操作をやりなおしてください。
Too many fixed notes.	ソング/パターンからアルペジオにデータ変換するとき、ノートナンバーが16種類を超えていると表示されます。
Transmitting MIDI bulk . . .	MIDIバルクデータを送信中です。
Unrecognized Flash Memory Module. Please format that.	未フォーマットのフラッシュメモリーエクスパンションモジュールを検出した場合に表示されます。ファイルモードでフォーマットを実行してください。
USB connection terminated.	USBフラッシュメモリーに異常な電流が流れたので接続を遮断しました。接続しているUSBフラッシュメモリーを外したうえで[ENTER]ボタンを押してください。
USB device connecting...	USBフラッシュメモリーを接続中です。
USB device full.	USBフラッシュメモリーの容量がいっぱいでファイルがセーブできないときに表示されます。新しいUSBフラッシュメモリーを用意するか、不要なファイルを消去してから操作をやりなおしてください。
USB device not ready.	USBフラッシュメモリーが正しくセットされていない場合にセーブなどを実行しようとすると表示されます。
USB device read/write error.	USBフラッシュメモリーへのリード/ライト中にエラーが発生しました。
USB device write-protected.	USBフラッシュメモリーが書込み禁止状態になっている場合に表示されます。
Utility stored.	ユーティリティーモードでの設定がストア(保存)されました。
Waveform full.	ウェーブフォーム数の合計が最大数を超える場合に表示されます。
Waveform is protected.	ウェーブフォームデータのプロテクトがかかっています。

MUSIC PRODUCTION SYNTHESIZER

MOXF6/MOXF8

PARTS LIST

■ **CONTENTS**

MOXF6 OVERALL ASSEMBLY（総組立）.....2
MOXF6 UPPER CASE ASSEMBLY（上ケース Ass'y）.....4
MOXF6 LOWER CASE ASSEMBLY（下ケース Ass'y）.....6
MOXF6 OKEYBOARD ASSEMBLY（16NW-C61 鍵盤 Ass'y）.....8
MOXF8 OVERALL ASSEMBLY（総組立）.....10
MOXF8 UPPER CASE ASSEMBLY（上ケース Ass'y）.....12
MOXF8 LOWER CASE ASSEMBLY（下ケース Ass'y）.....14
MOXF8 KEYBOARD ASSEMBLY（GHL 鍵盤 Ass'y）.....16
MOXF6/MOXF8 WHEEL ASSEMBLY（ホイール Ass'y）.....18
ELECTRICAL PARTS（電気部品）.....19

Notes : DESTINATION ABBREVIATIONS

A:	Australian model	O:	Chinese model
B:	British model	Q:	South-east Asia model
C:	Canadian model	T:	Taiwan model
D:	German model	U:	U.S.A. model
E:	European model	V:	General export model (110V)
F:	French model	W:	General export model (220V)
H:	North European model	N,X:	General export model
I:	Indonesian model	Y:	Export model
J:	Japanese model	K:	Korean model
M:	South African model	P:	Brazilian model

■ **WARNING**

Components having special characteristics are marked⚠ and must be replaced with parts having specifications equal to those originally installed.

⚠印の部品は、安全を維持するために重要な部品です。交換をする場合は、安全のため必ず指定の部品をご使用下さい。

- The numbers "QTY" show quantities for each unit.
- The parts with "--" in "PART NO." are not available as spare parts.
- This mark " }" in the REMARKS column means these parts are interchangeable.
- The second letter of the shaded ( ) part number is O, not zero.
- The second letter of the shaded ( ) part number is I, not one.
- 部品価格ランクは、変更になることがあります。
- QTY 欄に記されている数字は、各ユニット当たりの使用個数です。
- PART NO. が "--" の部品は、サービス用部品として準備されておりません。
- REMARKS 欄の「 } 」マークの部品は、併用部品です。
- 網掛けの付いた PART NO. の２番目の文字は「ゼロ」ではなく「オー」です。
- 網掛けの付いた PART NO. の２番目の文字は「イチ」ではなく「アイ」です。

■ MOXF6 OVERALL ASSEMBLY（総組立）

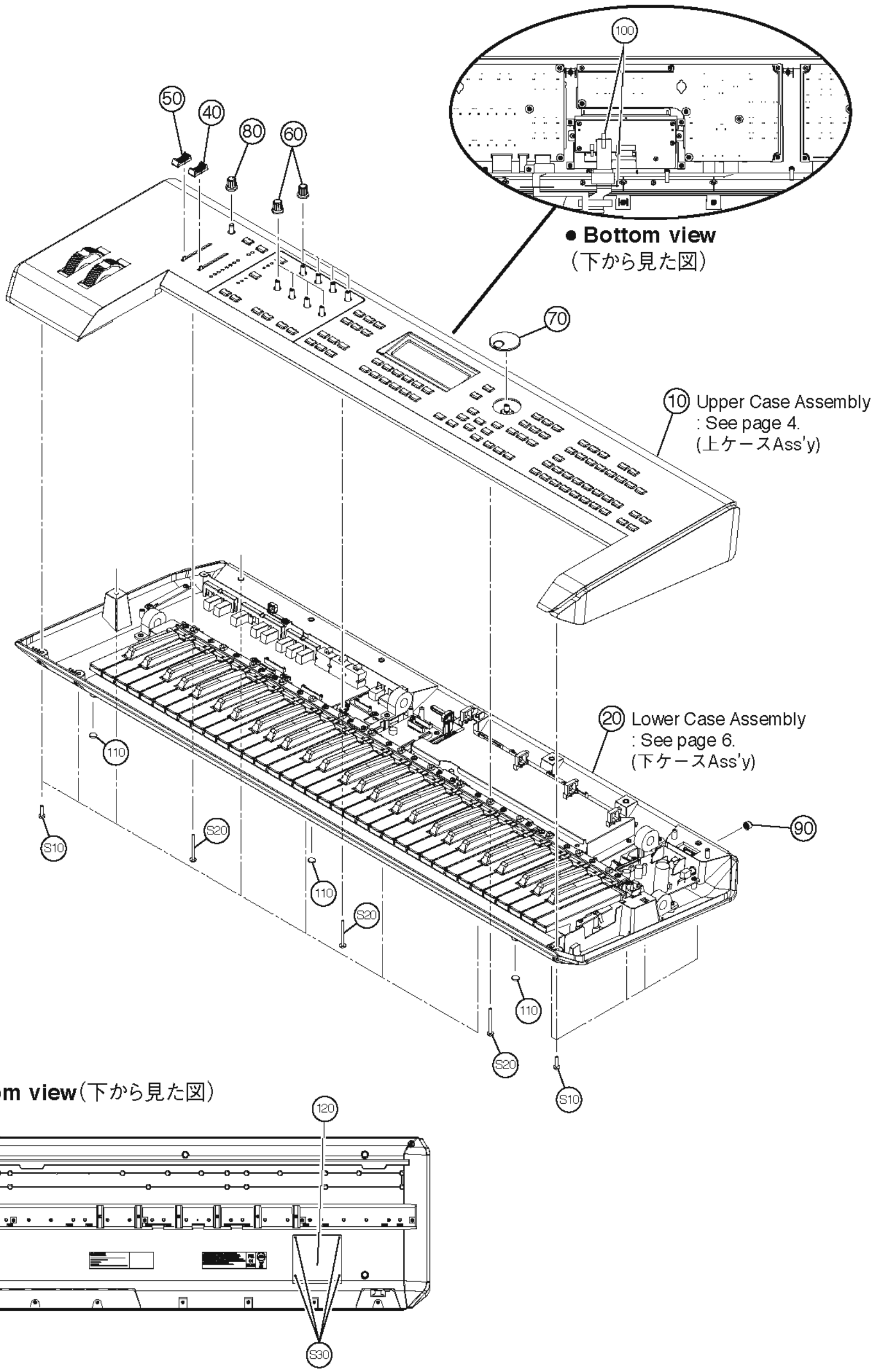

REF NO.	PART NO.	DESCRIPTION		部品名	REMARKS	QTY	RANK
		OVERALL ASSEMBLY		総組立	MOXF6		
	--	FINAL ASSEMBLY	DE MOXF6 COMMON	総組立	(ZG44010)		
10	--	UPPER CASE ASSEMBLY	DE MOXF6	上ケースAss'y	(ZG44020)		
20	--	LOWER CASE ASSEMBLY	DE MOXF6	下ケースAss'y	(ZG44110)		
40	WA45890R	SLIDER KNOB	BORYU-MU	スライダーノブ	DAW LEVEL		02
50	WA45900R	SLIDER KNOB	BORYU-MU	スライダーノブ	MASTER VOLUME		02
60	WQ604100	ENCODER KNOB	BLACK	エンコーダノブ	ASSIGNABLE KNB(A-D), CH EQ(LOW,LOW MID,HIGH, HIGH MID)	8	02
70	V692360R	KNOB	K-CB	エンコーダツマミ（S）	AI KNOB,DATA		02
80	WY729600	KNOB PLA STICK	COMMON	ノブプラ軸用	A/D INPUT GAIN		02
90	V715120R	PUSH KNOB BLACK		プッシュツマミクロ	POWER		01
100	--	FILAMENTTAPE	12MMX50MM	フィラメントテープ	(WG47940)	2	
110	WW693500	RUBBER FOOT		ゴム脚		5	01
120	--	OPTION COVER		オプションカバー	(ZG26490)		
S10	WE99810R	BIND HEAD TAPPING SCREW-B	3.0X12 MFZN2B3	Bタイト＋BIND		12	01
S20	WF491001	BIND HEAD TAPPING SCREW-B	3.0X16 MFZN2W3	Bタイト＋BIND		3	01
S30	WE983600	BIND HEAD SCREW	3.0X8 MFZN2B3	小ネジ＋BIND		4	01
		ACCESSORIES		付属品	MOXF6		
*	YF554A00	OPTICAL DISK	CD-ROM 12cm	CD-ROM			
	WM022400	USB CABLE	YAF11-1244N	USBケーブル			06
⚠	WR526801	AC ADAPTOR	PA-150A J	ACアダプター	J		99
⚠	WK014700	AC ADAPTOR	PA-150U U	ACアダプター	U		08
⚠	WR527000	AC ADAPTOR	PA-150A E	ACアダプター	E		10
⚠	WR527100	AC ADAPTOR	PA-150A B	ACアダプター	B		11
⚠	WU356400	AC ADOPTOR	PA-150A K	ACアダプター	K		08
⚠	--	AC ADAPTOR	PA-150A CHN	ACアダプター	O (WR52720)		

* New Parts (新規部品)

RANK Japan only

■ MOXF6 UPPER CASE ASSEMBLY（上ケース Ass'y）

● **Bottom view**（下から見た図）

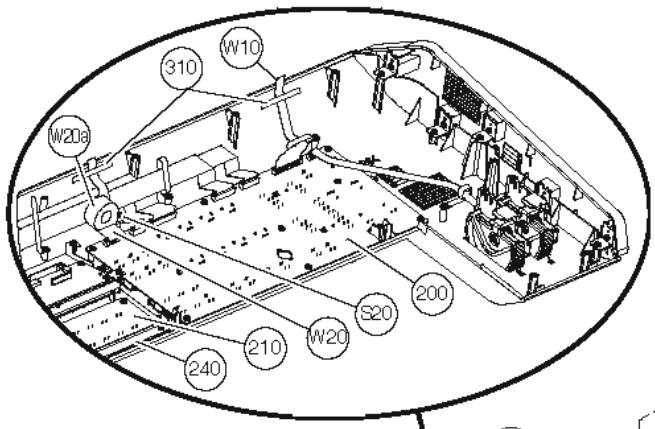

Wheel Assembly
: See page 18.
(ホイールAss'y)

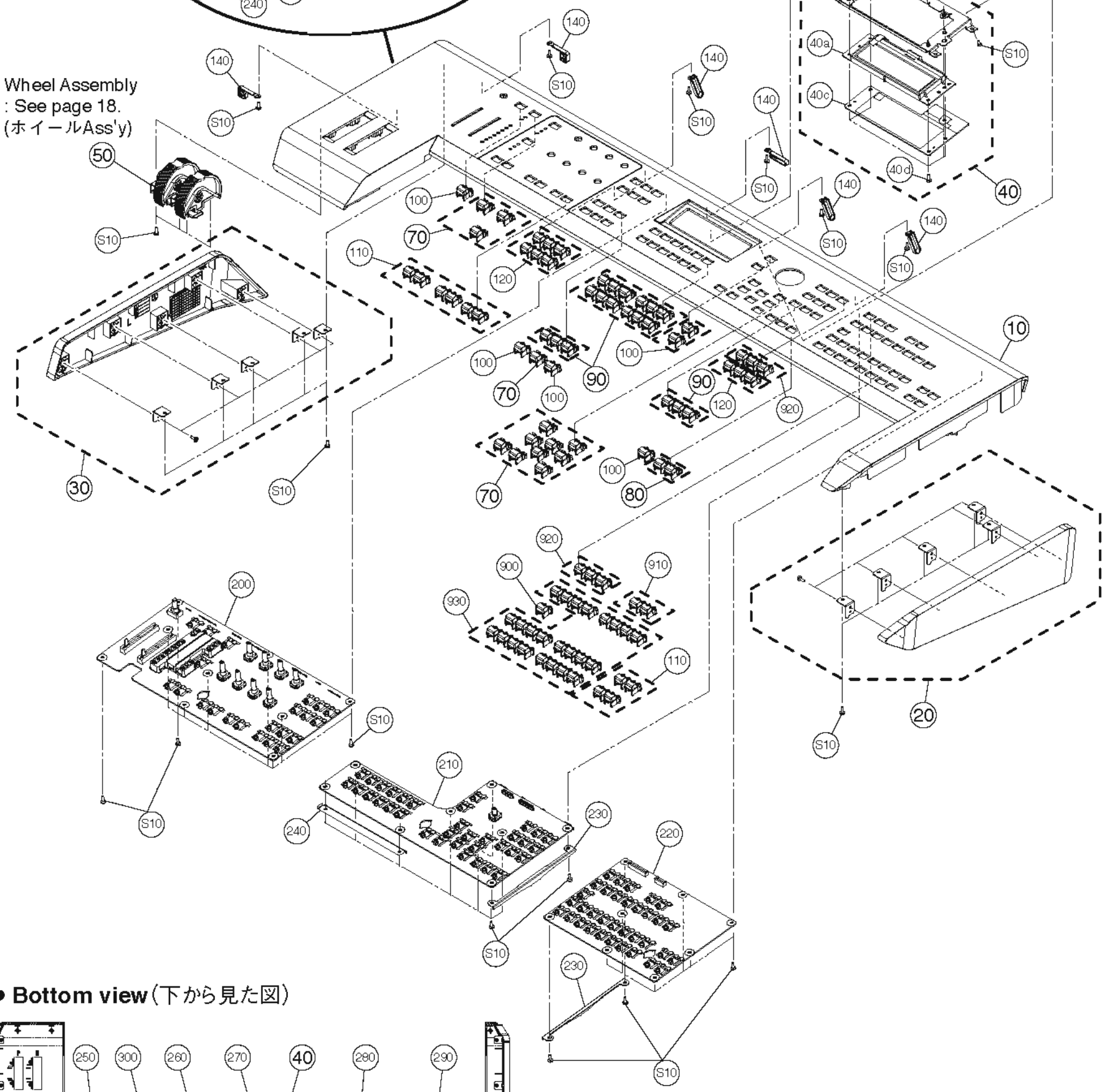

● **Bottom view**（下から見た図）

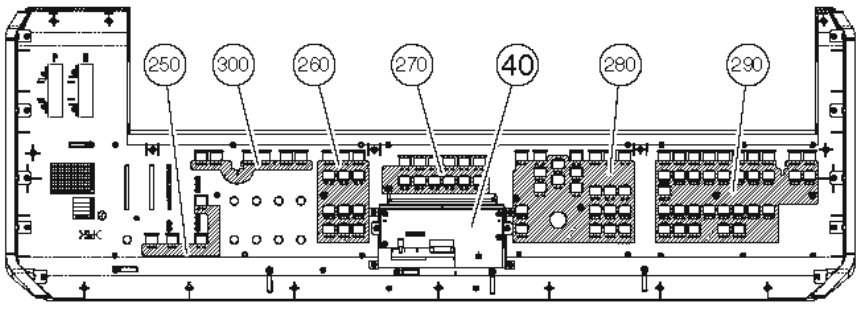

	REF NO.	PART NO.	DESCRIPTION		部品名	REMARKS	QTY	RANK
			UPPER CASE ASSEMBLY		上ケースAss'y	MOXF6		
		--	UPPER CASE ASSEMBLY	DE MOXF6	上ケースAss'y	(ZG44020)		
*	10	ZG440300	UPPER CASE PRINTED	MOXF6	上ケース印刷品			
*	20	ZG440400	SIDE PAD R ASSEMBLY	MOXF6	サイドパッドRAss'y			
*	30	ZG440800	SIDE PAD L ASSEMBLY	MOXF6	サイドパッドLAss'y			
	40	--	LCD ASSEMBLY	MOXF6	LCD Ass'y	(ZG46060)		
*	40a	ZF442000	CRYSTAL DISPLAY	SD019-20A	液晶ディスプレイ			
	40b	--	LCD FIXTURE	1L	LCD取付金具	(WV33360)		
	40c	WV188800	CIRCUIT BOARD	LCD	LCDシート			10
	40d	WE774300	BIND HEAD TAPPING SCREW-B	3.0X8 MFZN2W3	Bタイト+BIND		5	
	50	WV704000	WHEEL ASSEMBLY		ホイールAss'y			08
	60	WV338100	LCD PROTECT ASSEMBLY		LCD保護Ass'y			04
	60a	--	LCD PROTECT SHEET	130X60X0.8	LCD保護シート	(WW16950)		
	60b	--	CUSHION PE	130X9X1	クッションPE	(WW16960)	2	
	60c	--	CUSHION PE	50X9X1	クッションPE	(WW16970)	2	
	70	WW165600	BUTTON MO SINGLE KEY TOP	DARK GRAY	ボタンMO 1連	INC,DEC,ENTER,EXIT,SHIFT, Up,Down,Left,Right,STOP, A/D INPUT,ASSIGNABLE KNB	13	01
	80	WW165700	BUTTON MO DOUBLE KEY TOP	DARK GRAY	ボタンMO 2連	JOB,STORE,SCENE STORE		01
	90	WU893600	BUTTON MO TRIPLE KEY TOP	DARK GRAY	ボタンMO 3連	FILE,UTILITY,QUICK SETUP,	6	01
	100	WW165800	BUTTON MO SINGLE L KEY TOP	DARK GRAY	ボタンMO 1連L	SF1-SF6,F1-F6,TOP,REW,FF REC,PLAY,CATEGORY SEARCH, FAVORITE,EDIT, A/D INPUT ON/OFF	6	01
	110	WW165900	BUTTON MO DOUBLE L KEY TOP	DARK GRAY	ボタンMO 2連L	ASSIGNABLE FUNCTION(1,2),	5	01
	120	WW166000	BUTTON MO TRIPLE L KEY TOP	DARK GRAY	ボタンMO 3連L	TRANSPOSE(+,-),SOLO,MUTE, OCTAVE(+,-),TRACK, PATTERN SECTION SONG,PATTERN,MIXING, INSERTION,SYSTEM,MASTER, ARP ON/OFF,ARP EDIT, DAW REMOTE	3	01
	140	--	WIRE HARNESS CLAMP		束線止め	(ZF68590)	6	
	200	WV918200	CIRCUIT BOARD	PNA	PNAシート			20
	210	WW605300	CIRCUIT BOARD	PNB	PNBシート			
	220	WU871000	CIRCUIT BOARD	PNC	PNCシート			10
	230	--	PN SHEET FIXTURE	1L	PN基板取付金具	(WY36550)	2	
	240	--	PNB SHEET FIXTURE	1L	PNB基板取付金具	(WY36560)		
	250	--	NONWOVEN FABLIC CLOT		不織布	(WY36610)		
	260	--	NONWOVEN FABLIC CLOT		不織布	(WY36620)		
	270	--	NONWOVEN FABLIC CLOT		不織布	(WY36630)		
	280	--	NONWOVEN FABLIC CLOT		不織布	(WY36640)		
	290	--	NONWOVEN FABLIC CLOT		不織布	(WY36650)		
	300	--	NONWOVEN FABLIC CLOT		不織布	(WY36660)		
	310	--	FILAMENTTAPE	12MMX50MM	フィラメントテープ	(WG47940)	2	
*	900	ZG796200	BUTTON MX SINGLE L	LIGHT GRAY	ボタンMX 1連L	COMMON		
*	910	ZG796100	BUTTON MX DOUBLE L	LIGHT GRAY	ボタンMX 2連L	BANK SELECT(DEC,INC)		
*	920	ZG796000	BUTTON MX TRIPLE L	LIGHT GRAY	ボタンMX 3連L	LAYER,SPLIT,DRUM ASSIGN, VOICE,PERFORM,MASTER	2	
	930	ZC239800	BUTTON MX QUAD WHITE	LIGHT GRAY	ボタンMX 4連L	A-H,QUICK SETUP(1-6), 1-16(PART SELECT,ARP HOLD, ARP ON/OFF,PART MUTE)	6	02
	W10	--	CONNECTOR ASSEMBLY VR-S	VR-S 16P	VR-S束線	(WV71150)		
	W20	--	CONNECTOR ASSEMBLY E-BUS1	E-BUS1 11P	E-BUS1束線	(WV71130)		
	W20a	--	FERRITE CORE	K1 NFT-13BK2	データラインフィルタ	(V312290)		
	S10	WE774300	BIND HEAD TAPPING SCREW-B	3.0X8 MFZN2W3	Bタイト+BIND		49	
	S20	WE774200	BIND HEAD TAPPING SCREW-B	3.0X10 MFZN2W3	Bタイト+BIND			01

* New Parts (新規部品)

RANK Japan only

■ MOXF6 LOWER CASE ASSEMBLY（下ケース Ass'y）

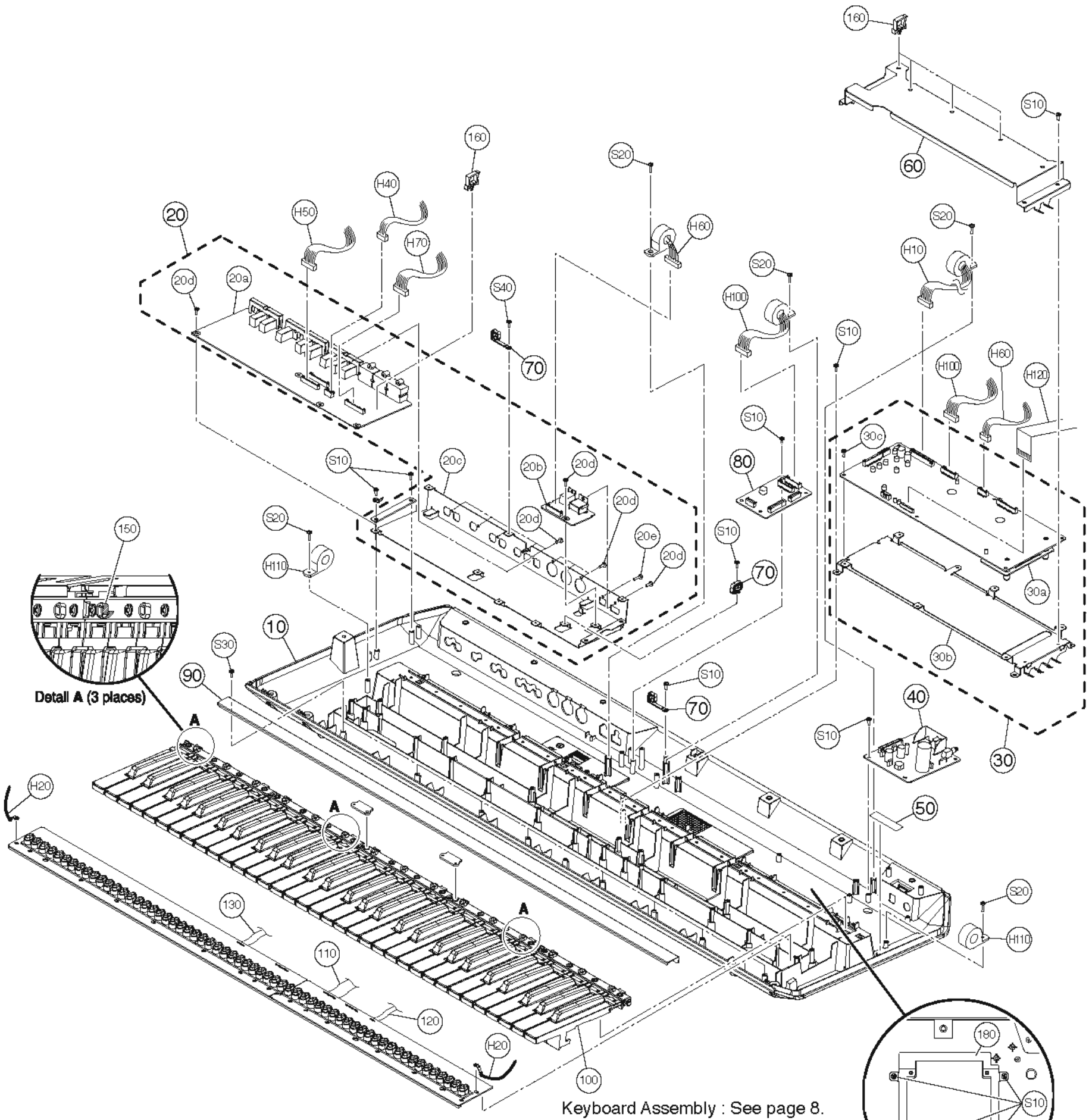

Keyboard Assembly : See page 8.
(16NW-C61鍵盤Ass'y)

● **Top view**
（上から見た図）

● **Top view**（上から見た図）

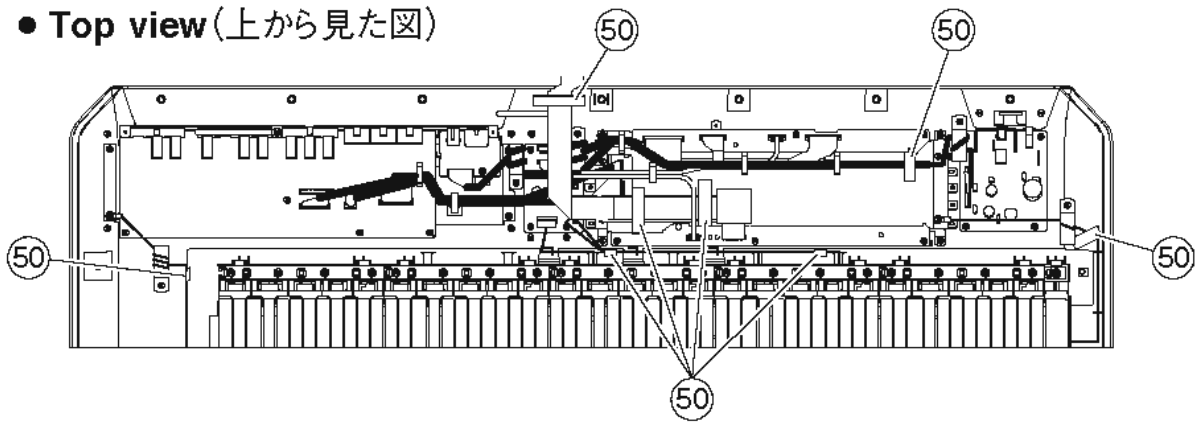

	REF NO.	PART NO.	DESCRIPTION		部品名	REMARKS	QTY	RANK
			LOWER CASE ASSEMBLY		下ケースAss'y	MOXF6		
		--	LOWER CASE ASSEMBLY	DE MOXF6	下ケースAss'y	(ZG44110)		
*	10	WW051700	LOWER CASE MOLDING	MOXF6	下ケース成形品			
	20	--	JK SUBASSEMBLY		JKサブAss'y	(WV33790)		
	20a	WU870700	CIRCUIT BOARD	JK	JKシート			21
	20b	WW450000	CIRCUIT BOARD	USB	USBシート			10
	20c	--	JK FIXTURE		JK固定金具	(WV33340)		
	20d	WE774300	BIND HEAD TAPPING SCREW-B	3.0X8 MFZN2W3	Bタイト+BIND		14	
	20e	WE953000	SCREW MACHINE +BIND	3.0X12 MFZN2W3	小ネジ+BIND			01
	30	--	DM SUBASSEMBLY		DMサブAss'y	(ZG46050)		
*	30a	ZF880700	CIRCUIT BOARD	DM	DMシート			
	30b	--	DM FIXTURE	CWMO	DM固定金具	(WV33010)		
	30c	WE774300	BIND HEAD TAPPING SCREW-B	3.0X8 MFZN2W3	Bタイト+BIND		6	
	40	WV188500	CIRCUIT BOARD	PS	PSシート			10
	50	--	FILAMENTTAPE	12MMX50MM	フィラメントテープ	(WG47940)	8	
	60	--	DM SHIELD		DMシールド	(WV33330)		
	70	--	WIRE HARNESS CLAMP		束線止め	(ZF68590)	3	
	80	WV188700	CIRCUIT BOARD	KEY-IF	KEY-IFシート			10
	90	WV708500	FRONTRAIL PAINTED		口棒カバー塗装品			05
	100	--	KEYBOARD UNIT C61	2M NON-AF	16NW-C61鍵盤	(WV65380)		
	110	--	WIRING ASSEMBLY KEY6-R1	NX26AWG 12P L=390	KEY6-R1束線	(WV71300)		
	120	--	WIRING ASSEMBLY KEY6-R3	NX26AWG 5P L=420	KEY6-R3束線	(WV71320)		
	130	--	WIRING ASSEMBLY KEY6-R2	NX26AWG 7P L=200	KEY6-R2束線	(WV71310)		
	150	--	NONWOVEN CLOTH		不織布	(WH34740)	3	
	160	--	RE-USE CLAMP	RLWC-3SV0 TAKEUCHI	リュースクランプ	(ZH20860)	5	
	180	--	FLASH BOARD ANGLE	MOXF6	フラッシュボード金具	(ZG26580)		
	H10	--	CONNECTOR ASSEMBLY VDD	VDD 15P	VDD束線	(WV71040)		
	H20	--	WIRING ASSEMBLY GND2	GND2	GND2束線	(WW44370)	2	
	H40	--	CONNECTOR ASSEMBLY AVDD	AVDD 4P	AVDD束線	(WV71070)		
	H50	--	CONNECTOR ASSEMBLY ANA-S	ANA-S 12P	ANA-S束線	(WV71080)		
	H60	--	CONNECTOR ASSEMBLY USB-PE	USB-PE 13P-5P/6P	USB-PE束線	(WY50190)		
	H70	--	CONNECTOR ASSEMBLY MIDI	MIDI 15P	MIDI束線	(WV71100)		
	H100	--	CONNECTOR ASSEMBLY E-BUS2	E-BUS2 11P	E-BUS2束線	(WV71270)		
	H110	--	FERRITE CORE	K1 NFT-13BK2	データラインフィルタ	(V312290)		
*	H120	ZG776200	FFC ASSEMBLY LCD-PE	LCD-PE 22P 580mm	LCD-PE束線			
	S10	WE774300	BIND HEAD TAPPING SCREW-B	3.0X8 MFZN2W3	Bタイト+BIND		22	
	S20	WE774200	BIND HEAD TAPPING SCREW-B	3.0X10 MFZN2W3	Bタイト+BIND		5	01
	S30	WE774400	BIND HEAD B-TIGHT SCREW	3.0X8 MFZN2B3	Bタイト+BIND		8	
	S40	WE953000	SCREW MACHINE +BIND	3.0X12 MFZN2W3	小ネジ+BIND			01

＊ New Parts (新規部品)

RANK Japan only

■ MOXF6 KEYBOARD ASSEMBLY（16NW-C61 鍵盤 Ass'y）

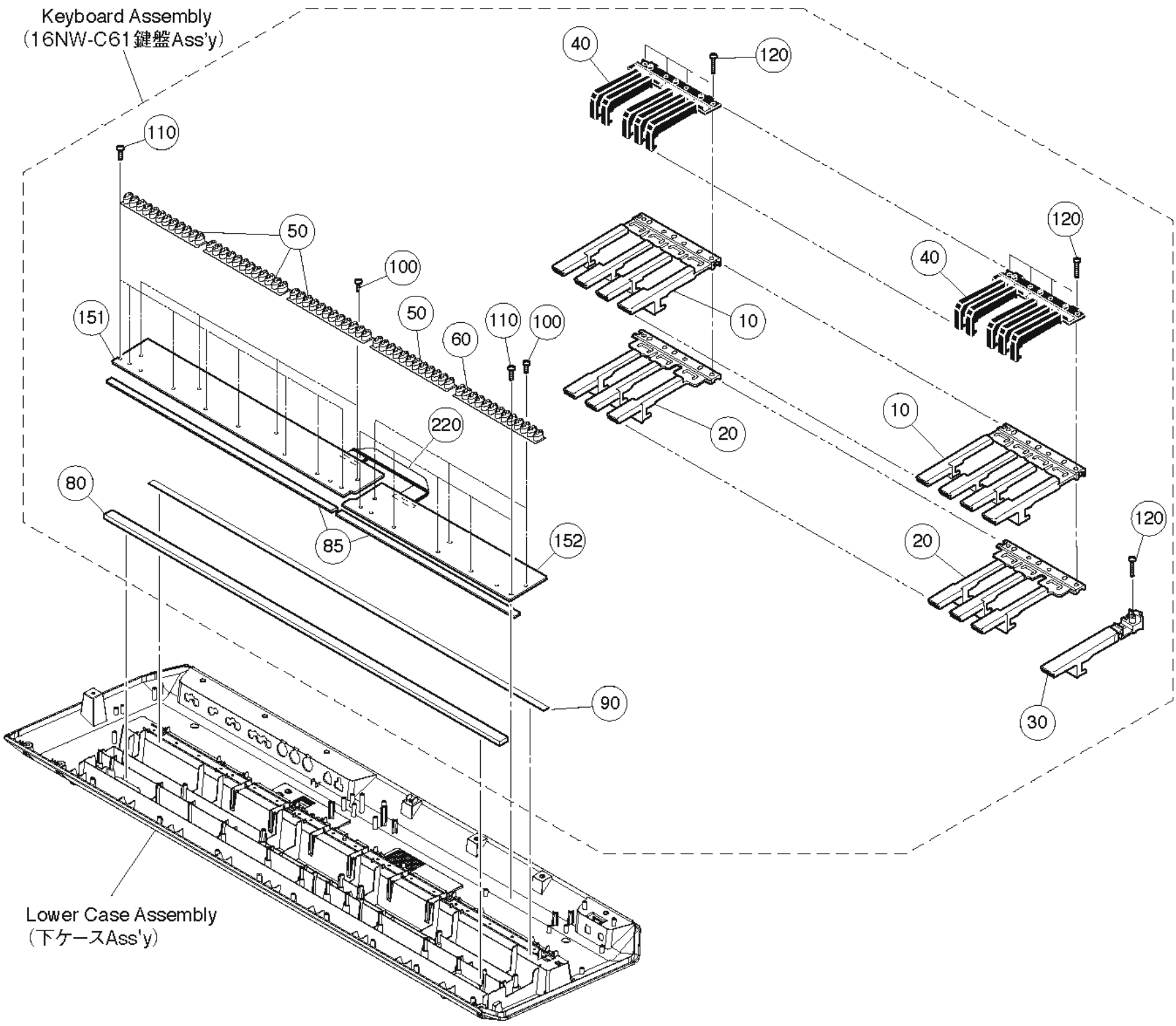

REF NO.	PART NO.	DESCRIPTION		部品名	REMARKS	QTY	RANK
		KEYBOARD ASSEMBLY		１６NW−C６１鍵盤Ａｓｓ'ｙ	MOXF6		
	--	KEYBOARD UNIT C61	2M NON-AF	１６ＮＷ−Ｃ６１鍵盤	(WV65380)		
10	V9338500	WHITE KEY 16NW C,E,G,B	16N-W CEGB	白鍵Ａｓｓ'ｙ		5	04
20	V9338600	WHITE KEY 16NW D,F,A	16N-W DFA	白鍵Ａｓｓ'ｙ		5	03
30	V9339200	WHITE KEY 16NW C'	16N-W C'	白鍵Ａｓｓ'ｙ			02
40	VZ27170R	BLACK KEYS	16N	黒鍵		5	02
50	V3413601	RUBBER CONTACT	16N-2M OCT 2M	接点ゴム１６Ｎ２Ｍ	C1-B1,C2-B2,C3-B3,C4-B4	4	04
60	V747740R	RUBBER CONTACT	16N-2M 13K 2M	接点ゴム１６Ｎ２Ｍ	C5-C6		04
80	VZ303000	FELT L11X827 WH	827 11 SHIRO	フェルトＬ			02
85	VZ302901	FELT U836	836 5 SHIRO	フェルトＵ			02
90	WA52510R	CUSHION SHEET		クッションシート			01
100	WE774300	BIND HEAD TAPPING SCREW-B	3.0X8 MFZN2W3	Ｂタイト＋ＢＩＮＤ		7	
110	WH899400	BIND HEAD TAPPING SCREW	3.0X12 MFZN2W3 SP	Ｐタイト＋ＢＩＮＤ		13	01
120	WF49200R	BIND HEAD TAPPING SCREW-P	3.0X20 MFZN2W3	Ｐタイト＋ＢＩＮＤ		21	01
151	WW292500	CIRCUIT BOARD 61L	16N-61 DOUBLE-SIDE	シート６１Ｌ			13
152	WW292600	CIRCUIT BOARD 61H	16N-61 DOUBLE-SIDE	シート６１Ｈ			11
220	V869620R	CONNECTOR ASSEMBLY	16N-2M-C61	中継束線			01

＊ New Parts (新規部品)

RANK Japan only

■ MOXF8 OVERALL ASSEMBLY（総組立）

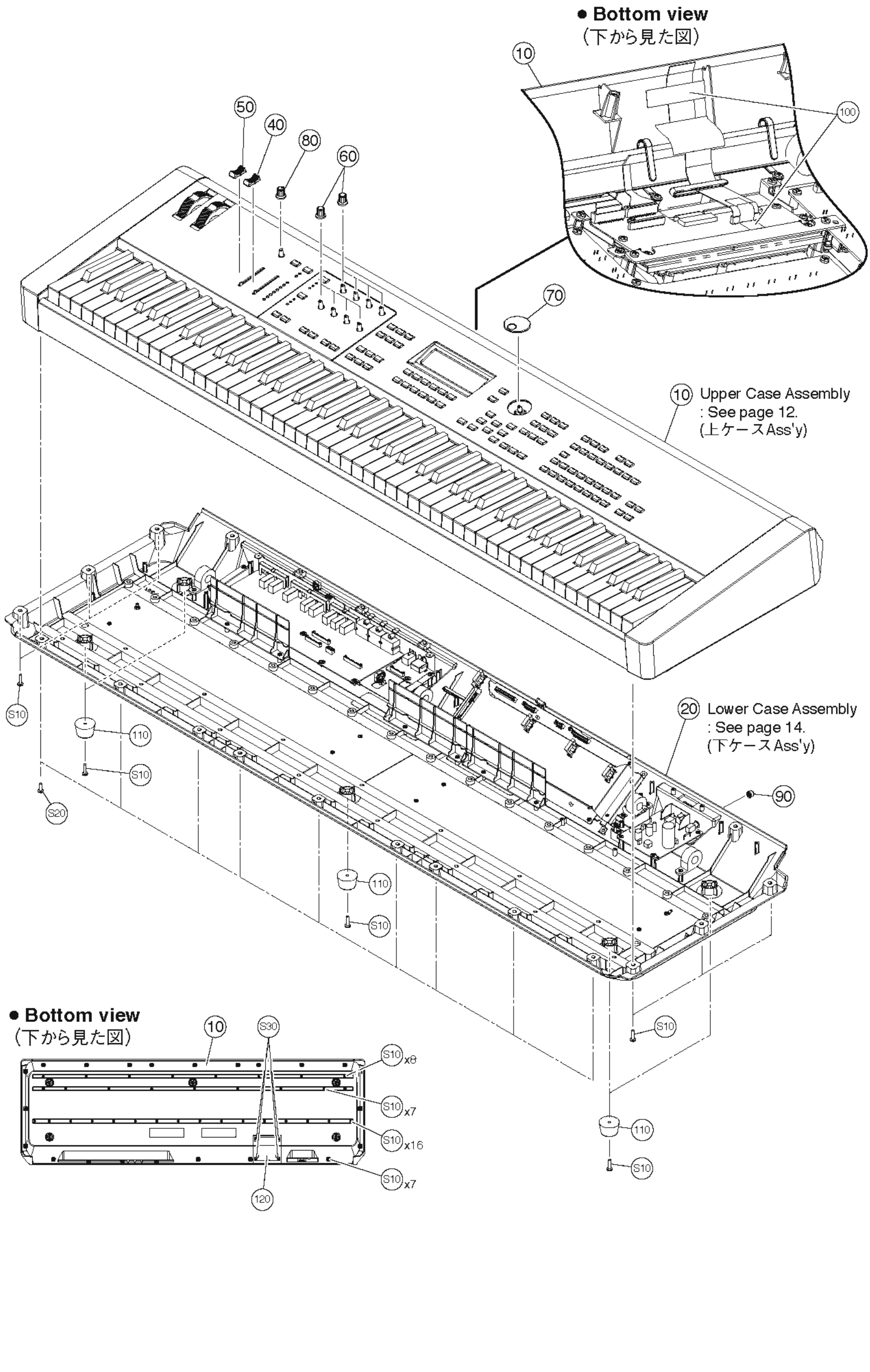

REF NO.	PART NO.	DESCRIPTION		部品名	REMARKS	QTY	RANK
		OVERALL ASSEMBLY		総組立	MOXF8		
	--	FINAL ASSEMBLY	DE MOXF8 COMMON	総組立	(ZG45710)		
10	--	UPPER CASE ASSEMBLY	DE MOXF8	上ケースAss'y	(ZG45720)		
20	--	LOWER CASE ASSEMBLY	DE MOXF8	下ケースAss'y	(ZG45810)		
40	WA45890R	SLIDER KNOB	BORYU-MU	スライダーノブ	DAW LEVEL		02
50	WA45900R	SLIDER KNOB	BORYU-MU	スライダーノブ	MASTER VOLUME		02
60	WQ604100	ENCODER KNOB	BLACK	エンコーダノブ	ASSIGNABLE KNB(A-D), CH EQ(LOW,LOW MID,HIGH, HIGH MID)	8	02
70	V692360R	KNOB	K-CB	エンコーダツマミ（S）	AI KNOB,DATA		02
80	WY729600	KNOB PLA STICK	COMMON	ノブプラ軸用	A/D INPUT GAIN		02
90	V715120R	PUSH KNOB BLACK		プッシュツマミクロ	POWER		01
100	--	FILAMENTTAPE	12MMX50MM	フィラメントテープ	(WG47940)	2	
110	WH813700	FOOT	ARMSTRONG	ゴム脚		5	02
120	--	OPTION COVER	MOXF8 MOXF8	オプションカバー	(ZG26480)		
S10	WF15410R	BIND HEAD TAPPING SCREW-B	4.0X16 MFZN2W3	Bタイト＋BIND		49	01
S20	WE98120R	BIND HEAD TAPPING SCREW-B	4.0X12 MFZN2W3	Bタイト＋BIND		9	01
S30	WE983600	BIND HEAD SCREW	3.0X8 MFZN2B3	小ネジ＋BIND		4	01
		ACCESSORIES		付属品	MOXF8		
*	YF554A00	OPTICAL DISK	CD-ROM 12cm	CD-ROM			
	WM022400	USB CABLE	YAF11-1244N	USBケーブル			06
⚠	WR526801	AC ADAPTOR	PA-150A J	ACアダプター	J		99
⚠	WK014700	AC ADAPTOR	PA-150U U	ACアダプター	U		08
⚠	WR527000	AC ADAPTOR	PA-150A E	ACアダプター	E		10
⚠	WR527100	AC ADAPTOR	PA-150A B	ACアダプター	B		11
⚠	WU356400	AC ADOPTOR	PA-150A K	ACアダプター	K		08
⚠	--	AC ADAPTOR	PA-150A CHN	ACアダプター	O (WR52720)		

* New Parts (新規部品)

RANK Japan only

■ MOXF8 UPPER CASE ASSEMBLY（上ケース Ass'y）

● **Bottom view**（下から見た図）

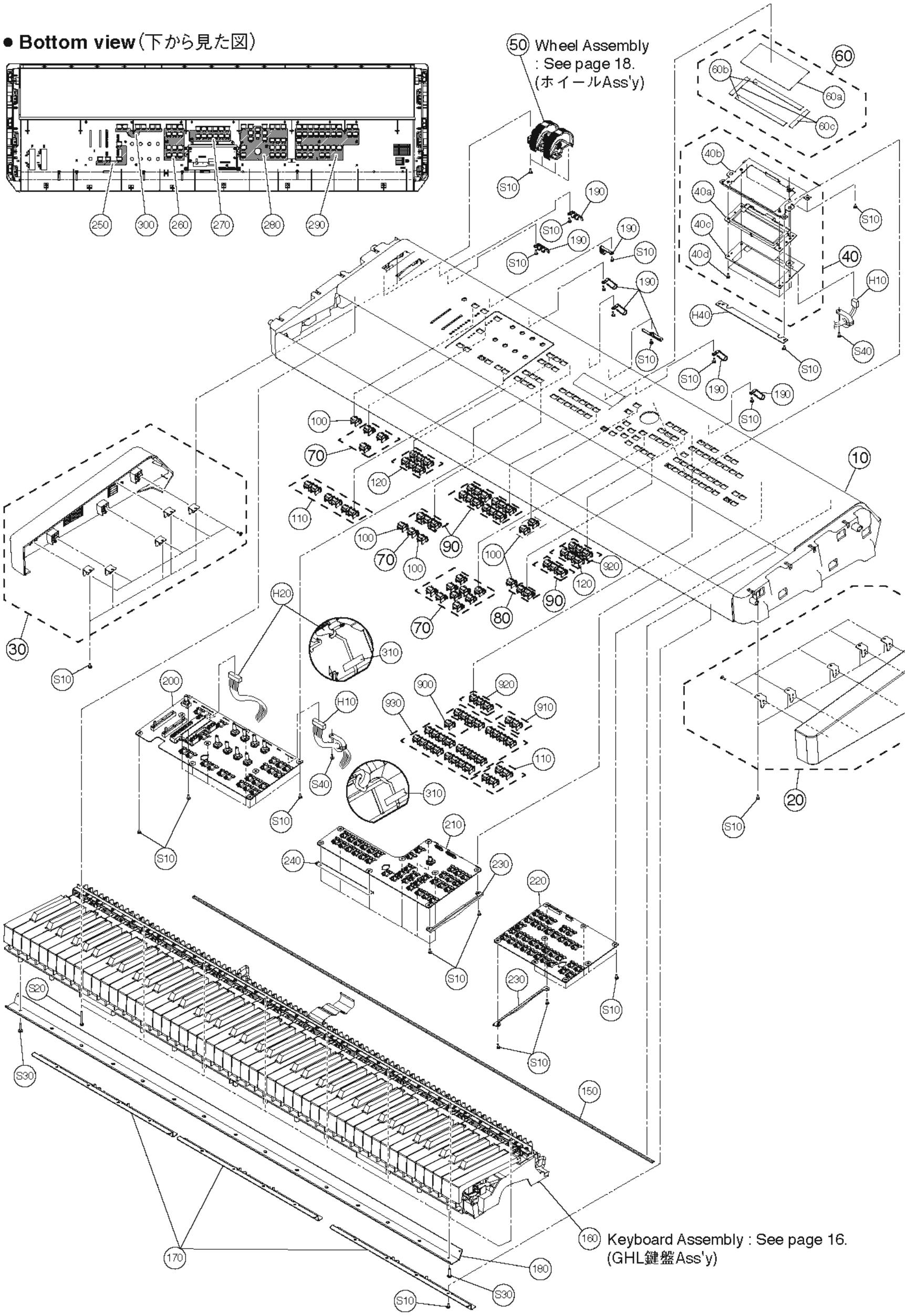

	REF NO.	PART NO.	DESCRIPTION		部品名	REMARKS	QTY	RANK
			UPPER CASE ASSEMBLY		上ケースAss'y	MOXF8		
		--	UPPER CASE ASSEMBLY	DE MOXF8	上ケースAss'y	(ZG45720)		
*	10	ZG457500	UPPER CASE PRINTED	MOXF8	上ケース印刷品			
*	20	ZG457600	SIDE PAD R ASSEMBLY	MOXF8	サイドパッドRAss'y			
*	30	ZG457900	SIDE PAD L ASSEMBLY	MOXF8	サイドパッドLAss'y			
	40	--	LCD ASSEMBLY	MOXF8	LCD Ass'y	(ZG46100)		
*	40a	ZF442000	CRYSTAL DISPLAY	SD019-20A	液晶ディスプレイ			
	40b	--	LCD FIXTURE	1 L	LCD取付金具	(WV33360)		
	40c	WU871500	CIRCUIT BOARD	LCD	LCDシート			11
	40d	WE774300	BIND HEAD TAPPING SCREW-B	3.0X8 MFZN2W3	Bタイト+BIND		5	
	50	WV704000	WHEEL ASSEMBLY		ホイールAss'y			08
	60	WV338100	LCD PROTECT ASSEMBLY		LCD保護Ass'y			04
	60a	--	LCD PROTECT SHEET	130X60X0.8	LCD保護シート	(WW16950)		
	60b	--	CUSHION PE	130X9X1	クッションPE	(WW16960)	2	
	60c	--	CUSHION PE	50X9X1	クッションPE	(WW16970)	2	
	70	WW165600	BUTTON MO SINGLE KEY TOP	DARK GRAY	ボタンMO 1連	INC,DEC,ENTER,EXIT,SHIFT, Up,Down,Left,Right,STOP, A/D INPUT,ASSIGNABLE KNB	13	01
	80	WW165700	BUTTON MO DOUBLE KEY TOP	DARK GRAY	ボタンMO 2連	JOB,STORE,SCENE STORE		01
	90	WU893600	BUTTON MO TRIPLE KEY TOP	DARK GRAY	ボタンMO 3連	FILE,UTILITY,QUICK SETUP,	6	01
	100	WW165800	BUTTON MO SINGLE L KEY TOP	DARK GRAY	ボタンMO 1連L	SF1-SF6,F1-F6,TOP,REW,FF REC,PLAY,CATEGORY SEARCH, FAVORITE,EDIT, A/D INPUT OF/OFF	6	01
	110	WW165900	BUTTON MO DOUBLE L KEY TOP	DARK GRAY	ボタンMO 2連L	ASSIGNABLE FUNCTION(1,2),	5	01
	120	WW166000	BUTTON MO TRIPLE L KEY TOP	DARK GRAY	ボタンMO 3連L	TRANSPOSE(+,-),SOLO,MUTE, OCTAVE(+,-),TRACK, PATTERN SECTION SONG,PATTERN,MIXING, INSERTION,SYSTEM,MASTER, ARP ON/OFF,ARP EDIT, DAW REMOTE	3	01
	150	WM249300	FELT	1240X6.5 BLACK	フェルト			02
	160	ZE378300	GHL KEYBOARD TEXTURE	A88 K6	GHL鍵盤黒シボG改			28
	170	--	FRONT RAIL ANGLE	2 L NOTHING	口棒金具	(WV32770)	3	
	180	--	REINFORCING PLATE	2.0	補強金具	(WU17490)		
	190	--	WIRE HARNESS CLAMP		束線止め	(ZF68590)	8	
	200	WV918200	CIRCUIT BOARD	PNA	PNAシート			20
	210	WW096600	CIRCUIT BOARD	PNB	PNBシート			09
	220	WU871000	CIRCUIT BOARD	PNC	PNCシート			10
	230	--	PN SHEET FIXTURE	1L	PN基板取付金具	(WY36550)	2	
	240	--	PNB SHEET FIXTURE	1L	PNB基板取付金具	(WY36560)		
	250	--	NONWOVEN FABLIC CLOT		不織布	(WY36610)		
	260	--	NONWOVEN FABLIC CLOT		不織布	(WY36620)		
	270	--	NONWOVEN FABLIC CLOT		不織布	(WY36630)		
	280	--	NONWOVEN FABLIC CLOT		不織布	(WY36640)		
	290	--	NONWOVEN FABLIC CLOT		不織布	(WY36650)		
	300	--	NONWOVEN FABLIC CLOT		不織布	(WY36660)		
	310	--	FILAMENTTAPE	12MMX50MM	フィラメントテープ	(WG47940)	2	
*	900	ZG796200	BUTTON MX SINGLE L	LIGHT GRAY	ボタンMX 1連L	COMMON		
*	910	ZG796100	BUTTON MX DOUBLE L	LIGHT GRAY	ボタンMX 2連L	BACK SELECT(DEC,INC)		
*	920	ZG796000	BUTTON MX TRIPLE L	LIGHT GRAY	ボタンMX 3連L	LAYER,SPLIT,DRUM ASSIGN, VOICE,PERFORM,MASTER	2	
	930	ZC239800	BUTTON MX QUAD WHITE	LIGHT GRAY	ボタンMX 4連L	A-H,QUICK SETUP(1-6), 1-16(PART SELECT,ARP HOLD, ARP ON/OFF,PART MUTE)	6	02
	W10	--	CONNECTOR ASSEMBLY E-BUS1	E-BUS1 11P	E-BUS1束線	(WV71130)	2	
	W20	--	CONNECTOR ASSEMBLY VR-S	VR-S 16P	VR-S束線	(WV71150)		
	W40	WW418600	CIRCUIT BOARD	FFC	FFCシート			05
	S10	WE774300	BIND HEAD TAPPING SCREW-B	3.0X8 MFZN2W3	Bタイト+BIND		63	
	S20	WF47340R	BIND HEAD TAPPING SCREW-B	3.0X25 MFZN2W3	Bタイト+BIND		8	01
	S30	WE98120R	BIND HEAD TAPPING SCREW-B	4.0X12 MFZN2W3	Bタイト+BIND		2	01
	S40	WE98740R	BIND HEAD TAPPING SCREW	3.2X12 MFZN2W3	Bタイト+BIND		2	01

* New Parts (新規部品)

RANK Japan only

■ MOXF8 LOWER CASE ASSEMBLY（下ケース Ass'y）

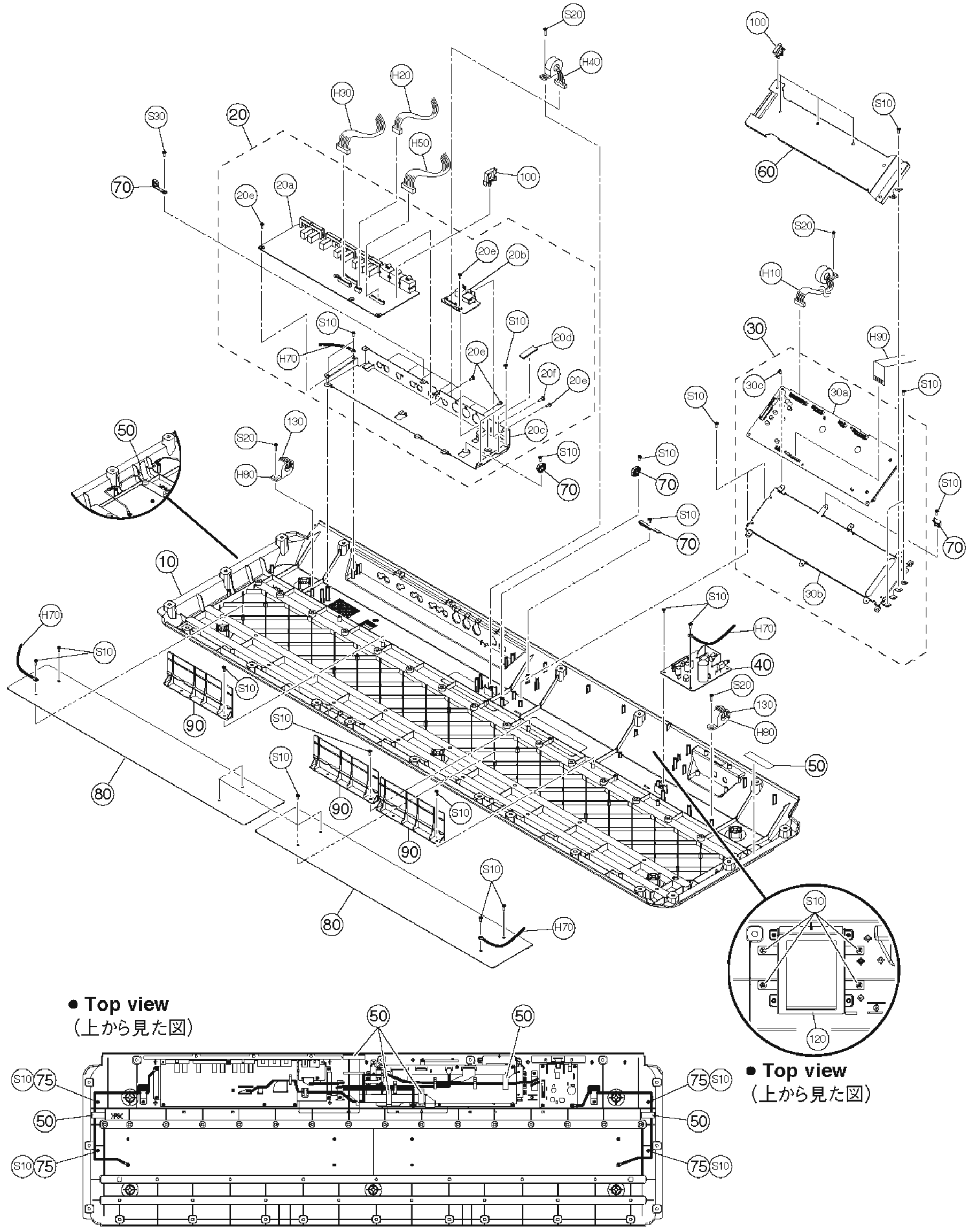

● **Top view**
（上から見た図）

● **Top view**
（上から見た図）

	REF NO.	PART NO.	DESCRIPTION		部品名	REMARKS	QTY	RANK
			LOWER CASE ASSEMBLY		下ケースAss'y	MOXF8		
		--	LOWER CASE ASSEMBLY	DE MOXF8	下ケースAss'y	(ZG45810)		
*	10	WW042900	LOWER CASE MOLDIMG	MOXF8	下ケース成形品			
	20	--	JK SUBASSEMBLY		JKサブAss'y	(WW59540)		
	20a	WU870700	CIRCUIT BOARD	JK	JKシート			21
	20b	WW096700	CIRCUIT BOARD	USB	USBシート			11
	20c	--	JK FIXTURE		JK固定金具	(WV33340)		
	20d	--	NONWOVEN CLOTH	50X17X0.35	不織布	(WK68880)		
	20e	WE774300	BIND HEAD TAPPING SCREW-B	3.0X8 MFZN2W3	Bタイト＋BIND		14	
	20f	WE953000	SCREW MACHINE +BIND	3.0X12 MFZN2W3	小ネジ＋BIND			01
	30	--	DM SUBASSEMBLY		DMサブAss'y	(ZG46050)		
*	30a	ZF880700	CIRCUIT BOARD	DM	DMシート			
	30b	--	DM FIXTURE	CWMO	DM固定金具	(WV33010)		
	30c	WE774300	BIND HEAD TAPPING SCREW-B	3.0X8 MFZN2W3	Bタイト＋BIND		6	
	40	WU871200	CIRCUIT BOARD	PS	PSシート			11
	50	--	FILAMENTTAPE	12MMX50MM	フィラメントテープ	(WG47940)	6	
	60	--	DM SHIELD		DMシールド	(WV33330)		
	70	--	WIRE HARNESS CLAMP		束線止め	(ZF68590)	5	
	75	--	WIRE HARNESS CLAMP		束線止め	(ZF68600)	4	
	80	--	LOWER CASE SHIELD		下ケースシールド	(WV69520)	2	
	90	--	CABLE_GUARD		ケーブルガード	(WV94950)	3	
	100	--	RE-USE CLAMP	RLWC-3SV0 TAKEUCHI	リユースクランプ	(ZH20860)	5	
	120	--	FLASH BOARD ANGLE		フラッシュボード金具	(ZG26570)		
	130	--	BINDING TIE	BK-1	インシュロックタイ	(CB06925)	2	
	H10	--	CONNECTOR ASSEMBLY VDD	VDD 15P	VDD束線	(WV71040)		
	H20	--	CONNECTOR ASSEMBLY AVDD	AVDD 4P	AVDD束線	(WV71070)		
	H30	--	CONNECTOR ASSEMBLY ANA-S	ANA-S 12P	ANA－S束線	(WV71080)		
	H40	--	CONNECTOR ASSEMBLY USB-PELF	USB-PELF 13P-6P/5P	USB－PELF束線	(WZ44710)		
	H50	--	CONNECTOR ASSEMBLY MIDI	MIDI 15P	MIDI束線	(WV71100)		
	H70	--	WIRING ASSEMBLY GND1	GND1	GND1束線	(WW44360)	2	
	H80	--	FERRITE CORE	K1 NFT-13BK2	データラインフィルタ	(V312290)	2	
	H90	--	FFC ASSEMBLY LCD-PE	LCD-PE 22P 580mm	LCD－PE束線	(ZG77620)		
	S10	WE774300	BIND HEAD TAPPING SCREW-B	3.0X8 MFZN2W3	Bタイト＋BIND		42	
	S20	WE98740R	BIND HEAD TAPPING SCREW	3.2X12 MFZN2W3	Bタイト＋BIND		4	01
	S30	WE953000	SCREW MACHINE +BIND	3.0X12 MFZN2W3	小ネジ＋BIND			01

＊ New Parts (新規部品)

RANK Japan only

■ MOXF8 KEYBOARD ASSEMBLY（GHL 鍵盤 Ass'y）

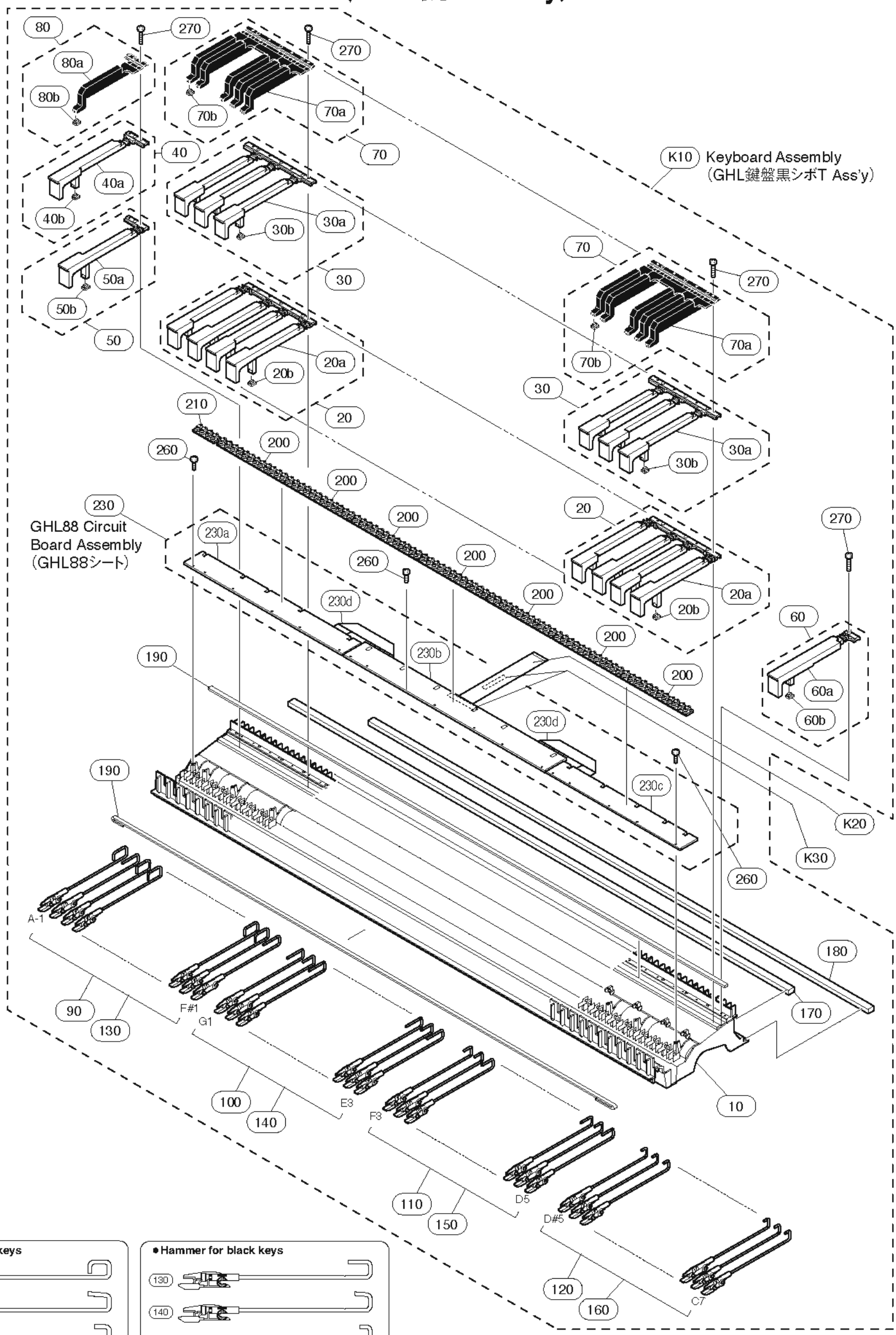

● Hammer for white keys

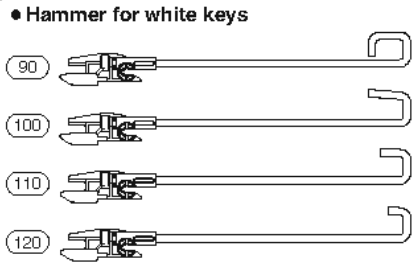

● Hammer for black keys

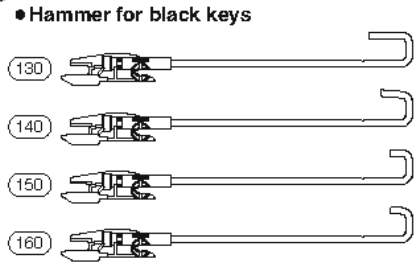

REF NO.	PART NO.	DESCRIPTION		部品名	REMARKS	QTY	RANK
		KEYBOARD ASSEMBLY		ＧＨＬ鍵盤Ａｓｓ'ｙ	MOXF8		
	ZE378300	GHL KEYBOARD TEXTURE	A88 K6	ＧＨＬ鍵盤黒シボＧ改			28
K10	**--**	GHL B TEXTURE ASSEMBLY	A88 K6 NEW-F	ＧＨＬ黒シボＴ　Ａｓｓ'ｙ	(ZE37570)		
K20	**MFA27200**	FLEXIBLE FLAT CABLE	27P 200MM P=1.0	カ　ー　ド　電　線			
K20	**WW195200**	FLEXIBLE FLAT CABLE	27P L=200	カ　ー　ド　電　線			04
K30	**--**	FILAMENTTAPE	12MMX50MM	フィラメントテープ	(WG47940)	2	
	--	GHL B TEXTURE ASSEMBLY	A88 K6 NEW-F	ＧＨＬ黒シボＴ　Ａｓｓ'ｙ	(ZE37570)		
10	**--**	KEYBOARD FRAME	A88	フレーム８８改２	(ZD86690)		
20	**WJ029600**	WHITE KEY ASSEMBLY CEGB		ＣＥＧＢ白鍵Ａｓｓ'ｙ改		7	04
20a	**WJ027300**	WHITE KEYS	CEGB	白鍵ＣＥＧＢ改			03
20a	**WN208300**	WHITE KEY	GHL CEGB	白鍵ＣＥＧＢ改２			
20b	**WG43760R**	ACTUATE RUBBER	GHL	駆動ラバー		4	01
20b	**WN742300**	ACTUATE RUBBER	GHL	駆動ラバー		4	01
30	**WJ029700**	WHITE KEY ASSEMBLY		ＤＦＡ白鍵Ａｓｓ'ｙ改		7	03
30a	**WJ027400**	WHITE KEYS	DFA	白鍵ＤＦＡ改			03
30a	**WN208400**	WHITE KEY	GHL DFA	白鍵ＤＦＡ改２			
30b	**WG43760R**	ACTUATE RUBBER	GHL	駆動ラバー		3	01
30b	**WN742300**	ACTUATE RUBBER	GHL	駆動ラバー		3	01
40	**WJ029900**	WHITE KEY ASSEMBLY A'		Ａ白鍵Ａｓｓ'ｙ改			02
40a	**WJ027500**	WHITE KEY	A	白鍵Ａ改			01
40a	**WN208600**	WHITE KEY	GHL A	白鍵Ａ改２			
40b	**WG43760R**	ACTUATE RUBBER	GHL	駆動ラバー			01
40b	**WN742300**	ACTUATE RUBBER	GHL	駆動ラバー			01
50	**WJ030000**	WHITE KEY ASSEMBLY B'		Ｂ白鍵Ａｓｓ'ｙ改			02
50a	**WJ027600**	WHITE KEY	B	白鍵Ｂ改			01
50a	**WN208700**	WHITE KEY	GHL B	白鍵Ｂ改２			
50b	**WG43760R**	ACTUATE RUBBER	GHL	駆動ラバー			01
50b	**WN742300**	ACTUATE RUBBER	GHL	駆動ラバー			01
60	**WJ030100**	WHITE KEY ASSEMBLY C'		Ｃ白鍵Ａｓｓ'ｙ改			02
60a	**WJ027700**	WHITE KEY	C	白鍵Ｃ改			02
60a	**WN208800**	WHITE KEY	GHL C	白鍵Ｃ改２			
60b	**WG43760R**	ACTUATE RUBBER	GHL	駆動ラバー			01
60b	**WN742300**	ACTUATE RUBBER	GHL	駆動ラバー			01
70	**WN045200**	B KEY TEXTURE ASSEMBLY		黒鍵シボＡｓｓ'ｙ		7	05
70a	**WM812400**	BLACK KEY TEXTURE		黒鍵シボ			03
70b	**WG43760R**	ACTUATE RUBBER	GHL	駆動ラバー		5	01
70b	**WN742300**	ACTUATE RUBBER	GHL	駆動ラバー		5	01
80	**WN045300**	A# B KEY TEXTUR		Ａ＃黒鍵シボＡｓｓ'ｙ			03
80a	**WN045100**	BLACK KEY TEXTURE	A#	黒鍵シボＡ＃			
80b	**WG43760R**	ACTUATE RUBBER	GHL	駆動ラバー			01
80b	**WN742300**	ACTUATE RUBBER	GHL	駆動ラバー			01
90	**WF15140R**	HAMMER ASSEMBLY, WHITE KEY	W1	ハンマーＷ１		13	02
100	**WF15150R**	HAMMER ASSEMBLY, WHITE KEY	W2	ハンマーＷ２		13	02
110	**WF15160R**	HAMMER ASSEMBLY, WHITE KEY	W3	ハンマーＷ３		13	02
120	**WF15170R**	HAMMER ASSEMBLY, WHITE KEY	W4	ハンマーＷ４		13	02
130	**WF15180R**	HAMMER ASSEMBLY, BLACK KEY	B1	ハンマーＢ１		9	02
140	**WF15190R**	HAMMER ASSEMBLY, BLACK KEY	B2	ハンマーＢ２		9	02
150	**WF15200R**	HAMMER ASSEMBLY, BLACK KEY	B3	ハンマーＢ３		9	02
160	**WF15210R**	HAMMER ASSEMBLY, BLACK KEY	B4	ハンマーＢ４		9	02
170	**WF21200R**	STOPPER U88		ストッパーＵ８８			07
180	**WK688700**	STOPPER L88		ストッパーＬ８８			07
190	**WF211900**	LIMIT STOPPER	88	リミットストッパー			02
200	**WF212202**	RUBBER CONTACT	GHL OCT 2M	接点ゴムＯＣＴ	C#0-C1,C#1-C2,C#2-C3,C#3-C4, C#4-C5,C#5-C6,C#6-C7	7	05
210	**WF212402**	RUBBER CONTACT	GHL A-C 2M	接点ゴムＡ－Ｃ	A-1-C0		05
230	**WG317500**	CIRCUIT BOARD	GHL88	ＧＨＬ８８シート			
230a	**WF21250R**	CIRCUIT BOARD	GHL88L	ＧＨＬ８８シートＬ			13
230b	**WF21260R**	CIRCUIT BOARD	GHL88M	ＧＨＬ８８シートＭ			13
230c	**WF21280R**	CIRCUIT BOARD	GHL88H	ＧＨＬ８８シートＨ			12
230d	**WF212900**	CONNECTOR ASSEMBLY	17P	中継束線		2	03
260	**WF267300**	BIND HEAD P-TIGHT SCREW	2.6X8 MFZN2W3	Ｐタイト＋ＢＩＮＤ		18	01
270	**WE973000**	BIND HEAD TAPPING SCREW-P	3.0X16 MFZN2W3	Ｐタイト＋ＢＩＮＤ		31	
290	**--**	GREASE_BLUE	G-1066Y 16KG	グリス青	(WM49860)		

＊ New Parts (新規部品)

RANK Japan only

■ MOXF6/MOXF8 WHEEL ASSEMBLY（ホイール Ass'y）

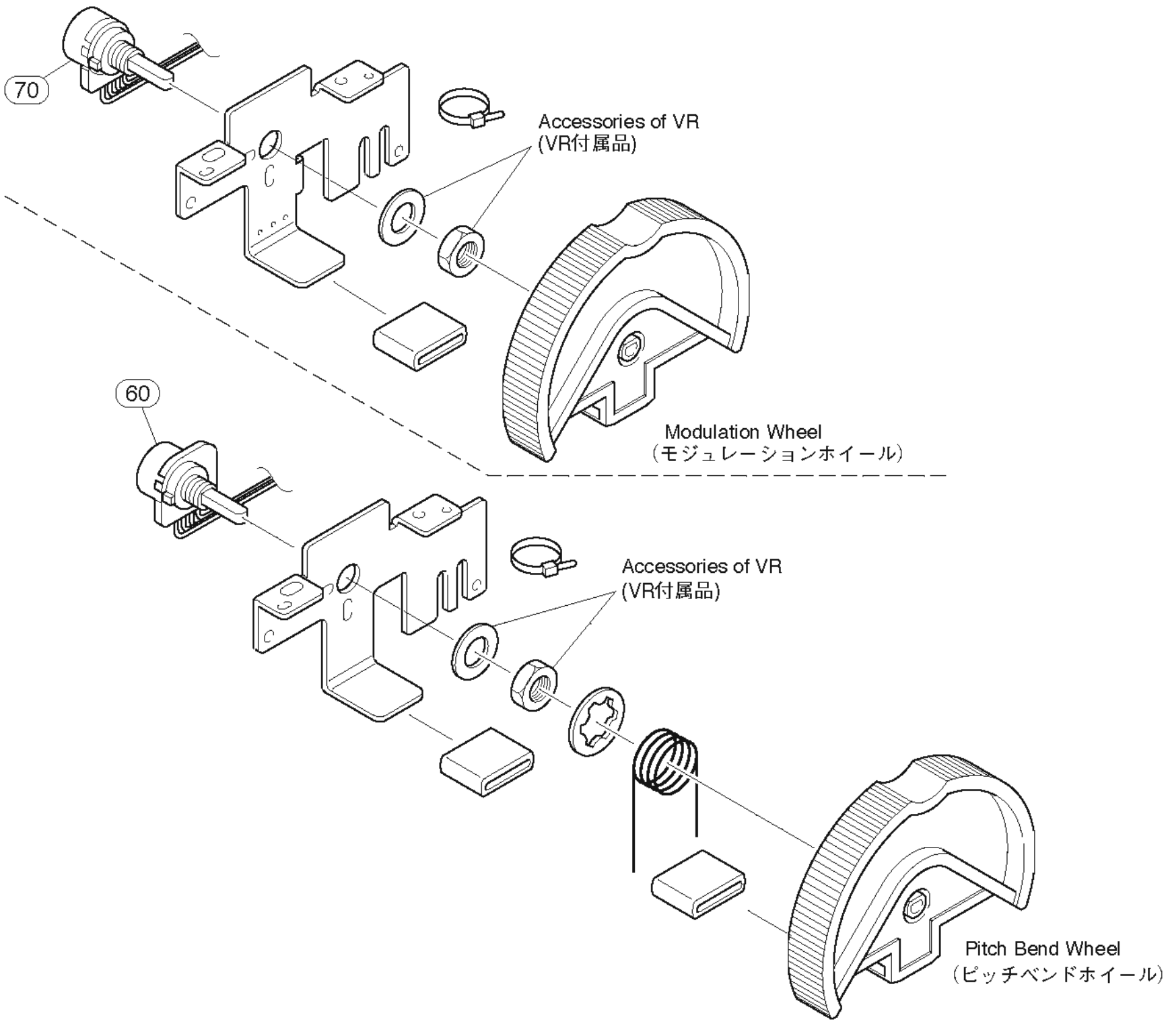

REF NO.	PART NO.	DESCRIPTION		部品名	REMARKS	QTY	RANK
		WHEEL ASSEMBLY		ホイールAss'y	MOXF6/MOXF8		
	WV704000	WHEEL ASSEMBLY		ホイールAss'y			08
60	**VQ764300**	ROTARY VARIABLE RESISTOR	TOKU 10.0K RK16311	ロータリーVR	PITCH BEND		03
70	**VN24540R**	VARIABLE RESISTOR 10K	TOKU 10.0K RK16311	ロータリーVR	MODULATION		03

＊ New Parts (新規部品)

RANK Japan only

■ ELECTRICAL PARTS (電気部品)

DM

	REF NO.	PART NO.	DESCRIPTION		部品名	REMARKS	QTY	RANK
			ELECTRICAL PARTS		電気部品	MOXF6/MOXF8		
*		ZF880700	CIRCUIT BOARD	DM	DMシート	MOXF6/MOXF8 (YC529C0)		
		WW292600	CIRCUIT BOARD 61H	16N-61 DOUBLE-SIDE	シート61H	MOXF6 (WW29280)(YD180B0)		11
		WW292500	CIRCUIT BOARD 61L	16N-61 DOUBLE-SIDE	シート61L	MOXF6 (WW29270)(YD179B0)		13
		WF21280R	CIRCUIT BOARD	GHL88H	GHL88シートH	MOXF8 (WF46250)(X6246D0)		12
		WF21250R	CIRCUIT BOARD	GHL88L	GHL88シートL	MOXF8 (WF46230)(X6244D0)		13
		WF21260R	CIRCUIT BOARD	GHL88M	GHL88シートM	MOXF8 (WF46240)(X6245G0)		13
		WU870700	CIRCUIT BOARD	JK	JKシート	MOXF6/MOXF8 (YC533C0)		21
		WV918200	CIRCUIT BOARD	PNA	PNAシート	MOXF6/MOXF8 (YD111C0)		20
		WW605300	CIRCUIT BOARD	PNB	PNBシート	MOXF6 (WU87090)(YC531D0)		
		WW096600	CIRCUIT BOARD	PNB	PNBシート	MOXF8 (WU87090)(YC531D0)		09
		WW418600	CIRCUIT BOARD	FFC	FFCシート	MOXF8 (WU87090)(YC531D0)		05
		WU871000	CIRCUIT BOARD	PNC	PNCシート	MOXF6/MOXF8 (YC532C0)		10
		WV188500	CIRCUIT BOARD	PS	PSシート	MOXF6 (WV18840)(YD125D0)		10
		WV188700	CIRCUIT BOARD	KEY-IF	KEY-IFシート	MOXF6 (WV18840)(YD125D0)		10
		WV188800	CIRCUIT BOARD	LCD	LCDシート	MOXF6 (WV18840)(YD125D0)		10
		WW450000	CIRCUIT BOARD	USB	USBシート	MOXF6 (WV18840)(YD125D0)		10
		WU871200	CIRCUIT BOARD	PS	PSシート	MOXF8 (WU87110)(YD125D0)		11
		WU871500	CIRCUIT BOARD	LCD	LCDシート	MOXF8 (WU87110)(YD125D0)		11
		WW096700	CIRCUIT BOARD	USB	USBシート	MOXF8 (WU87110)(YD125D0)		11
*		ZF880700	CIRCUIT BOARD	DM	DMシート	MOXF6/MOXF8 (YC529C0)		
	CN2	--	CONNECTOR	XH 15P TE	ベースツキポスト	(VL84590)		
	CN3	--	CONNECTOR	XH 4P TE	ベースツキポスト	(VL84480)		
	C2	US063270	CERAMIC CAPACITOR (CHIP)	2700P 50V K RECT.	チップセラ(B)			
	C3	US661150	CERAMIC CAPACITOR (CHIP)	15P 50V J RECT.	チップセラ(CH)			01
	C4	US643470	CERAMIC CAPACITOR (CHIP)	4700P 25V K RECT.	チップセラ(B)			01
	C5	US046100	CERAMIC CAPACITOR (CHIP)	1.00 25V K RECT.	チップセラ(B)			01
	C6	US046100	CERAMIC CAPACITOR (CHIP)	1.00 25V K RECT.	チップセラ(B)			01
	C7	WK003600	MONOLITHIC CERAMIC CAP(CHIP)	22.0 16V K RECT.	チップ積層セラコン			01
	C8	WK003600	MONOLITHIC CERAMIC CAP(CHIP)	22.0 16V K RECT.	チップ積層セラコン			01
	C9	US663100	CERAMIC CAPACITOR (CHIP)	1000P 50V K RECT.	チップセラ(B)			01
	C10	US046100	CERAMIC CAPACITOR (CHIP)	1.00 25V K RECT.	チップセラ(B)			01
	C11	WH046600	MONOLITHIC CERAMIC CAP(CHIP)	47 16V K 3225	チップ積層セラコン			03
	C12	WH046600	MONOLITHIC CERAMIC CAP(CHIP)	47 16V K 3225	チップ積層セラコン			03
	C13	US046100	CERAMIC CAPACITOR (CHIP)	1.00 25V K RECT.	チップセラ(B)			01
	C14	WC892500	CAPACITOR	470.0 16.0V RVO	ケミコン PURE			01
	C15	US662100	CERAMIC CAPACITOR (CHIP)	100P 50V J RECT.	チップセラ(CH)			
	C16	US625100	CERAMIC CAPACITOR (CHIP)	0.100 10V K RECT.	チップセラ(BJ)			01
	-19	US625100	CERAMIC CAPACITOR (CHIP)	0.100 10V K RECT.	チップセラ(BJ)			01
	C21	US625100	CERAMIC CAPACITOR (CHIP)	0.100 10V K RECT.	チップセラ(BJ)			01
	C22	UF038100	CAPACITOR	100 16V	チップケミコン			
	C23	US625100	CERAMIC CAPACITOR (CHIP)	0.100 10V K RECT.	チップセラ(BJ)			01
	C24	US625100	CERAMIC CAPACITOR (CHIP)	0.100 10V K RECT.	チップセラ(BJ)			01
	C26	US625100	CERAMIC CAPACITOR (CHIP)	0.100 10V K RECT.	チップセラ(BJ)			01
	C27	US625100	CERAMIC CAPACITOR (CHIP)	0.100 10V K RECT.	チップセラ(BJ)			01
	C28	WV586300	ELECTROLYTIC CAPACITOR	470.00 16.0V CHIP	ケミコン RVD			01
	C29	US035100	CERAMIC CAPACITOR (CHIP)	0.1000 16V K RECT.	チップセラ(B)			
	-31	US035100	CERAMIC CAPACITOR (CHIP)	0.1000 16V K RECT.	チップセラ(B)			
	C32	US625100	CERAMIC CAPACITOR (CHIP)	0.100 10V K RECT.	チップセラ(BJ)			01
	C33	US035100	CERAMIC CAPACITOR (CHIP)	0.1000 16V K RECT.	チップセラ(B)			
	C34	US035100	CERAMIC CAPACITOR (CHIP)	0.1000 16V K RECT.	チップセラ(B)			
	C35	US625100	CERAMIC CAPACITOR (CHIP)	0.100 10V K RECT.	チップセラ(BJ)			01
	C36	US625100	CERAMIC CAPACITOR (CHIP)	0.100 10V K RECT.	チップセラ(BJ)			01
	C100	US625100	CERAMIC CAPACITOR (CHIP)	0.100 10V K RECT.	チップセラ(BJ)			01
	-145	US625100	CERAMIC CAPACITOR (CHIP)	0.100 10V K RECT.	チップセラ(BJ)			01
	C146	WG888300	MONOLITHIC CERAMIC CAP(CHIP)	10.0 6.3V K TP	チップ積層セラコン			01
	C146	WP882000	CERAMIC CAPACITOR (CHIP)	10U 6.3V K RECT.	チップセラ			
	C147	US625100	CERAMIC CAPACITOR (CHIP)	0.100 10V K RECT.	チップセラ(BJ)			01
	C148	US625100	CERAMIC CAPACITOR (CHIP)	0.100 10V K RECT.	チップセラ(BJ)			01
	C149	WG888300	MONOLITHIC CERAMIC CAP(CHIP)	10.0 6.3V K TP	チップ積層セラコン			01
	C149	WP882000	CERAMIC CAPACITOR (CHIP)	10U 6.3V K RECT.	チップセラ			
	C150	US661220	CERAMIC CAPACITOR (CHIP)	22P 50V J RECT.	チップセラ(CH)			
	C151	US625100	CERAMIC CAPACITOR (CHIP)	0.100 10V K RECT.	チップセラ(BJ)			01
	C152	WG888300	MONOLITHIC CERAMIC CAP(CHIP)	10.0 6.3V K TP	チップ積層セラコン			01
	C152	WP882000	CERAMIC CAPACITOR (CHIP)	10U 6.3V K RECT.	チップセラ			
	C153	US661220	CERAMIC CAPACITOR (CHIP)	22P 50V J RECT.	チップセラ(CH)			
	C170	US625100	CERAMIC CAPACITOR (CHIP)	0.100 10V K RECT.	チップセラ(BJ)			01
	-179	US625100	CERAMIC CAPACITOR (CHIP)	0.100 10V K RECT.	チップセラ(BJ)			01
	C180	UF017470	CAPACITOR	47 6.3V	チップケミコン			

＊ New Parts (新規部品)

RANK Japan only

DM

REF NO.	PART NO.	DESCRIPTION		部品名	REMARKS	QTY	RANK
C181	**UF017470**	CAPACITOR	47 6.3V	チップケミコン			
C182	**US625100**	CERAMIC CAPACITOR (CHIP)	0.100 10V K RECT.	チップセラ(BJ)			01
C183	**UF037100**	ELECTROLYTIC CAPACITOR(CHIP)	10 16V	チップケミコン			
C184	**US625100**	CERAMIC CAPACITOR (CHIP)	0.100 10V K RECT.	チップセラ(BJ)			01
-187	**US625100**	CERAMIC CAPACITOR (CHIP)	0.100 10V K RECT.	チップセラ(BJ)			01
C188	**UF037100**	ELECTROLYTIC CAPACITOR(CHIP)	10 16V	チップケミコン			
C189	**US625100**	CERAMIC CAPACITOR (CHIP)	0.100 10V K RECT.	チップセラ(BJ)			01
-191	**US625100**	CERAMIC CAPACITOR (CHIP)	0.100 10V K RECT.	チップセラ(BJ)			01
C192	**US046100**	CERAMIC CAPACITOR (CHIP)	1.00 25V K RECT.	チップセラ(B)			01
C193	**US625100**	CERAMIC CAPACITOR (CHIP)	0.100 10V K RECT.	チップセラ(BJ)			01
-195	**US625100**	CERAMIC CAPACITOR (CHIP)	0.100 10V K RECT.	チップセラ(BJ)			01
C196	**US662100**	CERAMIC CAPACITOR (CHIP)	100P 50V J RECT.	チップセラ(CH)			
C197	**US625100**	CERAMIC CAPACITOR (CHIP)	0.100 10V K RECT.	チップセラ(BJ)			01
C198	**US662100**	CERAMIC CAPACITOR (CHIP)	100P 50V J RECT.	チップセラ(CH)			
C199	**US625100**	CERAMIC CAPACITOR (CHIP)	0.100 10V K RECT.	チップセラ(BJ)			01
C200	**US625100**	CERAMIC CAPACITOR (CHIP)	0.100 10V K RECT.	チップセラ(BJ)			01
C201	**UF037100**	ELECTROLYTIC CAPACITOR(CHIP)	10 16V	チップケミコン			
C202	**US634100**	CERAMIC CAPACITOR (CHIP)	0.010 16V K RECT.	チップセラ(B)			
C203	**US625100**	CERAMIC CAPACITOR (CHIP)	0.100 10V K RECT.	チップセラ(BJ)			01
C204	**US634100**	CERAMIC CAPACITOR (CHIP)	0.010 16V K RECT.	チップセラ(B)			
C205	**US634100**	CERAMIC CAPACITOR (CHIP)	0.010 16V K RECT.	チップセラ(B)			
C206	**US625100**	CERAMIC CAPACITOR (CHIP)	0.100 10V K RECT.	チップセラ(BJ)			01
C207	**US634100**	CERAMIC CAPACITOR (CHIP)	0.010 16V K RECT.	チップセラ(B)			
C208	**US625100**	CERAMIC CAPACITOR (CHIP)	0.100 10V K RECT.	チップセラ(BJ)			01
C209	**US046100**	CERAMIC CAPACITOR (CHIP)	1.00 25V K RECT.	チップセラ(B)			01
C210	**WG888300**	MONOLITHIC CERAMIC CAP(CHIP)	10.0 6.3V K TP	チップ積層セラコン			01
C210	**WP882000**	CERAMIC CAPACITOR (CHIP)	10U 6.3V K RECT.	チップセラ			
C211	**UF037100**	ELECTROLYTIC CAPACITOR(CHIP)	10 16V	チップケミコン			
C213	**US625100**	CERAMIC CAPACITOR (CHIP)	0.100 10V K RECT.	チップセラ(BJ)			01
C215	**US625100**	CERAMIC CAPACITOR (CHIP)	0.100 10V K RECT.	チップセラ(BJ)			01
C216	**UF03747R**	ELECTROLYTIC CAPACITOR(CHIP)	47 16V	チップケミコン			01
C217	**US625100**	CERAMIC CAPACITOR (CHIP)	0.100 10V K RECT.	チップセラ(BJ)			01
C218	**US625100**	CERAMIC CAPACITOR (CHIP)	0.100 10V K RECT.	チップセラ(BJ)			01
C219	**US046100**	CERAMIC CAPACITOR (CHIP)	1.00 25V K RECT.	チップセラ(B)			01
C220	**US663100**	CERAMIC CAPACITOR (CHIP)	1000P 50V K RECT.	チップセラ(B)			01
C221	**US662100**	CERAMIC CAPACITOR (CHIP)	100P 50V J RECT.	チップセラ(CH)			
C222	**US625100**	CERAMIC CAPACITOR (CHIP)	0.100 10V K RECT.	チップセラ(BJ)			01
C223	**US662100**	CERAMIC CAPACITOR (CHIP)	100P 50V J RECT.	チップセラ(CH)			
C224	**US634100**	CERAMIC CAPACITOR (CHIP)	0.010 16V K RECT.	チップセラ(B)			
C225	**US663100**	CERAMIC CAPACITOR (CHIP)	1000P 50V K RECT.	チップセラ(B)			01
C226	**US634100**	CERAMIC CAPACITOR (CHIP)	0.010 16V K RECT.	チップセラ(B)			
C227	**UF12822R**	ELECTROLYTIC CAPACITOR(CHIP)	220 10V	チップケミコン			01
C227	**V981650R**	CAPACITOR	220 10V EEE1AA221P	チップケミコン			01
C229	**US046100**	CERAMIC CAPACITOR (CHIP)	1.00 25V K RECT.	チップセラ(B)			01
C231	**US663100**	CERAMIC CAPACITOR (CHIP)	1000P 50V K RECT.	チップセラ(B)			01
C233	**UF03722R**	ELECTROLYTIC CAPACITOR(CHIP)	22 16V	チップケミコン			01
C234	**US663100**	CERAMIC CAPACITOR (CHIP)	1000P 50V K RECT.	チップセラ(B)			01
C236	**US663100**	CERAMIC CAPACITOR (CHIP)	1000P 50V K RECT.	チップセラ(B)			01
C239	**US663100**	CERAMIC CAPACITOR (CHIP)	1000P 50V K RECT.	チップセラ(B)			01
-241	**US663100**	CERAMIC CAPACITOR (CHIP)	1000P 50V K RECT.	チップセラ(B)			01
C242	**US625100**	CERAMIC CAPACITOR (CHIP)	0.100 10V K RECT.	チップセラ(BJ)			01
C301	**US625100**	CERAMIC CAPACITOR (CHIP)	0.100 10V K RECT.	チップセラ(BJ)			01
-304	**US625100**	CERAMIC CAPACITOR (CHIP)	0.100 10V K RECT.	チップセラ(BJ)			01
C305	**UF037100**	ELECTROLYTIC CAPACITOR(CHIP)	10 16V	チップケミコン			
C307	**US625100**	CERAMIC CAPACITOR (CHIP)	0.100 10V K RECT.	チップセラ(BJ)			01
-310	**US625100**	CERAMIC CAPACITOR (CHIP)	0.100 10V K RECT.	チップセラ(BJ)			01
C311	**UF037100**	ELECTROLYTIC CAPACITOR(CHIP)	10 16V	チップケミコン			
C312	**UF037100**	ELECTROLYTIC CAPACITOR(CHIP)	10 16V	チップケミコン			
C313	**US625100**	CERAMIC CAPACITOR (CHIP)	0.100 10V K RECT.	チップセラ(BJ)			01
C314	**US046100**	CERAMIC CAPACITOR (CHIP)	1.00 25V K RECT.	チップセラ(B)			01
C315	**UF037100**	ELECTROLYTIC CAPACITOR(CHIP)	10 16V	チップケミコン			
C316	**US046100**	CERAMIC CAPACITOR (CHIP)	1.00 25V K RECT.	チップセラ(B)			01
C317	**US625100**	CERAMIC CAPACITOR (CHIP)	0.100 10V K RECT.	チップセラ(BJ)			01
C318	**US661680**	CERAMIC CAPACITOR (CHIP)	68P 50V J RECT.	チップセラ(CH)			
C319	**US625100**	CERAMIC CAPACITOR (CHIP)	0.100 10V K RECT.	チップセラ(BJ)			01
C320	**US661680**	CERAMIC CAPACITOR (CHIP)	68P 50V J RECT.	チップセラ(CH)			
-327	**US661680**	CERAMIC CAPACITOR (CHIP)	68P 50V J RECT.	チップセラ(CH)			
C328	**US625100**	CERAMIC CAPACITOR (CHIP)	0.100 10V K RECT.	チップセラ(BJ)			01
C329	**US625100**	CERAMIC CAPACITOR (CHIP)	0.100 10V K RECT.	チップセラ(BJ)			01
C330	**US661680**	CERAMIC CAPACITOR (CHIP)	68P 50V J RECT.	チップセラ(CH)			

＊ New Parts (新規部品)

RANK Japan only

DM

REF NO.	PART NO.	DESCRIPTION		部品名	REMARKS	QTY	RANK
C331	**UF037100**	ELECTROLYTIC CAPACITOR(CHIP)	10 16V	チップケミコン			
C332	**US661680**	CERAMIC CAPACITOR (CHIP)	68P 50V J RECT.	チップセラ(CH)			
C333	**US661680**	CERAMIC CAPACITOR (CHIP)	68P 50V J RECT.	チップセラ(CH)			
C334	**US046100**	CERAMIC CAPACITOR (CHIP)	1.00 25V K RECT.	チップセラ(B)			01
C400	**US625100**	CERAMIC CAPACITOR (CHIP)	0.100 10V K RECT.	チップセラ(BJ)			01
-433	**US625100**	CERAMIC CAPACITOR (CHIP)	0.100 10V K RECT.	チップセラ(BJ)			01
C434	**UF037100**	ELECTROLYTIC CAPACITOR(CHIP)	10 16V	チップケミコン			
C435	**US625100**	CERAMIC CAPACITOR (CHIP)	0.100 10V K RECT.	チップセラ(BJ)			01
-470	**US625100**	CERAMIC CAPACITOR (CHIP)	0.100 10V K RECT.	チップセラ(BJ)			01
C471	**UF037100**	ELECTROLYTIC CAPACITOR(CHIP)	10 16V	チップケミコン			
C472	**US625100**	CERAMIC CAPACITOR (CHIP)	0.100 10V K RECT.	チップセラ(BJ)			01
C473	**US625100**	CERAMIC CAPACITOR (CHIP)	0.100 10V K RECT.	チップセラ(BJ)			01
C501	**US625100**	CERAMIC CAPACITOR (CHIP)	0.100 10V K RECT.	チップセラ(BJ)			01
-503	**US625100**	CERAMIC CAPACITOR (CHIP)	0.100 10V K RECT.	チップセラ(BJ)			01
C506	**WG888300**	MONOLITHIC CERAMIC CAP(CHIP)	10.0 6.3V K TP	チップ積層セラコン			01
C506	**WP882000**	CERAMIC CAPACITOR (CHIP)	10U 6.3V K RECT.	チップセラ			
C507	**US625100**	CERAMIC CAPACITOR (CHIP)	0.100 10V K RECT.	チップセラ(BJ)			01
C508	**US625100**	CERAMIC CAPACITOR (CHIP)	0.100 10V K RECT.	チップセラ(BJ)			01
C509	**WG888300**	MONOLITHIC CERAMIC CAP(CHIP)	10.0 6.3V K TP	チップ積層セラコン			01
C509	**WP882000**	CERAMIC CAPACITOR (CHIP)	10U 6.3V K RECT.	チップセラ			
C510	**WG888300**	MONOLITHIC CERAMIC CAP(CHIP)	10.0 6.3V K TP	チップ積層セラコン			01
C510	**WP882000**	CERAMIC CAPACITOR (CHIP)	10U 6.3V K RECT.	チップセラ			
C511	**US625100**	CERAMIC CAPACITOR (CHIP)	0.100 10V K RECT.	チップセラ(BJ)			01
C512	**WG888300**	MONOLITHIC CERAMIC CAP(CHIP)	10.0 6.3V K TP	チップ積層セラコン			01
C512	**WP882000**	CERAMIC CAPACITOR (CHIP)	10U 6.3V K RECT.	チップセラ			
C513	**US625100**	CERAMIC CAPACITOR (CHIP)	0.100 10V K RECT.	チップセラ(BJ)			01
C514	**US625100**	CERAMIC CAPACITOR (CHIP)	0.100 10V K RECT.	チップセラ(BJ)			01
C515	**WG888300**	MONOLITHIC CERAMIC CAP(CHIP)	10.0 6.3V K TP	チップ積層セラコン			01
C515	**WP882000**	CERAMIC CAPACITOR (CHIP)	10U 6.3V K RECT.	チップセラ			
C516	**WG888300**	MONOLITHIC CERAMIC CAP(CHIP)	10.0 6.3V K TP	チップ積層セラコン			01
C516	**WP882000**	CERAMIC CAPACITOR (CHIP)	10U 6.3V K RECT.	チップセラ			
C517	**US625100**	CERAMIC CAPACITOR (CHIP)	0.100 10V K RECT.	チップセラ(BJ)			01
-520	**US625100**	CERAMIC CAPACITOR (CHIP)	0.100 10V K RECT.	チップセラ(BJ)			01
C523	**UF037100**	ELECTROLYTIC CAPACITOR(CHIP)	10 16V	チップケミコン			
C525	**UF037100**	ELECTROLYTIC CAPACITOR(CHIP)	10 16V	チップケミコン			
C700	**US625100**	CERAMIC CAPACITOR (CHIP)	0.100 10V K RECT.	チップセラ(BJ)			01
-704	**US625100**	CERAMIC CAPACITOR (CHIP)	0.100 10V K RECT.	チップセラ(BJ)			01
C705	**UF037100**	ELECTROLYTIC CAPACITOR(CHIP)	10 16V	チップケミコン			
C706	**US625100**	CERAMIC CAPACITOR (CHIP)	0.100 10V K RECT.	チップセラ(BJ)			01
-710	**US625100**	CERAMIC CAPACITOR (CHIP)	0.100 10V K RECT.	チップセラ(BJ)			01
C711	**UF037100**	ELECTROLYTIC CAPACITOR(CHIP)	10 16V	チップケミコン			
C712	**US625100**	CERAMIC CAPACITOR (CHIP)	0.100 10V K RECT.	チップセラ(BJ)			01
C713	**US625100**	CERAMIC CAPACITOR (CHIP)	0.100 10V K RECT.	チップセラ(BJ)			01
C714	**UF037100**	ELECTROLYTIC CAPACITOR(CHIP)	10 16V	チップケミコン			
C800	**US625100**	CERAMIC CAPACITOR (CHIP)	0.100 10V K RECT.	チップセラ(BJ)			01
C801	**US625100**	CERAMIC CAPACITOR (CHIP)	0.100 10V K RECT.	チップセラ(BJ)			01
C804	**UF017470**	CAPACITOR	47 6.3V	チップケミコン			
C805	**US662100**	CERAMIC CAPACITOR (CHIP)	100P 50V J RECT.	チップセラ(CH)			
C806	**US662100**	CERAMIC CAPACITOR (CHIP)	100P 50V J RECT.	チップセラ(CH)			
C807	**WG888300**	MONOLITHIC CERAMIC CAP(CHIP)	10.0 6.3V K TP	チップ積層セラコン			01
C807	**WP882000**	CERAMIC CAPACITOR (CHIP)	10U 6.3V K RECT.	チップセラ			
C808	**US625100**	CERAMIC CAPACITOR (CHIP)	0.100 10V K RECT.	チップセラ(BJ)			01
C809	**US625100**	CERAMIC CAPACITOR (CHIP)	0.100 10V K RECT.	チップセラ(BJ)			01
C810	**US662100**	CERAMIC CAPACITOR (CHIP)	100P 50V J RECT.	チップセラ(CH)			
C811	**US663100**	CERAMIC CAPACITOR (CHIP)	1000P 50V K RECT.	チップセラ(B)			01
C812	**US661150**	CERAMIC CAPACITOR (CHIP)	15P 50V J RECT.	チップセラ(CH)			01
C813	**US661150**	CERAMIC CAPACITOR (CHIP)	15P 50V J RECT.	チップセラ(CH)			01
C814	**US625100**	CERAMIC CAPACITOR (CHIP)	0.100 10V K RECT.	チップセラ(BJ)			01
C815	**US625100**	CERAMIC CAPACITOR (CHIP)	0.100 10V K RECT.	チップセラ(BJ)			01
C816	**UF03722R**	ELECTROLYTIC CAPACITOR(CHIP)	22 16V	チップケミコン			01
C817	**US625100**	CERAMIC CAPACITOR (CHIP)	0.100 10V K RECT.	チップセラ(BJ)			01
C818	**US625100**	CERAMIC CAPACITOR (CHIP)	0.100 10V K RECT.	チップセラ(BJ)			01
C900	**WG888300**	MONOLITHIC CERAMIC CAP(CHIP)	10.0 6.3V K TP	チップ積層セラコン			01
C900	**WP882000**	CERAMIC CAPACITOR (CHIP)	10U 6.3V K RECT.	チップセラ			
C901	**US625100**	CERAMIC CAPACITOR (CHIP)	0.100 10V K RECT.	チップセラ(BJ)			01
C902	**US625100**	CERAMIC CAPACITOR (CHIP)	0.100 10V K RECT.	チップセラ(BJ)			01
C903	**WG888300**	MONOLITHIC CERAMIC CAP(CHIP)	10.0 6.3V K TP	チップ積層セラコン			01
C903	**WP882000**	CERAMIC CAPACITOR (CHIP)	10U 6.3V K RECT.	チップセラ			
C904	**WG888300**	MONOLITHIC CERAMIC CAP(CHIP)	10.0 6.3V K TP	チップ積層セラコン			01
C904	**WP882000**	CERAMIC CAPACITOR (CHIP)	10U 6.3V K RECT.	チップセラ			

＊ New Parts (新規部品)

RANK Japan only

DM

REF NO.	PART NO.	DESCRIPTION		部品名	REMARKS	QTY	RANK
C906	US625100	CERAMIC CAPACITOR (CHIP)	0.100 10V K RECT.	チップセラ(BJ)			01
C907	US625100	CERAMIC CAPACITOR (CHIP)	0.100 10V K RECT.	チップセラ(BJ)			01
C908	WC891800	CAPACITOR	10.0 16.0V RVO	ケミコン PURE			
C909	US625100	CERAMIC CAPACITOR (CHIP)	0.100 10V K RECT.	チップセラ(BJ)			01
C910	WC891800	CAPACITOR	10.0 16.0V RVO	ケミコン PURE			
C911	US625100	CERAMIC CAPACITOR (CHIP)	0.100 10V K RECT.	チップセラ(BJ)			01
C912	US625100	CERAMIC CAPACITOR (CHIP)	0.100 10V K RECT.	チップセラ(BJ)			01
C913	WC891800	CAPACITOR	10.0 16.0V RVO	ケミコン PURE			
C914	US625100	CERAMIC CAPACITOR (CHIP)	0.100 10V K RECT.	チップセラ(BJ)			01
C915	WC891800	CAPACITOR	10.0 16.0V RVO	ケミコン PURE			
C917	US625100	CERAMIC CAPACITOR (CHIP)	0.100 10V K RECT.	チップセラ(BJ)			01
C922	US625100	CERAMIC CAPACITOR (CHIP)	0.100 10V K RECT.	チップセラ(BJ)			01
C924	US625100	CERAMIC CAPACITOR (CHIP)	0.100 10V K RECT.	チップセラ(BJ)			01
C925	US625100	CERAMIC CAPACITOR (CHIP)	0.100 10V K RECT.	チップセラ(BJ)			01
C926	WG888300	MONOLITHIC CERAMIC CAP(CHIP)	10.0 6.3V K TP	チップ積層セラコン			01
C926	WP882000	CERAMIC CAPACITOR (CHIP)	10U 6.3V K RECT.	チップセラ			
C928	US625100	CERAMIC CAPACITOR (CHIP)	0.100 10V K RECT.	チップセラ(BJ)			01
C930	WC892100	CAPACITOR	47.0 16.0V RVO	ケミコン PURE			01
C931	US035100	CERAMIC CAPACITOR (CHIP)	0.1000 16V K RECT.	チップセラ(B)			
C932	US663100	CERAMIC CAPACITOR (CHIP)	1000P 50V K RECT.	チップセラ(B)			01
C933	US663100	CERAMIC CAPACITOR (CHIP)	1000P 50V K RECT.	チップセラ(B)			01
C934	US062680	CERAMIC CAPACITOR (CHIP)	680P 50V J RECT.	チップセラ(SL)			
C934	WZ532100	CERAMIC CAPACITOR (CHIP)	680P 50V J KAKUTE-	チップセラ CH			
C935	US062680	CERAMIC CAPACITOR (CHIP)	680P 50V J RECT.	チップセラ(SL)			
C935	WZ532100	CERAMIC CAPACITOR (CHIP)	680P 50V J KAKUTE-	チップセラ CH			
C938	US062220	CERAMIC CAPACITOR (CHIP)	220P 50V J RECT.	チップセラ(SL)			
C938	V7036600	CERAMIC CAPACITOR (CHIP)	220P 50V J KAKUTE-	チップセラ CH			
C939	US062220	CERAMIC CAPACITOR (CHIP)	220P 50V J RECT.	チップセラ(SL)			
C939	V7036600	CERAMIC CAPACITOR (CHIP)	220P 50V J KAKUTE-	チップセラ CH			
C942	US062220	CERAMIC CAPACITOR (CHIP)	220P 50V J RECT.	チップセラ(SL)			
C942	V7036600	CERAMIC CAPACITOR (CHIP)	220P 50V J KAKUTE-	チップセラ CH			
C943	US062220	CERAMIC CAPACITOR (CHIP)	220P 50V J RECT.	チップセラ(SL)			
C943	V7036600	CERAMIC CAPACITOR (CHIP)	220P 50V J KAKUTE-	チップセラ CH			
C946	US035100	CERAMIC CAPACITOR (CHIP)	0.1000 16V K RECT.	チップセラ(B)			
C948	WC892100	CAPACITOR	47.0 16.0V RVO	ケミコン PURE			01
C949	WC892100	CAPACITOR	47.0 16.0V RVO	ケミコン PURE			01
C952	US625100	CERAMIC CAPACITOR (CHIP)	0.100 10V K RECT.	チップセラ(BJ)			01
C954	US625100	CERAMIC CAPACITOR (CHIP)	0.100 10V K RECT.	チップセラ(BJ)			01
C955	WC892100	CAPACITOR	47.0 16.0V RVO	ケミコン PURE			01
C956	US625100	CERAMIC CAPACITOR (CHIP)	0.100 10V K RECT.	チップセラ(BJ)			01
C958	WC892100	CAPACITOR	47.0 16.0V RVO	ケミコン PURE			01
C959	US035100	CERAMIC CAPACITOR (CHIP)	0.1000 16V K RECT.	チップセラ(B)			
C960	US625100	CERAMIC CAPACITOR (CHIP)	0.100 10V K RECT.	チップセラ(BJ)			01
C961	US625100	CERAMIC CAPACITOR (CHIP)	0.100 10V K RECT.	チップセラ(BJ)			01
C962	US035100	CERAMIC CAPACITOR (CHIP)	0.1000 16V K RECT.	チップセラ(B)			
C963	WC892100	CAPACITOR	47.0 16.0V RVO	ケミコン PURE			01
C970	UF037100	ELECTROLYTIC CAPACITOR(CHIP)	10 16V	チップケミコン			
C971	US625100	CERAMIC CAPACITOR (CHIP)	0.100 10V K RECT.	チップセラ(BJ)			01
C972	US625100	CERAMIC CAPACITOR (CHIP)	0.100 10V K RECT.	チップセラ(BJ)			01
C973	WC891800	CAPACITOR	10.0 16.0V RVO	ケミコン PURE			
C974	US625100	CERAMIC CAPACITOR (CHIP)	0.100 10V K RECT.	チップセラ(BJ)			01
C975	WC892100	CAPACITOR	47.0 16.0V RVO	ケミコン PURE			01
C981	UF037100	ELECTROLYTIC CAPACITOR(CHIP)	10 16V	チップケミコン			
C982	UF037100	ELECTROLYTIC CAPACITOR(CHIP)	10 16V	チップケミコン			
C984	US035100	CERAMIC CAPACITOR (CHIP)	0.1000 16V K RECT.	チップセラ(B)			
C988	US062150	CERAMIC CAPACITOR (CHIP)	150P 50V J RECT.	チップセラ(SL)			
C989	US062150	CERAMIC CAPACITOR (CHIP)	150P 50V J RECT.	チップセラ(SL)			
C990	UF038100	CAPACITOR	100 16V	チップケミコン			
C991	US662100	CERAMIC CAPACITOR (CHIP)	100P 50V J RECT.	チップセラ(CH)			
C992	US662100	CERAMIC CAPACITOR (CHIP)	100P 50V J RECT.	チップセラ(CH)			
C993	UF037100	ELECTROLYTIC CAPACITOR(CHIP)	10 16V	チップケミコン			
C994	UF037100	ELECTROLYTIC CAPACITOR(CHIP)	10 16V	チップケミコン			
C995	US625100	CERAMIC CAPACITOR (CHIP)	0.100 10V K RECT.	チップセラ(BJ)			01
C996	WC892100	CAPACITOR	47.0 16.0V RVO	ケミコン PURE			01
C997	US625100	CERAMIC CAPACITOR (CHIP)	0.100 10V K RECT.	チップセラ(BJ)			01
C998	UF038100	CAPACITOR	100 16V	チップケミコン			
C999	WC892100	CAPACITOR	47.0 16.0V RVO	ケミコン PURE			01
C1000	US625100	CERAMIC CAPACITOR (CHIP)	0.100 10V K RECT.	チップセラ(BJ)			01
-1031	US625100	CERAMIC CAPACITOR (CHIP)	0.100 10V K RECT.	チップセラ(BJ)			01
C1032	US035100	CERAMIC CAPACITOR (CHIP)	0.1000 16V K RECT.	チップセラ(B)			

＊ New Parts (新規部品)

RANK Japan only

DM

REF NO.	PART NO.	DESCRIPTION		部品名	REMARKS	QTY	RANK
C1033	US625100	CERAMIC CAPACITOR (CHIP)	0.100 10V K RECT.	チップセラ(BJ)			01
-1037	US625100	CERAMIC CAPACITOR (CHIP)	0.100 10V K RECT.	チップセラ(BJ)			01
C1039	US625100	CERAMIC CAPACITOR (CHIP)	0.100 10V K RECT.	チップセラ(BJ)			01
-1045	US625100	CERAMIC CAPACITOR (CHIP)	0.100 10V K RECT.	チップセラ(BJ)			01
C1052	US625100	CERAMIC CAPACITOR (CHIP)	0.100 10V K RECT.	チップセラ(BJ)			01
-1064	US625100	CERAMIC CAPACITOR (CHIP)	0.100 10V K RECT.	チップセラ(BJ)			01
C1100	US625100	CERAMIC CAPACITOR (CHIP)	0.100 10V K RECT.	チップセラ(BJ)			01
-1102	US625100	CERAMIC CAPACITOR (CHIP)	0.100 10V K RECT.	チップセラ(BJ)			01
C1104	US625100	CERAMIC CAPACITOR (CHIP)	0.100 10V K RECT.	チップセラ(BJ)			01
-1106	US625100	CERAMIC CAPACITOR (CHIP)	0.100 10V K RECT.	チップセラ(BJ)			01
C1108	US625100	CERAMIC CAPACITOR (CHIP)	0.100 10V K RECT.	チップセラ(BJ)			01
-1110	US625100	CERAMIC CAPACITOR (CHIP)	0.100 10V K RECT.	チップセラ(BJ)			01
C1112	US625100	CERAMIC CAPACITOR (CHIP)	0.100 10V K RECT.	チップセラ(BJ)			01
-1122	US625100	CERAMIC CAPACITOR (CHIP)	0.100 10V K RECT.	チップセラ(BJ)			01
CN102	WM927500	CONNECTOR	PH 15P TE	ベースポスト			
CN104	VT389200	CONNECTOR	PH 11P TE	ベース付ポスト			
CN105	VT388700	CONNECTOR	PH 6P TE	ベース付ポスト			
CN300	V9560600	CONNECTOR	52808 22P TE	FFC／FPCコネク			02
CN700	WT802100	CONNECTOR	8611 120P TE	BTO Bプラグ			05
CN800	VT388600	CONNECTOR	PH 5P TE	ベース付ポスト			
CN901	VT389300	CONNECTOR	PH 12P TE	ベース付ポスト			
D1	V9599200	DIODE	HSU119 TRF-E	チップダイオード			
D1	VT332900	DIODE	1SS355 TE-17 TP	ダイオード			
D1	WC398800	DIODE	KDS160-RTK/P TP	ダイオード			
D1	WG139300	DIODE	KDS4148U-RTK/P TE-	ダイオード			
D1	WW783900	DIODE	1SS355VM	ダイオード			01
D2	V9599200	DIODE	HSU119 TRF-E	チップダイオード			
D2	VT332900	DIODE	1SS355 TE-17 TP	ダイオード			
D2	WC398800	DIODE	KDS160-RTK/P TP	ダイオード			
D2	WG139300	DIODE	KDS4148U-RTK/P TE-	ダイオード			
D2	WW783900	DIODE	1SS355VM	ダイオード			01
D100	V9599200	DIODE	HSU119 TRF-E	チップダイオード			
-102	V9599200	DIODE	HSU119 TRF-E	チップダイオード			
D100	VT332900	DIODE	1SS355 TE-17 TP	ダイオード			
-102	VT332900	DIODE	1SS355 TE-17 TP	ダイオード			
D100	WC398800	DIODE	KDS160-RTK/P TP	ダイオード			
-102	WC398800	DIODE	KDS160-RTK/P TP	ダイオード			
D100	WG139300	DIODE	KDS4148U-RTK/P TE-	ダイオード			
-102	WG139300	DIODE	KDS4148U-RTK/P TE-	ダイオード			
D100	WW783900	DIODE	1SS355VM	ダイオード			01
-102	WW783900	DIODE	1SS355VM	ダイオード			01
D900	VS20110R	DIODE	D1F60 1A 600V TP	チップダイオード			01
D900	VT532500	DIODE	1SR154-400 TE-25	ダイオード			
D903	V9599200	DIODE	HSU119 TRF-E	チップダイオード			
D903	VT332900	DIODE	1SS355 TE-17 TP	ダイオード			
D903	WC398800	DIODE	KDS160-RTK/P TP	ダイオード			
D903	WG139300	DIODE	KDS4148U-RTK/P TE-	ダイオード			
D903	WW783900	DIODE	1SS355VM	ダイオード			01
D904	V9599200	DIODE	HSU119 TRF-E	チップダイオード			
D904	VT332900	DIODE	1SS355 TE-17 TP	ダイオード			
D904	WC398800	DIODE	KDS160-RTK/P TP	ダイオード			
D904	WG139300	DIODE	KDS4148U-RTK/P TE-	ダイオード			
D904	WW783900	DIODE	1SS355VM	ダイオード			01
DA104	VV556300	DIODE ARRAY	DAN217 0.3A X2	ダイオードアレイ			
DA106	VV556300	DIODE ARRAY	DAN217 0.3A X2	ダイオードアレイ			
DA108	VV556300	DIODE ARRAY	DAN217 0.3A X2	ダイオードアレイ			
DA109	VV556300	DIODE ARRAY	DAN217 0.3A X2	ダイオードアレイ			
DA800	VV556300	DIODE ARRAY	DAN217 0.3A X2	ダイオードアレイ			
DA801	VV556300	DIODE ARRAY	DAN217 0.3A X2	ダイオードアレイ			
EM1	WE05620R	EMI FILTER (CHIP)	NFM21PC105B1A3D	エミフィルチップ			01
EM100	WE05620R	EMI FILTER (CHIP)	NFM21PC105B1A3D	エミフィルチップ			01
EM101	WE05620R	EMI FILTER (CHIP)	NFM21PC105B1A3D	エミフィルチップ			01
⚠ FZ900	WT895500	CHIP FUSE	FAST-ACTING 0.5A	チップヒューズ			01
IC1	X3848A0R	IC	S-80130ANMC-JCPT2G	IC	SYSTEM RESET		01
IC2	X9103A00	IC	LTC3412AEFE#TRPBF	IC	STEP-DOWN REGULATOR		06
IC3	X3848A0R	IC	S-80130ANMC-JCPT2G	IC	SYSTEM RESET		01
IC6	X6688A00	IC	SN74LV14APWR INV	IC	INVERTER		
IC6	XV890B0R	IC	TC74VHC14FT-ELK IN	IC			01
IC100	--	IC	R8A02032BG	IC	SWX02 (X8810A0)		
IC101	X9292A00	IC	R1172H121D-T1-FE	IC	REGULATOR +1.2V		01

＊ New Parts (新規部品)

RANK Japan only

DM

REF NO.	PART NO.	DESCRIPTION		部品名	REMARKS	QTY	RANK
IC102	X4165B00	IC	TC74VHC164FT(EL,K)	IC	SHIFT REGISTER		
IC102	X7551A00	IC	SN74LV164APWR	IC			
IC103	X3584E00	IC	W9812G6JH-6 SDRAM	IC	SDRAM 128M		04
IC104	X3584E00	IC	W9812G6JH-6 SDRAM	IC	SDRAM 128M		04
IC105	X6688A00	IC	SN74LV14APWR INV	IC	INVERTER		
IC105	XV890B0R	IC	TC74VHC14FT-ELK IN	IC			01
IC106	X0158A01	IC	SN74AHCT1G08DCKR A	IC			01
IC106	X8398A00	IC	TC7SET08FU(T5L,JF)	IC	AND		01
IC106	YE492A00	IC	SN74AHCT1G08DCK3 A	IC			01
IC108	X5539A00	IC	SN74LVC14APWR INV	IC	INVERTER		01
IC108	X8122A00	IC	TC74LCX14FT(EL,K)	IC			
IC110	X7569A00	IC	R5520H001B-T1-FE U	IC	USB HIGH SIDE SWTICH		03
IC111	V992490R	PHOTO COUPLER	PC410L0NIP	フォトカプラ			03
IC111	VR90370R	PHOTO COUPLER	HCPL-M600-500E	フォトカプラ			04
IC301	X5647A00	IC	SN74LV32APWR OR	IC	OR		
IC301	XY945B00	IC	TC74VHC32FT(EL,K)	IC			
IC302	X3693A00	IC	SN74LV245APWR BUS-	IC			
-304	X3693A00	IC	SN74LV245APWR BUS-	IC	TRANSCEIVER		
IC302	XU797B00	IC	TC74VHC245FT BUFF	IC			
-304	XU797B00	IC	TC74VHC245FT BUFF	IC			
IC306	X5647A00	IC	SN74LV32APWR OR	IC	OR		
IC306	XY945B00	IC	TC74VHC32FT(EL,K)	IC			
IC307	X2377A0R	IC	SN74LV21APWR	IC	AND		01
IC307	X5542A00	IC	TC74VHC21FT(EL) 4I	IC			01
IC308	X3693A00	IC	SN74LV245APWR BUS-	IC			
-310	X3693A00	IC	SN74LV245APWR BUS-	IC	TRANSCEIVER		
IC308	XU797B00	IC	TC74VHC245FT BUFF	IC			
-310	XU797B00	IC	TC74VHC245FT BUFF	IC			
IC311	X9283A00	IC	BD6524HFV-TR SWITC	IC	SOFT SWTICH		01
* IC312	YF399C00	IC	MX29GL256FLT2I-90Q	IC	FLASH ROM 256M		
IC400	--	IC	T6TJ3XBG-0001(O) S	IC	SWP51L (X8940A0)		
IC401	X5665C00	IC	M12L64164A-7TG2M S	IC			03
IC401	X5665D00	IC	M12L64164A-7TG2Y	IC	SDRAM 64M		03
IC401	XZ414F00	IC	W9864G6JH-6 SDRAM	IC			03
IC402	--	IC	T6TJ3XBG-0001(O) S	IC	SWP51L (X8940A0)		
IC403	X5665C00	IC	M12L64164A-7TG2M S	IC			03
IC403	X5665D00	IC	M12L64164A-7TG2Y	IC	SDRAM 64M		03
IC403	XZ414F00	IC	W9864G6JH-6 SDRAM	IC			03
IC500	X6688A00	IC	SN74LV14APWR INV	IC	INVERTER		
IC500	XV890B0R	IC	TC74VHC14FT-ELK IN	IC			01
IC502	YC548100	IC	MR36V01G52B-10DTA0	IC	FLASH ROM 1G		10
IC502	YC548A02	IC	JS28F00AM29EWLA FL	IC			09
IC504	X9293A00	IC	R1172H151D-T1-FE	IC	REGULATOR +1.5V		01
IC505	X9293A00	IC	R1172H151D-T1-FE	IC	REGULATOR +1.5V		01
IC506	X6688A00	IC	SN74LV14APWR INV	IC	INVERTER		
IC506	XV890B0R	IC	TC74VHC14FT-ELK IN	IC			01
IC507	YC549100	IC	MR36V01G52B-10ETA0	IC	FLASH ROM 1G		10
IC507	YC549A02	IC	JS28F00AM29EWLA FL	IC			09
IC700	X3693A00	IC	SN74LV245APWR BUS-	IC			
-711	X3693A00	IC	SN74LV245APWR BUS-	IC	TRANSCEIVER		
IC700	XU797B00	IC	TC74VHC245FT BUFF	IC			
-711	XU797B00	IC	TC74VHC245FT BUFF	IC			
IC800	YC472A01	IC	TUSB3200ACPAH	IC	USB STREAMING CONTROL		09
IC900	X5534A00	IC	SN74LV74APWR D-FF	IC	D-FF		01
IC901	X0579A00	IC	WM8740SEDS	IC	DAC		06
IC903	X5482A00	IC	NE5532DR OP AMP	IC	OP AMP		01
IC904	X3505A00	IC	NJM2068M-D(TE2)	IC	OP AMP		
IC906	X6688A00	IC	SN74LV14APWR INV	IC	INVERTER		
IC906	XV890B0R	IC	TC74VHC14FT-ELK IN	IC			01
IC907	X8705A00	IC	KIA78M05F	IC			02
IC907	XS534A00	IC	NJM78M05DL1A	IC	REGULATOR +5V		
IC907	--	IC	KIA7805AF-RTF/P 5V	IC	(YF412A0)		
IC911	X5219A0R	IC	AK5381VT-E2	IC	A/D CONVERTER		05
IC912	X5482A00	IC	NE5532DR OP AMP	IC	OP AMP		01
K700	WU107200	THROUGH HOLE TAP	TH-0.8-8.0-M4	スルーホールタップ			03
K701	WU107200	THROUGH HOLE TAP	TH-0.8-8.0-M4	スルーホールタップ			03
L1	WU984700	COIL INDUCTOR CHIP	6.8U 7E10Q-6R8N-R	チップインダクタ			03
L2	WK139000	CHIP INDUCTANCE	600 BK1005HM601-T	チップインダクタ			01
-4	WK139000	CHIP INDUCTANCE	600 BK1005HM601-T	チップインダクタ			01
L6	WM459400	CHIP INDUCTANCE	BLM18PG121SN1D 160	チップインダクタ			01

* New Parts (新規部品)

RANK Japan only

DM

REF NO.	PART NO.	DESCRIPTION		部品名	REMARKS	QTY	RANK
L100	**WH559500**	CHIP INDUCTANCE	BLM18PG471SN1D 1	チップインダクタ			01
L117	**WM459400**	CHIP INDUCTANCE	BLM18PG121SN1D 160	チップインダクタ			01
L118	**WH559500**	CHIP INDUCTANCE	BLM18PG471SN1D 1	チップインダクタ			01
L119	**WK139000**	CHIP INDUCTANCE	600 BK1005HM601-T	チップインダクタ			01
L120	**WY205700**	COIL INDUCTOR CHIP	BLM15BB220SN1D 1	チップインダクタ			01
L121	**WK139000**	CHIP INDUCTANCE	600 BK1005HM601-T	チップインダクタ			01
L124	**WH559500**	CHIP INDUCTANCE	BLM18PG471SN1D 1	チップインダクタ			01
L125	**WG834800**	COIL FIXED	DLW21HN900SQ2L	コイル			01
L125	**WR355200**	COIL FIXED Y	ACM2012-900-2P-T00	コモンモードコイル			01
L125	**WZ348200**	COIL FIXED	SDCW2012-2-900TF 3	コモンモードコイル			
L126	**WH559500**	CHIP INDUCTANCE	BLM18PG471SN1D 1	チップインダクタ			01
L127	**WY205700**	COIL INDUCTOR CHIP	BLM15BB220SN1D 1	チップインダクタ			01
L132	**WK139000**	CHIP INDUCTANCE	600 BK1005HM601-T	チップインダクタ			01
-134	**WK139000**	CHIP INDUCTANCE	600 BK1005HM601-T	チップインダクタ			01
L135	**WH559500**	CHIP INDUCTANCE	BLM18PG471SN1D 1	チップインダクタ			01
L136	**WK139000**	CHIP INDUCTANCE	600 BK1005HM601-T	チップインダクタ			01
-141	**WK139000**	CHIP INDUCTANCE	600 BK1005HM601-T	チップインダクタ			01
L142	**RD350000**	CARBON RESISTOR (CHIP)	0 63M J RECT.	チップ抵抗			
L300	**WH559500**	CHIP INDUCTANCE	BLM18PG471SN1D 1	チップインダクタ			01
L301	**WK139000**	CHIP INDUCTANCE	600 BK1005HM601-T	チップインダクタ			01
-313	**WK139000**	CHIP INDUCTANCE	600 BK1005HM601-T	チップインダクタ			01
L314	**WH559500**	CHIP INDUCTANCE	BLM18PG471SN1D 1	チップインダクタ			01
L400	**WY205700**	COIL INDUCTOR CHIP	BLM15BB220SN1D 1	チップインダクタ			01
L401	**WY205700**	COIL INDUCTOR CHIP	BLM15BB220SN1D 1	チップインダクタ			01
L500	**WH559500**	CHIP INDUCTANCE	BLM18PG471SN1D 1	チップインダクタ			01
L501	**WH559500**	CHIP INDUCTANCE	BLM18PG471SN1D 1	チップインダクタ			01
L503	**WK139000**	CHIP INDUCTANCE	600 BK1005HM601-T	チップインダクタ			01
L801	**RD350000**	CARBON RESISTOR (CHIP)	0 63M J RECT.	チップ抵抗			
L802	**WG834800**	COIL FIXED	DLW21HN900SQ2L	コイル			01
L802	**WR355200**	COIL FIXED Y	ACM2012-900-2P-T00	コモンモードコイル			01
L802	**WZ348200**	COIL FIXED	SDCW2012-2-900TF 3	コモンモードコイル			
L803	**WH559500**	CHIP INDUCTANCE	BLM18PG471SN1D 1	チップインダクタ			01
L900	**WH559500**	CHIP INDUCTANCE	BLM18PG471SN1D 1	チップインダクタ			01
L901	**WK139000**	CHIP INDUCTANCE	600 BK1005HM601-T	チップインダクタ			01
L902	**WH559500**	CHIP INDUCTANCE	BLM18PG471SN1D 1	チップインダクタ			01
L903	**WK139000**	CHIP INDUCTANCE	600 BK1005HM601-T	チップインダクタ			01
-905	**WK139000**	CHIP INDUCTANCE	600 BK1005HM601-T	チップインダクタ			01
L907	**WK139000**	CHIP INDUCTANCE	600 BK1005HM601-T	チップインダクタ			01
R1	**RF357120**	CARBON RESISTOR (CHIP)	12.0K D 1608	チップ抵抗			
R1	**RF457120**	CARBON RESISTOR (CHIP)	12.0K D RECT.	チップ抵抗			
R2	**RF458470**	CARBON RESISTOR (CHIP)	470.0K D RECT.	チップ抵抗			
R3	**RF35815R**	CARBON RESISTOR (CHIP)	150.0K D 1608	チップ抵抗			01
R3	**RF458150**	CARBON RESISTOR (CHIP)	150.0K D RECT.	チップ抵抗			01
R4	**RF358330**	CARBON RESISTOR (CHIP)	330K D 1608	チップ抵抗			01
R4	**RF45833R**	CARBON RESISTOR (CHIP)	330.0K D RECT.	チップ抵抗			
R5	**RD454470**	CARBON RESISTOR (CHIP)	47.0 63M J RECT.	チップ抵抗			01
R6	**RD458100**	CARBON RESISTOR (CHIP)	100.0K 63M J RECT.	チップ抵抗			
R7	**RF459100**	CARBON RESISTOR (CHIP)	1.0M D RECT.	チップ抵抗			
⚠ R8	**WS660600**	CARBON RESISTOR (CHIP)	3.3 1/16W J TE-	チップヒューズ抵抗			01
R9	**RD457100**	CARBON RESISTOR (CHIP)	10.0K 63M J RECT.	チップ抵抗			
R10	**RD457100**	CARBON RESISTOR (CHIP)	10.0K 63M J RECT.	チップ抵抗			
R14	**RD456100**	CARBON RESISTOR (CHIP)	1.0K 63M J RECT.	チップ抵抗			
R15	**RD457100**	CARBON RESISTOR (CHIP)	10.0K 63M J RECT.	チップ抵抗			
R16	**RD454680**	CARBON RESISTOR (CHIP)	68.0 63M J RECT.	チップ抵抗			01
-18	**RD454680**	CARBON RESISTOR (CHIP)	68.0 63M J RECT.	チップ抵抗			01
R19	**RD454220**	CARBON RESISTOR (CHIP)	22.0 63M J RECT.	チップ抵抗			
R100	**RD454820**	CARBON RESISTOR (CHIP)	82.0 63M J RECT.	チップ抵抗			
R101	**RD454680**	CARBON RESISTOR (CHIP)	68.0 63M J RECT.	チップ抵抗			01
R102	**RD454470**	CARBON RESISTOR (CHIP)	47.0 63M J RECT.	チップ抵抗			01
R103	**RD454680**	CARBON RESISTOR (CHIP)	68.0 63M J RECT.	チップ抵抗			01
-106	**RD454680**	CARBON RESISTOR (CHIP)	68.0 63M J RECT.	チップ抵抗			01
R107	**RD454330**	CARBON RESISTOR (CHIP)	33.0 63M J RECT.	チップ抵抗			
R108	**RD454680**	CARBON RESISTOR (CHIP)	68.0 63M J RECT.	チップ抵抗			01
R109	**RD45427R**	CARBON RESISTOR (CHIP)	27.0 63M J RECT.	チップ抵抗			01
R110	**RD454470**	CARBON RESISTOR (CHIP)	47.0 63M J RECT.	チップ抵抗			01
R111	**RD454680**	CARBON RESISTOR (CHIP)	68.0 63M J RECT.	チップ抵抗			01
-114	**RD454680**	CARBON RESISTOR (CHIP)	68.0 63M J RECT.	チップ抵抗			01
R115	**RD454330**	CARBON RESISTOR (CHIP)	33.0 63M J RECT.	チップ抵抗			
R116	**RD454220**	CARBON RESISTOR (CHIP)	22.0 63M J RECT.	チップ抵抗			
R117	**RD45747R**	CARBON RESISTOR (CHIP)	47.0K 63M J RECT.	チップ抵抗			01

＊ New Parts (新規部品)

RANK Japan only

DM

REF NO.	PART NO.	DESCRIPTION		部品名	REMARKS	QTY	RANK
R118	**RD45747R**	CARBON RESISTOR (CHIP)	47.0K 63M J RECT.	チップ抵抗			01
R119	**RD454820**	CARBON RESISTOR (CHIP)	82.0 63M J RECT.	チップ抵抗			
R120	**RD454470**	CARBON RESISTOR (CHIP)	47.0 63M J RECT.	チップ抵抗			01
R121	**RD456470**	CARBON RESISTOR (CHIP)	4.7K 63M J RECT.	チップ抵抗			
R122	**RD45747R**	CARBON RESISTOR (CHIP)	47.0K 63M J RECT.	チップ抵抗			01
R125	**RD45747R**	CARBON RESISTOR (CHIP)	47.0K 63M J RECT.	チップ抵抗			01
R126	**RD45747R**	CARBON RESISTOR (CHIP)	47.0K 63M J RECT.	チップ抵抗			01
R129	**RD45000R**	CARBON RESISTOR (CHIP)	0.00 63M J RECT.	チップ抵抗			01
R130	**RD45000R**	CARBON RESISTOR (CHIP)	0.00 63M J RECT.	チップ抵抗			01
R131	**RD456100**	CARBON RESISTOR (CHIP)	1.0K 63M J RECT.	チップ抵抗			
R132	**RD456100**	CARBON RESISTOR (CHIP)	1.0K 63M J RECT.	チップ抵抗			
R134	**RD45747R**	CARBON RESISTOR (CHIP)	47.0K 63M J RECT.	チップ抵抗			01
R136	**RD454100**	CARBON RESISTOR (CHIP)	10.0 63M J RECT.	チップ抵抗			01
R138	**RD454100**	CARBON RESISTOR (CHIP)	10.0 63M J RECT.	チップ抵抗			01
R140	**RD454100**	CARBON RESISTOR (CHIP)	10.0 63M J RECT.	チップ抵抗			01
-146	**RD454100**	CARBON RESISTOR (CHIP)	10.0 63M J RECT.	チップ抵抗			01
R147	**RD456100**	CARBON RESISTOR (CHIP)	1.0K 63M J RECT.	チップ抵抗			
R148	**RD454100**	CARBON RESISTOR (CHIP)	10.0 63M J RECT.	チップ抵抗			01
R149	**RD454100**	CARBON RESISTOR (CHIP)	10.0 63M J RECT.	チップ抵抗			01
R150	**RD45547R**	CARBON RESISTOR (CHIP)	470.0 63M J RECT.	チップ抵抗			01
R151	**RD454680**	CARBON RESISTOR (CHIP)	68.0 63M J RECT.	チップ抵抗			01
R152	**RD459100**	CARBON RESISTOR (CHIP)	1.0M 63M J RECT.	チップ抵抗			
R153	**RD454680**	CARBON RESISTOR (CHIP)	68.0 63M J RECT.	チップ抵抗			01
-160	**RD454680**	CARBON RESISTOR (CHIP)	68.0 63M J RECT.	チップ抵抗			01
R161	**RD456100**	CARBON RESISTOR (CHIP)	1.0K 63M J RECT.	チップ抵抗			
R162	**RD456100**	CARBON RESISTOR (CHIP)	1.0K 63M J RECT.	チップ抵抗			
R163	**RD454680**	CARBON RESISTOR (CHIP)	68.0 63M J RECT.	チップ抵抗			01
R164	**RD454680**	CARBON RESISTOR (CHIP)	68.0 63M J RECT.	チップ抵抗			01
R165	**RD45747R**	CARBON RESISTOR (CHIP)	47.0K 63M J RECT.	チップ抵抗			01
R166	**RD454680**	CARBON RESISTOR (CHIP)	68.0 63M J RECT.	チップ抵抗			01
R167	**RD454680**	CARBON RESISTOR (CHIP)	68.0 63M J RECT.	チップ抵抗			01
R168	**RD45000R**	CARBON RESISTOR (CHIP)	0.00 63M J RECT.	チップ抵抗			01
R169	**RD45747R**	CARBON RESISTOR (CHIP)	47.0K 63M J RECT.	チップ抵抗			01
R170	**RD454680**	CARBON RESISTOR (CHIP)	68.0 63M J RECT.	チップ抵抗			01
-178	**RD454680**	CARBON RESISTOR (CHIP)	68.0 63M J RECT.	チップ抵抗			01
R179	**RD458470**	CARBON RESISTOR (CHIP)	470.0K 63M J RECT.	チップ抵抗			
R180	**RD45547R**	CARBON RESISTOR (CHIP)	470.0 63M J RECT.	チップ抵抗			01
R181	**RD458470**	CARBON RESISTOR (CHIP)	470.0K 63M J RECT.	チップ抵抗			
R182	**RD45547R**	CARBON RESISTOR (CHIP)	470.0 63M J RECT.	チップ抵抗			01
R183	**RD45547R**	CARBON RESISTOR (CHIP)	470.0 63M J RECT.	チップ抵抗			01
R184	**RD458470**	CARBON RESISTOR (CHIP)	470.0K 63M J RECT.	チップ抵抗			
R185	**RD45547R**	CARBON RESISTOR (CHIP)	470.0 63M J RECT.	チップ抵抗			01
R186	**RD458470**	CARBON RESISTOR (CHIP)	470.0K 63M J RECT.	チップ抵抗			
R187	**RD454220**	CARBON RESISTOR (CHIP)	22.0 63M J RECT.	チップ抵抗			
R188	**RD45747R**	CARBON RESISTOR (CHIP)	47.0K 63M J RECT.	チップ抵抗			01
-190	**RD45747R**	CARBON RESISTOR (CHIP)	47.0K 63M J RECT.	チップ抵抗			01
R191	**RD454220**	CARBON RESISTOR (CHIP)	22.0 63M J RECT.	チップ抵抗			
-194	**RD454220**	CARBON RESISTOR (CHIP)	22.0 63M J RECT.	チップ抵抗			
R195	**RD45547R**	CARBON RESISTOR (CHIP)	470.0 63M J RECT.	チップ抵抗			01
R196	**RD454680**	CARBON RESISTOR (CHIP)	68.0 63M J RECT.	チップ抵抗			01
-198	**RD454680**	CARBON RESISTOR (CHIP)	68.0 63M J RECT.	チップ抵抗			01
R199	**RD456470**	CARBON RESISTOR (CHIP)	4.7K 63M J RECT.	チップ抵抗			
R200	**RD356100**	CARBON RESISTOR (CHIP)	1.0K 63M J RECT.	チップ抵抗			01
R201	**RD356100**	CARBON RESISTOR (CHIP)	1.0K 63M J RECT.	チップ抵抗			01
R202	**RD456470**	CARBON RESISTOR (CHIP)	4.7K 63M J RECT.	チップ抵抗			
R204	**RD456100**	CARBON RESISTOR (CHIP)	1.0K 63M J RECT.	チップ抵抗			
-206	**RD456100**	CARBON RESISTOR (CHIP)	1.0K 63M J RECT.	チップ抵抗			
R207	**RD454680**	CARBON RESISTOR (CHIP)	68.0 63M J RECT.	チップ抵抗			01
R208	**RD457100**	CARBON RESISTOR (CHIP)	10.0K 63M J RECT.	チップ抵抗			
R209	**RD457100**	CARBON RESISTOR (CHIP)	10.0K 63M J RECT.	チップ抵抗			
R210	**RD454220**	CARBON RESISTOR (CHIP)	22.0 63M J RECT.	チップ抵抗			
R211	**RD457100**	CARBON RESISTOR (CHIP)	10.0K 63M J RECT.	チップ抵抗			
R212	**RD15447R**	CARBON RESISTOR (CHIP)	47.0 1/4 J TP	チップ抵抗			01
-215	**RD15447R**	CARBON RESISTOR (CHIP)	47.0 1/4 J TP	チップ抵抗			01
R216	**RD45522R**	CARBON RESISTOR (CHIP)	220.0 63M J RECT.	チップ抵抗			01
R217	**RD357150**	CARBON RESISTOR (CHIP)	15.0K 63M J RECT.	チップ抵抗			
R218	**RD357150**	CARBON RESISTOR (CHIP)	15.0K 63M J RECT.	チップ抵抗			
R219	**RD454330**	CARBON RESISTOR (CHIP)	33.0 63M J RECT.	チップ抵抗			
R220	**RD454330**	CARBON RESISTOR (CHIP)	33.0 63M J RECT.	チップ抵抗			
R223	**RD454100**	CARBON RESISTOR (CHIP)	10.0 63M J RECT.	チップ抵抗			01

＊ New Parts (新規部品)

RANK Japan only

DM

REF NO.	PART NO.	DESCRIPTION		部品名	REMARKS	QTY	RANK
R224	**RD455100**	CARBON RESISTOR (CHIP)	100.0 63M J RECT.	チップ抵抗			
R301	**RD454220**	CARBON RESISTOR (CHIP)	22.0 63M J RECT.	チップ抵抗			
-304	**RD454220**	CARBON RESISTOR (CHIP)	22.0 63M J RECT.	チップ抵抗			
R305	**RD455100**	CARBON RESISTOR (CHIP)	100.0 63M J RECT.	チップ抵抗			
-308	**RD455100**	CARBON RESISTOR (CHIP)	100.0 63M J RECT.	チップ抵抗			
R309	**RD454680**	CARBON RESISTOR (CHIP)	68.0 63M J RECT.	チップ抵抗			01
R310	**RD456470**	CARBON RESISTOR (CHIP)	4.7K 63M J RECT.	チップ抵抗			
R311	**RD454680**	CARBON RESISTOR (CHIP)	68.0 63M J RECT.	チップ抵抗			01
R312	**RD454470**	CARBON RESISTOR (CHIP)	47.0 63M J RECT.	チップ抵抗			01
R313	**RD454470**	CARBON RESISTOR (CHIP)	47.0 63M J RECT.	チップ抵抗			01
R314	**RD455100**	CARBON RESISTOR (CHIP)	100.0 63M J RECT.	チップ抵抗			
R317	**RD455100**	CARBON RESISTOR (CHIP)	100.0 63M J RECT.	チップ抵抗			
-320	**RD455100**	CARBON RESISTOR (CHIP)	100.0 63M J RECT.	チップ抵抗			
R321	**RD454680**	CARBON RESISTOR (CHIP)	68.0 63M J RECT.	チップ抵抗			01
R322	**RD455100**	CARBON RESISTOR (CHIP)	100.0 63M J RECT.	チップ抵抗			
R400	**RD45522R**	CARBON RESISTOR (CHIP)	220.0 63M J RECT.	チップ抵抗			01
R401	**RD45747R**	CARBON RESISTOR (CHIP)	47.0K 63M J RECT.	チップ抵抗			01
R402	**RD454680**	CARBON RESISTOR (CHIP)	68.0 63M J RECT.	チップ抵抗			01
R403	**RD454680**	CARBON RESISTOR (CHIP)	68.0 63M J RECT.	チップ抵抗			01
R404	**RD456100**	CARBON RESISTOR (CHIP)	1.0K 63M J RECT.	チップ抵抗			
R405	**RD457100**	CARBON RESISTOR (CHIP)	10.0K 63M J RECT.	チップ抵抗			
R406	**RD456100**	CARBON RESISTOR (CHIP)	1.0K 63M J RECT.	チップ抵抗			
R407	**RD457100**	CARBON RESISTOR (CHIP)	10.0K 63M J RECT.	チップ抵抗			
-410	**RD457100**	CARBON RESISTOR (CHIP)	10.0K 63M J RECT.	チップ抵抗			
R412	**RD45522R**	CARBON RESISTOR (CHIP)	220.0 63M J RECT.	チップ抵抗			01
R414	**RD454330**	CARBON RESISTOR (CHIP)	33.0 63M J RECT.	チップ抵抗			
-425	**RD454330**	CARBON RESISTOR (CHIP)	33.0 63M J RECT.	チップ抵抗			
R426	**RD454470**	CARBON RESISTOR (CHIP)	47.0 63M J RECT.	チップ抵抗			01
R427	**RD454470**	CARBON RESISTOR (CHIP)	47.0 63M J RECT.	チップ抵抗			01
R428	**RD455100**	CARBON RESISTOR (CHIP)	100.0 63M J RECT.	チップ抵抗			
R429	**RD455100**	CARBON RESISTOR (CHIP)	100.0 63M J RECT.	チップ抵抗			
R500	**RD454680**	CARBON RESISTOR (CHIP)	68.0 63M J RECT.	チップ抵抗			01
R502	**RD454680**	CARBON RESISTOR (CHIP)	68.0 63M J RECT.	チップ抵抗			01
-504	**RD454680**	CARBON RESISTOR (CHIP)	68.0 63M J RECT.	チップ抵抗			01
R505	**RD45000R**	CARBON RESISTOR (CHIP)	0.00 63M J RECT.	チップ抵抗			01
R507	**RD454680**	CARBON RESISTOR (CHIP)	68.0 63M J RECT.	チップ抵抗			01
R508	**RD454680**	CARBON RESISTOR (CHIP)	68.0 63M J RECT.	チップ抵抗			01
R509	**RD454820**	CARBON RESISTOR (CHIP)	82.0 63M J RECT.	チップ抵抗			
R510	**RD454680**	CARBON RESISTOR (CHIP)	68.0 63M J RECT.	チップ抵抗			01
-513	**RD454680**	CARBON RESISTOR (CHIP)	68.0 63M J RECT.	チップ抵抗			01
R514	**RD45747R**	CARBON RESISTOR (CHIP)	47.0K 63M J RECT.	チップ抵抗			01
R515	**RD45747R**	CARBON RESISTOR (CHIP)	47.0K 63M J RECT.	チップ抵抗			01
R520	**RD454680**	CARBON RESISTOR (CHIP)	68.0 63M J RECT.	チップ抵抗			01
R521	**RD454680**	CARBON RESISTOR (CHIP)	68.0 63M J RECT.	チップ抵抗			01
R522	**RD454820**	CARBON RESISTOR (CHIP)	82.0 63M J RECT.	チップ抵抗			
R523	**RD454680**	CARBON RESISTOR (CHIP)	68.0 63M J RECT.	チップ抵抗			01
-526	**RD454680**	CARBON RESISTOR (CHIP)	68.0 63M J RECT.	チップ抵抗			01
R530	**RD45747R**	CARBON RESISTOR (CHIP)	47.0K 63M J RECT.	チップ抵抗			01
R531	**RD454680**	CARBON RESISTOR (CHIP)	68.0 63M J RECT.	チップ抵抗			01
-535	**RD454680**	CARBON RESISTOR (CHIP)	68.0 63M J RECT.	チップ抵抗			01
R540	**RD454680**	CARBON RESISTOR (CHIP)	68.0 63M J RECT.	チップ抵抗			01
R544	**RD45000R**	CARBON RESISTOR (CHIP)	0.00 63M J RECT.	チップ抵抗			01
-546	**RD45000R**	CARBON RESISTOR (CHIP)	0.00 63M J RECT.	チップ抵抗			01
R552	**RD45000R**	CARBON RESISTOR (CHIP)	0.00 63M J RECT.	チップ抵抗			01
R557	**RD455100**	CARBON RESISTOR (CHIP)	100.0 63M J RECT.	チップ抵抗			
R558	**RD455100**	CARBON RESISTOR (CHIP)	100.0 63M J RECT.	チップ抵抗			
R559	**RD45547R**	CARBON RESISTOR (CHIP)	470.0 63M J RECT.	チップ抵抗			01
R560	**RD45427R**	CARBON RESISTOR (CHIP)	27.0 63M J RECT.	チップ抵抗			01
R561	**RD454680**	CARBON RESISTOR (CHIP)	68.0 63M J RECT.	チップ抵抗			01
R562	**RD454680**	CARBON RESISTOR (CHIP)	68.0 63M J RECT.	チップ抵抗			01
R563	**RD454820**	CARBON RESISTOR (CHIP)	82.0 63M J RECT.	チップ抵抗			
R564	**RD454680**	CARBON RESISTOR (CHIP)	68.0 63M J RECT.	チップ抵抗			01
-569	**RD454680**	CARBON RESISTOR (CHIP)	68.0 63M J RECT.	チップ抵抗			01
R572	**RD454680**	CARBON RESISTOR (CHIP)	68.0 63M J RECT.	チップ抵抗			01
R573	**RD454680**	CARBON RESISTOR (CHIP)	68.0 63M J RECT.	チップ抵抗			01
R574	**RD454820**	CARBON RESISTOR (CHIP)	82.0 63M J RECT.	チップ抵抗			
R575	**RD454680**	CARBON RESISTOR (CHIP)	68.0 63M J RECT.	チップ抵抗			01
-578	**RD454680**	CARBON RESISTOR (CHIP)	68.0 63M J RECT.	チップ抵抗			01
R579	**RD45427R**	CARBON RESISTOR (CHIP)	27.0 63M J RECT.	チップ抵抗			01
R580	**RD45000R**	CARBON RESISTOR (CHIP)	0.00 63M J RECT.	チップ抵抗			01

＊ New Parts (新規部品)

RANK Japan only

DM

REF NO.	PART NO.	DESCRIPTION		部品名	REMARKS	QTY	RANK
R581	**RD45747R**	CARBON RESISTOR (CHIP)	47.0K 63M J RECT.	チップ抵抗			01
-584	**RD45747R**	CARBON RESISTOR (CHIP)	47.0K 63M J RECT.	チップ抵抗			01
R585	**RD45427R**	CARBON RESISTOR (CHIP)	27.0 63M J RECT.	チップ抵抗			01
R587	**RD45427R**	CARBON RESISTOR (CHIP)	27.0 63M J RECT.	チップ抵抗			01
R588	**RD45522R**	CARBON RESISTOR (CHIP)	220.0 63M J RECT.	チップ抵抗			01
R589	**RD455100**	CARBON RESISTOR (CHIP)	100.0 63M J RECT.	チップ抵抗			
R590	**RD455100**	CARBON RESISTOR (CHIP)	100.0 63M J RECT.	チップ抵抗			
R591	**RD454680**	CARBON RESISTOR (CHIP)	68.0 63M J RECT.	チップ抵抗			01
R592	**RD45427R**	CARBON RESISTOR (CHIP)	27.0 63M J RECT.	チップ抵抗			01
R593	**RD454680**	CARBON RESISTOR (CHIP)	68.0 63M J RECT.	チップ抵抗			01
R594	**RD45000R**	CARBON RESISTOR (CHIP)	0.00 63M J RECT.	チップ抵抗			01
-596	**RD45000R**	CARBON RESISTOR (CHIP)	0.00 63M J RECT.	チップ抵抗			01
R602	**RD45000R**	CARBON RESISTOR (CHIP)	0.00 63M J RECT.	チップ抵抗			01
R607	**RD45000R**	CARBON RESISTOR (CHIP)	0.00 63M J RECT.	チップ抵抗			01
R608	**RD45000R**	CARBON RESISTOR (CHIP)	0.00 63M J RECT.	チップ抵抗			01
R700	**RD454680**	CARBON RESISTOR (CHIP)	68.0 63M J RECT.	チップ抵抗			01
R701	**RD454680**	CARBON RESISTOR (CHIP)	68.0 63M J RECT.	チップ抵抗			01
R703	**RD45747R**	CARBON RESISTOR (CHIP)	47.0K 63M J RECT.	チップ抵抗			01
R704	**RD454680**	CARBON RESISTOR (CHIP)	68.0 63M J RECT.	チップ抵抗			01
-707	**RD454680**	CARBON RESISTOR (CHIP)	68.0 63M J RECT.	チップ抵抗			01
R709	**RD45747R**	CARBON RESISTOR (CHIP)	47.0K 63M J RECT.	チップ抵抗			01
R710	**RD45427R**	CARBON RESISTOR (CHIP)	27.0 63M J RECT.	チップ抵抗			01
R711	**RD45427R**	CARBON RESISTOR (CHIP)	27.0 63M J RECT.	チップ抵抗			01
R800	**RD456470**	CARBON RESISTOR (CHIP)	4.7K 63M J RECT.	チップ抵抗			
R801	**RD45747R**	CARBON RESISTOR (CHIP)	47.0K 63M J RECT.	チップ抵抗			01
R803	**RD45615R**	CARBON RESISTOR (CHIP)	1.5K 63M J RECT.	チップ抵抗			01
R804	**RD45427R**	CARBON RESISTOR (CHIP)	27.0 63M J RECT.	チップ抵抗			01
R805	**RD45427R**	CARBON RESISTOR (CHIP)	27.0 63M J RECT.	チップ抵抗			01
R806	**RD454220**	CARBON RESISTOR (CHIP)	22.0 63M J RECT.	チップ抵抗			
R807	**RF356300**	CARBON RESISTOR (CHIP)	3.0K D 1608	チップ抵抗	}		
R807	**RF456300**	CARBON RESISTOR (CHIP)	3.0K D RECT.	チップ抵抗	}		
R808	**RD454680**	CARBON RESISTOR (CHIP)	68.0 63M J RECT.	チップ抵抗			01
R809	**RD45000R**	CARBON RESISTOR (CHIP)	0.00 63M J RECT.	チップ抵抗			01
R810	**RD454680**	CARBON RESISTOR (CHIP)	68.0 63M J RECT.	チップ抵抗			01
R811	**RD454470**	CARBON RESISTOR (CHIP)	47.0 63M J RECT.	チップ抵抗			01
R812	**RD454470**	CARBON RESISTOR (CHIP)	47.0 63M J RECT.	チップ抵抗			01
R813	**RD45747R**	CARBON RESISTOR (CHIP)	47.0K 63M J RECT.	チップ抵抗			01
R814	**RD454680**	CARBON RESISTOR (CHIP)	68.0 63M J RECT.	チップ抵抗			01
R815	**RD454680**	CARBON RESISTOR (CHIP)	68.0 63M J RECT.	チップ抵抗			01
R816	**RD45747R**	CARBON RESISTOR (CHIP)	47.0K 63M J RECT.	チップ抵抗			01
R817	**RD457100**	CARBON RESISTOR (CHIP)	10.0K 63M J RECT.	チップ抵抗			
R821	**RD454470**	CARBON RESISTOR (CHIP)	47.0 63M J RECT.	チップ抵抗			01
R822	**RD454680**	CARBON RESISTOR (CHIP)	68.0 63M J RECT.	チップ抵抗			01
R900	**RD45547R**	CARBON RESISTOR (CHIP)	470.0 63M J RECT.	チップ抵抗			01
R901	**RD45547R**	CARBON RESISTOR (CHIP)	470.0 63M J RECT.	チップ抵抗			01
R902	**RD45522R**	CARBON RESISTOR (CHIP)	220.0 63M J RECT.	チップ抵抗			01
R903	**RD45522R**	CARBON RESISTOR (CHIP)	220.0 63M J RECT.	チップ抵抗			01
R904	**RD45000R**	CARBON RESISTOR (CHIP)	0.00 63M J RECT.	チップ抵抗			01
-906	**RD45000R**	CARBON RESISTOR (CHIP)	0.00 63M J RECT.	チップ抵抗			01
R908	**RD453100**	CARBON RESISTOR (CHIP)	1.0 63M J RECT.	チップ抵抗			01
R909	**RD457220**	CARBON RESISTOR (CHIP)	22.0K 63M J RECT.	チップ抵抗			01
R910	**RD457220**	CARBON RESISTOR (CHIP)	22.0K 63M J RECT.	チップ抵抗			01
R912	**RD457220**	CARBON RESISTOR (CHIP)	22.0K 63M J RECT.	チップ抵抗			01
R913	**RD457220**	CARBON RESISTOR (CHIP)	22.0K 63M J RECT.	チップ抵抗			01
R914	**RD457100**	CARBON RESISTOR (CHIP)	10.0K 63M J RECT.	チップ抵抗			
R915	**RD457100**	CARBON RESISTOR (CHIP)	10.0K 63M J RECT.	チップ抵抗			
R916	**RD45747R**	CARBON RESISTOR (CHIP)	47.0K 63M J RECT.	チップ抵抗			01
R917	**RD456100**	CARBON RESISTOR (CHIP)	1.0K 63M J RECT.	チップ抵抗			
R918	**RD454330**	CARBON RESISTOR (CHIP)	33.0 63M J RECT.	チップ抵抗			
R919	**RD45000R**	CARBON RESISTOR (CHIP)	0.00 63M J RECT.	チップ抵抗			01
R920	**RD45000R**	CARBON RESISTOR (CHIP)	0.00 63M J RECT.	チップ抵抗			01
R922	**RD45000R**	CARBON RESISTOR (CHIP)	0.00 63M J RECT.	チップ抵抗			01
R923	**RD45000R**	CARBON RESISTOR (CHIP)	0.00 63M J RECT.	チップ抵抗			01
R925	**RD356180**	CARBON RESISTOR (CHIP)	1.8K 63M J RECT.	チップ抵抗			
-928	**RD356180**	CARBON RESISTOR (CHIP)	1.8K 63M J RECT.	チップ抵抗			
R933	**RD356180**	CARBON RESISTOR (CHIP)	1.8K 63M J RECT.	チップ抵抗			
R934	**RD356180**	CARBON RESISTOR (CHIP)	1.8K 63M J RECT.	チップ抵抗			
R937	**RD356390**	CARBON RESISTOR (CHIP)	3.9K 63M J RECT.	チップ抵抗			
-940	**RD356390**	CARBON RESISTOR (CHIP)	3.9K 63M J RECT.	チップ抵抗			
R945	**RD356180**	CARBON RESISTOR (CHIP)	1.8K 63M J RECT.	チップ抵抗			

＊ New Parts (新規部品)

RANK Japan only

DM

REF NO.	PART NO.	DESCRIPTION		部品名	REMARKS	QTY	RANK
R946	**RD356180**	CARBON RESISTOR (CHIP)	1.8K 63M J RECT.	チップ抵抗			
R949	**RD355100**	CARBON RESISTOR (CHIP)	100.0 63M J RECT.	チップ抵抗			
R950	**RD355100**	CARBON RESISTOR (CHIP)	100.0 63M J RECT.	チップ抵抗			
R953	**RD458100**	CARBON RESISTOR (CHIP)	100.0K 63M J RECT.	チップ抵抗			
R954	**RD458100**	CARBON RESISTOR (CHIP)	100.0K 63M J RECT.	チップ抵抗			
R957	**RD454680**	CARBON RESISTOR (CHIP)	68.0 63M J RECT.	チップ抵抗			01
-960	**RD454680**	CARBON RESISTOR (CHIP)	68.0 63M J RECT.	チップ抵抗			01
R961	**RD45747R**	CARBON RESISTOR (CHIP)	47.0K 63M J RECT.	チップ抵抗			01
R962	**RD45747R**	CARBON RESISTOR (CHIP)	47.0K 63M J RECT.	チップ抵抗			01
R964	**RD45747R**	CARBON RESISTOR (CHIP)	47.0K 63M J RECT.	チップ抵抗			01
R965	**RD45000R**	CARBON RESISTOR (CHIP)	0.00 63M J RECT.	チップ抵抗			01
R966	**RD45747R**	CARBON RESISTOR (CHIP)	47.0K 63M J RECT.	チップ抵抗			01
R967	**RD457100**	CARBON RESISTOR (CHIP)	10.0K 63M J RECT.	チップ抵抗			
R969	**RD45000R**	CARBON RESISTOR (CHIP)	0.00 63M J RECT.	チップ抵抗			01
R970	**RD457100**	CARBON RESISTOR (CHIP)	10.0K 63M J RECT.	チップ抵抗			
-972	**RD457100**	CARBON RESISTOR (CHIP)	10.0K 63M J RECT.	チップ抵抗			
R975	**RD454680**	CARBON RESISTOR (CHIP)	68.0 63M J RECT.	チップ抵抗			01
R984	**RD453100**	CARBON RESISTOR (CHIP)	1.0 63M J RECT.	チップ抵抗			01
R985	**RD355390**	CARBON RESISTOR (CHIP)	390.0 63M J RECT.	チップ抵抗			
R986	**RD355390**	CARBON RESISTOR (CHIP)	390.0 63M J RECT.	チップ抵抗			
R987	**RD356560**	CARBON RESISTOR (CHIP)	5.6K 63M J RECT.	チップ抵抗			
R988	**RD356560**	CARBON RESISTOR (CHIP)	5.6K 63M J RECT.	チップ抵抗			
R989	**RD356390**	CARBON RESISTOR (CHIP)	3.9K 63M J RECT.	チップ抵抗			
R990	**RD356390**	CARBON RESISTOR (CHIP)	3.9K 63M J RECT.	チップ抵抗			
R991	**RD357470**	CARBON RESISTOR (CHIP)	47.0K 63M J RECT.	チップ抵抗			
R992	**RD357470**	CARBON RESISTOR (CHIP)	47.0K 63M J RECT.	チップ抵抗			
R993	**RD458100**	CARBON RESISTOR (CHIP)	100.0K 63M J RECT.	チップ抵抗			
R994	**RD458100**	CARBON RESISTOR (CHIP)	100.0K 63M J RECT.	チップ抵抗			
R997	**RD457100**	CARBON RESISTOR (CHIP)	10.0K 63M J RECT.	チップ抵抗			
R998	**RD457100**	CARBON RESISTOR (CHIP)	10.0K 63M J RECT.	チップ抵抗			
R999	**RD45000R**	CARBON RESISTOR (CHIP)	0.00 63M J RECT.	チップ抵抗			01
R1000	**RD45000R**	CARBON RESISTOR (CHIP)	0.00 63M J RECT.	チップ抵抗			01
R1001	**RD350000**	CARBON RESISTOR (CHIP)	0 63M J RECT.	チップ抵抗			
R1002	**RD350000**	CARBON RESISTOR (CHIP)	0 63M J RECT.	チップ抵抗			
R1003	**RD454820**	CARBON RESISTOR (CHIP)	82.0 63M J RECT.	チップ抵抗			
R1015	**RD454680**	CARBON RESISTOR (CHIP)	68.0 63M J RECT.	チップ抵抗			01
RA100	**WH204600**	RESISTOR ARRAY	10 X 4	抵抗アレイ			01
RA101	**WH204600**	RESISTOR ARRAY	10 X 4	抵抗アレイ			01
RA102	**WH205600**	RESISTOR ARRAY	27 X 4	抵抗アレイ			
RA103	**WH205600**	RESISTOR ARRAY	27 X 4	抵抗アレイ			
RA104	**WH206200**	RESISTOR ARRAY	47 X 4	抵抗アレイ			01
-107	**WH206200**	RESISTOR ARRAY	47 X 4	抵抗アレイ			01
RA109	**WH213400**	RESISTOR ARRAY	47K X 4	抵抗アレイ			01
-111	**WH213400**	RESISTOR ARRAY	47K X 4	抵抗アレイ			01
RA112	**WH204600**	RESISTOR ARRAY	10 X 4	抵抗アレイ			01
-114	**WH204600**	RESISTOR ARRAY	10 X 4	抵抗アレイ			01
RA115	**WH213400**	RESISTOR ARRAY	47K X 4	抵抗アレイ			01
RA116	**WH206800**	RESISTOR ARRAY	82 X 4	抵抗アレイ			01
RA117	**WH206800**	RESISTOR ARRAY	82 X 4	抵抗アレイ			01
RA120	**WH213400**	RESISTOR ARRAY	47K X 4	抵抗アレイ			01
RA122	**WH205800**	RESISTOR ARRAY	33 X 4	抵抗アレイ			01
RA123	**WH205800**	RESISTOR ARRAY	33 X 4	抵抗アレイ			01
RA124	**WH205600**	RESISTOR ARRAY	27 X 4	抵抗アレイ			
RA125	**WH205600**	RESISTOR ARRAY	27 X 4	抵抗アレイ			
RA126	**WH205800**	RESISTOR ARRAY	33 X 4	抵抗アレイ			01
RA127	**WH205800**	RESISTOR ARRAY	33 X 4	抵抗アレイ			01
RA128	**WH205600**	RESISTOR ARRAY	27 X 4	抵抗アレイ			
RA129	**WH205600**	RESISTOR ARRAY	27 X 4	抵抗アレイ			
RA130	**WH213400**	RESISTOR ARRAY	47K X 4	抵抗アレイ			01
RA131	**WH211000**	RESISTOR ARRAY	4.7K X 4	抵抗アレイ			01
RA300	**WH207000**	RESISTOR ARRAY	100 X 4	抵抗アレイ			01
-308	**WH207000**	RESISTOR ARRAY	100 X 4	抵抗アレイ			01
RA309	**WH211800**	RESISTOR ARRAY	10K X 4	抵抗アレイ			01
RA310	**WH213400**	RESISTOR ARRAY	47K X 4	抵抗アレイ			01
-313	**WH213400**	RESISTOR ARRAY	47K X 4	抵抗アレイ			01
RA314	**WH211000**	RESISTOR ARRAY	4.7K X 4	抵抗アレイ			01
RA315	**WH211000**	RESISTOR ARRAY	4.7K X 4	抵抗アレイ			01
RA316	**WH206600**	RESISTOR ARRAY	68 X 4	抵抗アレイ			01
-319	**WH206600**	RESISTOR ARRAY	68 X 4	抵抗アレイ			01
RA320	**WH205600**	RESISTOR ARRAY	27 X 4	抵抗アレイ			

＊ New Parts (新規部品)

RANK Japan only

DM,61H(MOXF6)

REF NO.	PART NO.	DESCRIPTION		部品名	REMARKS	QTY	RANK
RA321	WH205600	RESISTOR ARRAY	27 X 4	抵抗アレイ			
RA322	WH206200	RESISTOR ARRAY	47 X 4	抵抗アレイ			01
-327	WH206200	RESISTOR ARRAY	47 X 4	抵抗アレイ			01
RA328	WH207000	RESISTOR ARRAY	100 X 4	抵抗アレイ			01
RA329	WH207000	RESISTOR ARRAY	100 X 4	抵抗アレイ			01
RA400	WH206600	RESISTOR ARRAY	68 X 4	抵抗アレイ			01
-407	WH206600	RESISTOR ARRAY	68 X 4	抵抗アレイ			01
RA408	WH205800	RESISTOR ARRAY	33 X 4	抵抗アレイ			01
RA409	WH206600	RESISTOR ARRAY	68 X 4	抵抗アレイ			01
-416	WH206600	RESISTOR ARRAY	68 X 4	抵抗アレイ			01
RA417	WH213400	RESISTOR ARRAY	47K X 4	抵抗アレイ			01
-421	WH213400	RESISTOR ARRAY	47K X 4	抵抗アレイ			01
RA422	WH206600	RESISTOR ARRAY	68 X 4	抵抗アレイ			01
-429	WH206600	RESISTOR ARRAY	68 X 4	抵抗アレイ			01
RA430	WH205800	RESISTOR ARRAY	33 X 4	抵抗アレイ			01
RA431	WH206600	RESISTOR ARRAY	68 X 4	抵抗アレイ			01
-438	WH206600	RESISTOR ARRAY	68 X 4	抵抗アレイ			01
RA439	WH205800	RESISTOR ARRAY	33 X 4	抵抗アレイ			01
-444	WH205800	RESISTOR ARRAY	33 X 4	抵抗アレイ			01
RA500	WH206600	RESISTOR ARRAY	68 X 4	抵抗アレイ			01
-505	WH206600	RESISTOR ARRAY	68 X 4	抵抗アレイ			01
RA506	WH206200	RESISTOR ARRAY	47 X 4	抵抗アレイ			01
-509	WH206200	RESISTOR ARRAY	47 X 4	抵抗アレイ			01
RA510	WH206600	RESISTOR ARRAY	68 X 4	抵抗アレイ			01
-515	WH206600	RESISTOR ARRAY	68 X 4	抵抗アレイ			01
RA516	WH206200	RESISTOR ARRAY	47 X 4	抵抗アレイ			01
-519	WH206200	RESISTOR ARRAY	47 X 4	抵抗アレイ			01
RA531	WH206600	RESISTOR ARRAY	68 X 4	抵抗アレイ			01
-534	WH206600	RESISTOR ARRAY	68 X 4	抵抗アレイ			01
RA539	WH206600	RESISTOR ARRAY	68 X 4	抵抗アレイ			01
-544	WH206600	RESISTOR ARRAY	68 X 4	抵抗アレイ			01
RA545	WH206200	RESISTOR ARRAY	47 X 4	抵抗アレイ			01
-548	WH206200	RESISTOR ARRAY	47 X 4	抵抗アレイ			01
RA549	WH206600	RESISTOR ARRAY	68 X 4	抵抗アレイ			01
-554	WH206600	RESISTOR ARRAY	68 X 4	抵抗アレイ			01
RA555	WH206200	RESISTOR ARRAY	47 X 4	抵抗アレイ			01
-558	WH206200	RESISTOR ARRAY	47 X 4	抵抗アレイ			01
RA570	WH206600	RESISTOR ARRAY	68 X 4	抵抗アレイ			01
-573	WH206600	RESISTOR ARRAY	68 X 4	抵抗アレイ			01
RA700	WH206600	RESISTOR ARRAY	68 X 4	抵抗アレイ			01
-710	WH206600	RESISTOR ARRAY	68 X 4	抵抗アレイ			01
RA711	WH213400	RESISTOR ARRAY	47K X 4	抵抗アレイ			01
RA712	WH213400	RESISTOR ARRAY	47K X 4	抵抗アレイ			01
RA720	WH206600	RESISTOR ARRAY	68 X 4	抵抗アレイ			01
-723	WH206600	RESISTOR ARRAY	68 X 4	抵抗アレイ			01
RA724	WH213400	RESISTOR ARRAY	47K X 4	抵抗アレイ			01
RA725	WH213400	RESISTOR ARRAY	47K X 4	抵抗アレイ			01
RA726	WH206600	RESISTOR ARRAY	68 X 4	抵抗アレイ			01
-734	WH206600	RESISTOR ARRAY	68 X 4	抵抗アレイ			01
RA742	WH206600	RESISTOR ARRAY	68 X 4	抵抗アレイ			01
RA743	WH206600	RESISTOR ARRAY	68 X 4	抵抗アレイ			01
RA744	WH213400	RESISTOR ARRAY	47K X 4	抵抗アレイ			01
RA745	WH213400	RESISTOR ARRAY	47K X 4	抵抗アレイ			01
RA746	WH206600	RESISTOR ARRAY	68 X 4	抵抗アレイ			01
-749	WH206600	RESISTOR ARRAY	68 X 4	抵抗アレイ			01
RA750	WH213400	RESISTOR ARRAY	47K X 4	抵抗アレイ			01
RA751	WH213400	RESISTOR ARRAY	47K X 4	抵抗アレイ			01
RA800	WH211000	RESISTOR ARRAY	4.7K X 4	抵抗アレイ			01
⚠ TH300	WK514700	POLYSWITCH,	MF-MSMF050-2	POLYSWITCH			01
⚠ TH301	WK514700	POLYSWITCH,	MF-MSMF050-2	POLYSWITCH			01
TR900	VV556400	TRANSISTOR	2SC2412K Q,R,S TP	トランジスタ	}		
TR900	WC529400	TRANSISTOR	KTC3875S-Y,GR-RTK/	トランジスタ	}		
TR901	VV556500	TRANSISTOR	1037AK Q,R,S TP	トランジスタ 2SA	}		
TR901	WC529500	TRANSISTOR	KTA1504S-Y,GR-RTK/	トランジスタ	}		
X101	WH521200	QUARTZ CRYSTAL UNIT 48MHZ	SG-310SCF 48M	水晶振動器			04
X102	WE19440R	QUARTZ CRYSTAL UNIT	16.9344M HC-49S-SM	水晶振動子			01
X800	WG138100	QUARTZ CRYSTAL UNIT	6.0000M HC-49S-SMD	水晶振動子			
X900	WJ251900	RESONATOR QUARTZ	SG-310SCF 22.5792M	水晶振動器			03
	WW292600	CIRCUIT BOARD 61H	16N-61 DOUBLE-SIDE	シート61H	MOXF6 (WW29280)(YD180B0)		11

＊ New Parts (新規部品)

RANK Japan only

61H(MOXF6),61L(MOXF6),GHL88H(MOXF8),GHL88L(MOXF8),GHL88M(MOXF8),JK

	REF NO.	PART NO.	DESCRIPTION		部品名	REMARKS	QTY	RANK
	CN01	VK025600	CONNECTOR	52147 12P TE	ワイヤートラップ			
	CN02	VK024900	CONNECTOR	52147 5P TE	ワイヤートラップ			
	CN03	VK025600	CONNECTOR	52147 12P TE	ワイヤートラップ			
	D073	VB941200	DIODE	1SS133,1SS176 TE-5	ダイオード			
	-122	VB941200	DIODE	1SS133,1SS176 TE-5	ダイオード			
	D073	WP977700	DIODE	HSS4148TA-E Q TE-	ダイオード			
	-122	WP977700	DIODE	HSS4148TA-E Q TE-	ダイオード			
	D124	VB941200	DIODE	1SS133,1SS176 TE-5	ダイオード			
	D124	WP977700	DIODE	HSS4148TA-E Q TE-	ダイオード			
		WW292500	CIRCUIT BOARD 61L	16N-61 DOUBLE-SIDE	シート61L	MOXF6 (WW29270)(YD179B0)		13
	CN04	VK025600	CONNECTOR	52147 12P TE	ワイヤートラップ			
	CN05	VK025100	CONNECTOR	52147 7P TE	ワイヤートラップ			
	D001	VB941200	DIODE	1SS133,1SS176 TE-5	ダイオード			
	-072	VB941200	DIODE	1SS133,1SS176 TE-5	ダイオード			
	D001	WP977700	DIODE	HSS4148TA-E Q TE-	ダイオード			
	-072	WP977700	DIODE	HSS4148TA-E Q TE-	ダイオード			
	D123	VB941200	DIODE	1SS133,1SS176 TE-5	ダイオード			
	D123	WP977700	DIODE	HSS4148TA-E Q TE-	ダイオード			
		WF21280R	CIRCUIT BOARD	GHL88H	GHL88シートH	MOXF8 (WF46250)(X6246D0)		12
	CN1	--	CONNECTOR	52151 17P SE	ワイヤートラップ	(WA61950)		
	D1	VB941200	DIODE	1SS133,1SS176 TE-5	ダイオード			
	-48	VB941200	DIODE	1SS133,1SS176 TE-5	ダイオード			
	D1	WP977700	DIODE	HSS4148TA-E Q TE-	ダイオード			
	-48	WP977700	DIODE	HSS4148TA-E Q TE-	ダイオード			
		WF21250R	CIRCUIT BOARD	GHL88L	GHL88シートL	MOXF8 (WF46230)(X6244D0)		13
	CN1	--	CONNECTOR	52151 17P SE	ワイヤートラップ	(WA61950)		
	D1	VB941200	DIODE	1SS133,1SS176 TE-5	ダイオード			
	D1	WP977700	DIODE	HSS4148TA-E Q TE-	ダイオード			
	D5	VB941200	DIODE	1SS133,1SS176 TE-5	ダイオード			
	-60	VB941200	DIODE	1SS133,1SS176 TE-5	ダイオード			
	D5	WP977700	DIODE	HSS4148TA-E Q TE-	ダイオード			
	-60	WP977700	DIODE	HSS4148TA-E Q TE-	ダイオード			
		WF21260R	CIRCUIT BOARD	GHL88M	GHL88シートM	MOXF8 (WF46240)(X6245G0)		13
	CN1	--	CONNECTOR	52151 17P SE	ワイヤートラップ	(WA61950)		
	CN2	WG01190R	CONNECTOR	52807 27P SE	FFCコネクタ			
	CN3	--	CONNECTOR	52151 17P SE	ワイヤートラップ	(WA61950)		
	D1	VB941200	DIODE	1SS133,1SS176 TE-5	ダイオード			
	-72	VB941200	DIODE	1SS133,1SS176 TE-5	ダイオード			
	D1	WP977700	DIODE	HSS4148TA-E Q TE-	ダイオード			
	-72	WP977700	DIODE	HSS4148TA-E Q TE-	ダイオード			
		WU870700	CIRCUIT BOARD	JK	JKシート	MOXF6/MOXF8 (YC533C0)		21
	CN001	--	CONNECTOR	PH 16P TE	ベースポスト	(VF28340)		
	CN002	--	CONNECTOR	PH 12P TE	ベースポスト	(VB39080)		
	CN003	--	CONNECTOR	XH 4P TE	ベースツキポスト	(VL84480)		
	CN101	--	CONNECTOR	PH 15P TE	ベースポスト	(VF28330)		
	EM005	VT27920R	COIL FL5R200QN 20UH	DX001-20UH	コイル 20U 天津			01
	EM006	VT27920R	COIL FL5R200QN 20UH	DX001-20UH	コイル 20U 天津			01
	IC001	XR363A00	IC	NJM3414AD OPAMP	IC	OP AMP		02
	IC002	XM651A0R	IC	NJM4580D-D OPAMP	IC	OP AMP		02
	IC003	XQ824A00	IC	NJM4556AD OP AMP	IC	OP AMP		
	IC004	XP774A0R	IC	NJM2115D OPAMP	IC	OP AMP		03
	IC005	XR363A00	IC	NJM3414AD OPAMP	IC	OP AMP		02
	JK001	VB312600	CONNECTOR	JACK YKB21-5012	ホーンコネクタ(黒)	OUTPUT R		02
	JK002	VB312600	CONNECTOR	JACK YKB21-5012	ホーンコネクタ(黒)	OUTPUT L/MONO		02
	JK003	VM57600R	CONNECTOR	JACK YKB21-5074	ホーンコネクタ(黒)	PHONES		02
*	JK003	ZF180300	CONNECTOR	PJ-603	ホーンジャック			
	JK004	VB312600	CONNECTOR	JACK YKB21-5012	ホーンコネクタ(黒)	A/D INPUT R		02
	JK005	VB312600	CONNECTOR	JACK YKB21-5012	ホーンコネクタ(黒)	A/D INPUT L		02
	JK101	VM57600R	CONNECTOR	JACK YKB21-5074	ホーンコネクタ(黒)	FOOT CONTROLLER		02
*	JK101	ZF180300	CONNECTOR	PJ-603	ホーンジャック			
	JK102	VB312600	CONNECTOR	JACK YKB21-5012	ホーンコネクタ(黒)	FOOT SWITCH(ASSIGNABLE)		02
	JK103	VM57600R	CONNECTOR	JACK YKB21-5074	ホーンコネクタ(黒)	FOOT SWITCH(SUSTAIN)		02
*	JK103	ZF180300	CONNECTOR	PJ-603	ホーンジャック			
	JK104	VT20250R	CONNECTOR	JACK 5P YKF51-5066	DINコネクタ	MIDI THRU		01
	JK105	VT20250R	CONNECTOR	JACK 5P YKF51-5066	DINコネクタ	MIDI OUT		01

＊ New Parts (新規部品)

RANK Japan only

JK

REF NO.	PART NO.	DESCRIPTION		部品名	REMARKS	QTY	RANK
JK106	VT20250R	CONNECTOR	JACK 5P YKF51-5066	ＤＩＮコネクタ	MIDI IN		01
K001	--	CONNECTOR PLATE		ＪＫアングル４連	(WV22990)		
K002	--	CONNECTOR PLATE		ＪＫアングル３連	(WV22980)		
K101	--	CONNECTOR PLATE		ＪＫアングル３連	(WV22980)		
L116	VT27920R	COIL FL5R200QN 20UH	DX001-20UH	コイル　２０Ｕ　天津			01
-121	VT27920R	COIL FL5R200QN 20UH	DX001-20UH	コイル　２０Ｕ　天津			01
C001	VM902400	SEMICONDUCTOR CERAMIC CAP.	0.1000 25V Z FORM.	半導体セラコン　天津			01
C001	WS464800	SEMICONDUCTOR CERAMIC CAP.	0.1000 25V Z	半導体セラコン			01
C002	VM902400	SEMICONDUCTOR CERAMIC CAP.	0.1000 25V Z FORM.	半導体セラコン　天津			01
C002	WS464800	SEMICONDUCTOR CERAMIC CAP.	0.1000 25V Z	半導体セラコン			01
C004	UR837470	ELECTROLYTIC CAPACITOR	47.00 16.0V RX TP	ケミコン			
C004	V350840R	ELECTROLYTIC CAPACITOR	47.00 16.0V TP	ケミコン			01
C005	VM902400	SEMICONDUCTOR CERAMIC CAP.	0.1000 25V Z FORM.	半導体セラコン　天津			01
C005	WS464800	SEMICONDUCTOR CERAMIC CAP.	0.1000 25V Z	半導体セラコン			01
C006	FG652100	CERAMIC CAPACITOR	100P 50V J RX TP	セラコン（ＳＬ）			
C006	WW464400	CERAMIC CAPACITOR	100P 63V J -	セラコン			01
C007	WC02450R	ELECTROLYTIC CAPACITOR BP	22.00 50.0V	ＢＰケミコン			01
C008	WC02450R	ELECTROLYTIC CAPACITOR BP	22.00 50.0V	ＢＰケミコン			01
C009	FG652100	CERAMIC CAPACITOR	100P 50V J RX TP	セラコン（ＳＬ）			
C009	WW464400	CERAMIC CAPACITOR	100P 63V J -	セラコン			01
C011	FG652100	CERAMIC CAPACITOR	100P 50V J RX TP	セラコン（ＳＬ）			
C011	WW464400	CERAMIC CAPACITOR	100P 63V J -	セラコン			01
C012	WC02450R	ELECTROLYTIC CAPACITOR BP	22.00 50.0V	ＢＰケミコン			01
C013	WC02450R	ELECTROLYTIC CAPACITOR BP	22.00 50.0V	ＢＰケミコン			01
C014	FG652100	CERAMIC CAPACITOR	100P 50V J RX TP	セラコン（ＳＬ）			
C014	WW464400	CERAMIC CAPACITOR	100P 63V J -	セラコン			01
C016	FG652100	CERAMIC CAPACITOR	100P 50V J RX TP	セラコン（ＳＬ）			
C016	WW464400	CERAMIC CAPACITOR	100P 63V J -	セラコン			01
C017	FG652100	CERAMIC CAPACITOR	100P 50V J RX TP	セラコン（ＳＬ）			
C017	WW464400	CERAMIC CAPACITOR	100P 63V J -	セラコン			01
C018	UR838220	ELECTROLYTIC CAPACITOR	220.00 16.0V RX TP	ケミコン			
C018	V2531300	ELECTROLYTIC CAPACITOR	220.00 16.0V TP	ケミコン　天津製			01
C019	FG64410R	CERAMIC CAPACITOR	0.0100 50V Z RX TP	セラコン（Ｆ）			01
C019	WW465800	CERAMIC CAPACITOR	0.01 63V Z -	セラコン			01
C021	FG652100	CERAMIC CAPACITOR	100P 50V J RX TP	セラコン（ＳＬ）			
C021	WW464400	CERAMIC CAPACITOR	100P 63V J -	セラコン			01
C022	FG64410R	CERAMIC CAPACITOR	0.0100 50V Z RX TP	セラコン（Ｆ）			01
C022	WW465800	CERAMIC CAPACITOR	0.01 63V Z -	セラコン			01
C023	FG652100	CERAMIC CAPACITOR	100P 50V J RX TP	セラコン（ＳＬ）			
C023	WW464400	CERAMIC CAPACITOR	100P 63V J -	セラコン			01
C024	UR838220	ELECTROLYTIC CAPACITOR	220.00 16.0V RX TP	ケミコン			
C024	V2531300	ELECTROLYTIC CAPACITOR	220.00 16.0V TP	ケミコン　天津製			01
C025	VM902400	SEMICONDUCTOR CERAMIC CAP.	0.1000 25V Z FORM.	半導体セラコン　天津			01
C025	WS464800	SEMICONDUCTOR CERAMIC CAP.	0.1000 25V Z	半導体セラコン			01
C028	FG652100	CERAMIC CAPACITOR	100P 50V J RX TP	セラコン（ＳＬ）			
C028	WW464400	CERAMIC CAPACITOR	100P 63V J -	セラコン			01
C029	FG652220	CERAMIC CAPACITOR	220P 50V J RX TP	セラコン（ＳＬ）			
C029	VR028600	CERAMIC CAPACITOR	220P 63V J	セラコン　ＳＬ			
C030	WC02450R	ELECTROLYTIC CAPACITOR BP	22.00 50.0V	ＢＰケミコン			01
C031	FG652100	CERAMIC CAPACITOR	100P 50V J RX TP	セラコン（ＳＬ）			
C031	WW464400	CERAMIC CAPACITOR	100P 63V J -	セラコン			01
C032	WC02450R	ELECTROLYTIC CAPACITOR BP	22.00 50.0V	ＢＰケミコン			01
C033	FG652100	CERAMIC CAPACITOR	100P 50V J RX TP	セラコン（ＳＬ）			
C033	WW464400	CERAMIC CAPACITOR	100P 63V J -	セラコン			01
C034	VM902400	SEMICONDUCTOR CERAMIC CAP.	0.1000 25V Z FORM.	半導体セラコン　天津			01
-036	VM902400	SEMICONDUCTOR CERAMIC CAP.	0.1000 25V Z FORM.	半導体セラコン　天津			01
C034	WS464800	SEMICONDUCTOR CERAMIC CAP.	0.1000 25V Z	半導体セラコン			01
-036	WS464800	SEMICONDUCTOR CERAMIC CAP.	0.1000 25V Z	半導体セラコン			01
C037	UR837470	ELECTROLYTIC CAPACITOR	47.00 16.0V RX TP	ケミコン			
C037	V350840R	ELECTROLYTIC CAPACITOR	47.00 16.0V TP	ケミコン			01
C038	FG652100	CERAMIC CAPACITOR	100P 50V J RX TP	セラコン（ＳＬ）			
C038	WW464400	CERAMIC CAPACITOR	100P 63V J -	セラコン			01
C039	FG652220	CERAMIC CAPACITOR	220P 50V J RX TP	セラコン（ＳＬ）			
C039	VR028600	CERAMIC CAPACITOR	220P 63V J	セラコン　ＳＬ			
C040	WC02450R	ELECTROLYTIC CAPACITOR BP	22.00 50.0V	ＢＰケミコン			01
C041	FG652100	CERAMIC CAPACITOR	100P 50V J RX TP	セラコン（ＳＬ）			
C041	WW464400	CERAMIC CAPACITOR	100P 63V J -	セラコン			01
C042	WC02450R	ELECTROLYTIC CAPACITOR BP	22.00 50.0V	ＢＰケミコン			01
C043	FG652100	CERAMIC CAPACITOR	100P 50V J RX TP	セラコン（ＳＬ）			
C043	WW464400	CERAMIC CAPACITOR	100P 63V J -	セラコン			01

＊ New Parts (新規部品)

RANK Japan only

JK

REF NO.	PART NO.	DESCRIPTION		部品名	REMARKS	QTY	RANK
C044	**UR867100**	ELECTROLYTIC CAPACITOR	10.00 50.0V RX TP	ケミコン			
C044	**V3512300**	ELECTROLYTIC CAPACITOR	10.00 50.0V TP	ケミコン			
C046	**VM902400**	SEMICONDUCTOR CERAMIC CAP.	0.1000 25V Z FORM.	半導体セラコン 天津			01
C046	**WS464800**	SEMICONDUCTOR CERAMIC CAP.	0.1000 25V Z	半導体セラコン			01
C047	**UU24822R**	ELECTROLYTIC CAPACITOR	220.00 25.0V RX TP	ケミコン FW			01
C048	**VM902400**	SEMICONDUCTOR CERAMIC CAP.	0.1000 25V Z FORM.	半導体セラコン 天津			01
-052	**VM902400**	SEMICONDUCTOR CERAMIC CAP.	0.1000 25V Z FORM.	半導体セラコン 天津			01
C048	**WS464800**	SEMICONDUCTOR CERAMIC CAP.	0.1000 25V Z	半導体セラコン			01
-052	**WS464800**	SEMICONDUCTOR CERAMIC CAP.	0.1000 25V Z	半導体セラコン			01
C065	**FG652100**	CERAMIC CAPACITOR	100P 50V J RX TP	セラコン(SL)			
-068	**FG652100**	CERAMIC CAPACITOR	100P 50V J RX TP	セラコン(SL)			
C065	**WW464400**	CERAMIC CAPACITOR	100P 63V J -	セラコン			01
C066	**WW464400**	CERAMIC CAPACITOR	100P 63V J -	セラコン			01
C067	**--**	CERAMIC CAPACITOR	100P 50V J	セラコン	(ZK01490)		
C068	**--**	CERAMIC CAPACITOR	100P 50V J	セラコン	(ZK01490)		
C069	**VM902400**	SEMICONDUCTOR CERAMIC CAP.	0.1000 25V Z FORM.	半導体セラコン 天津			01
-075	**VM902400**	SEMICONDUCTOR CERAMIC CAP.	0.1000 25V Z FORM.	半導体セラコン 天津			01
C069	**WS464800**	SEMICONDUCTOR CERAMIC CAP.	0.1000 25V Z	半導体セラコン			01
-075	**WS464800**	SEMICONDUCTOR CERAMIC CAP.	0.1000 25V Z	半導体セラコン			01
C076	**FG613100**	CERAMIC CAPACITOR	1000P 50V K RX TP	セラコン(B)			
C076	**WW465700**	CERAMIC CAPACITOR	1000P 63V K	セラコン			01
C077	**FG613100**	CERAMIC CAPACITOR	1000P 50V K RX TP	セラコン(B)			
C077	**WW465700**	CERAMIC CAPACITOR	1000P 63V K	セラコン			01
C078	**VM902400**	SEMICONDUCTOR CERAMIC CAP.	0.1000 25V Z FORM.	半導体セラコン 天津			01
C078	**WS464800**	SEMICONDUCTOR CERAMIC CAP.	0.1000 25V Z	半導体セラコン			01
C079	**UR837470**	ELECTROLYTIC CAPACITOR	47.00 16.0V RX TP	ケミコン			
C079	**V350840R**	ELECTROLYTIC CAPACITOR	47.00 16.0V TP	ケミコン			01
C081	**FG612470**	CERAMIC CAPACITOR	470P 50V K RX TP	セラコン(B)			
C081	**WW465600**	CERAMIC CAPACITOR	470P 63V K -	セラコン			01
C083	**FG612470**	CERAMIC CAPACITOR	470P 50V K RX TP	セラコン(B)			
C083	**WW465600**	CERAMIC CAPACITOR	470P 63V K -	セラコン			01
C101	**VM902400**	SEMICONDUCTOR CERAMIC CAP.	0.1000 25V Z FORM.	半導体セラコン 天津			01
C101	**WS464800**	SEMICONDUCTOR CERAMIC CAP.	0.1000 25V Z	半導体セラコン			01
C102	**--**	JUMPER CABLE	0.55 TIN	ジャンパー線	(VA07890)		
C103	**UR838100**	ELECTROLYTIC CAPACITOR	100.00 16.0V RX TP	ケミコン			
C103	**V350850R**	ELECTROLYTIC CAPACITOR	100.00 16.0V TP	ケミコン			
C104	**VM902400**	SEMICONDUCTOR CERAMIC CAP.	0.1000 25V Z FORM.	半導体セラコン 天津			01
C104	**WS464800**	SEMICONDUCTOR CERAMIC CAP.	0.1000 25V Z	半導体セラコン			01
C105	**--**	JUMPER CABLE	0.55 TIN	ジャンパー線	(VA07890)		
C109	**FG64410R**	CERAMIC CAPACITOR	0.0100 50V Z RX TP	セラコン(F)			01
C109	**WW465800**	CERAMIC CAPACITOR	0.01 63V Z -	セラコン			01
C111	**FG64410R**	CERAMIC CAPACITOR	0.0100 50V Z RX TP	セラコン(F)			01
C111	**WW465800**	CERAMIC CAPACITOR	0.01 63V Z -	セラコン			01
C112	**FG64410R**	CERAMIC CAPACITOR	0.0100 50V Z RX TP	セラコン(F)			01
C112	**WW465800**	CERAMIC CAPACITOR	0.01 63V Z -	セラコン			01
C113	**--**	JUMPER CABLE	0.55 TIN	ジャンパー線	(VA07890)		
C114	**FG64410R**	CERAMIC CAPACITOR	0.0100 50V Z RX TP	セラコン(F)			01
C114	**WW465800**	CERAMIC CAPACITOR	0.01 63V Z -	セラコン			01
C115	**--**	JUMPER CABLE	0.55 TIN	ジャンパー線	(VA07890)		
EM001	**VI243100**	EMI FILTER DSS306-91B-271M	DSS6NB32A271Q93A	LCフィルター			01
-004	**VI243100**	EMI FILTER DSS306-91B-271M	DSS6NB32A271Q93A	LCフィルター			01
EM007	**ZD185100**	LC FILTER	DST9ND31H223Q93A	LCフィルター			
J009	**--**	JUMPER CABLE	0.55 TIN	ジャンパー線	(VA07890)		
J010	**--**	JUMPER CABLE	0.55 TIN	ジャンパー線	(VA07890)		
L101	**--**	FERITE BEAD FX-1	BL02RN1R2P1A RX T	フェライトビーズ	(GE30061)		
-111	**--**	FERITE BEAD FX-1	BL02RN1R2P1A RX T	フェライトビーズ	(GE30061)		
R001	**HF457100**	CARBON RESISTOR	10.0K 1/4 J AX TP	カーボン抵抗			
R002	**HF457100**	CARBON RESISTOR	10.0K 1/4 J AX TP	カーボン抵抗			
R003	**HF456680**	CARBON RESISTOR	6.8K 1/4 J AX TP	カーボン抵抗			
R004	**HF456680**	CARBON RESISTOR	6.8K 1/4 J AX TP	カーボン抵抗			
R005	**HF455680**	CARBON RESISTOR	680.0 1/4 J AX TP	カーボン抵抗			
R006	**HF456470**	CARBON RESISTOR	4.7K 1/4 J AX TP	カーボン抵抗			01
R007	**HF457470**	CARBON RESISTOR	47.0K 1/4 J AX TP	カーボン抵抗			
R008	**HF456680**	CARBON RESISTOR	6.8K 1/4 J AX TP	カーボン抵抗			
-010	**HF456680**	CARBON RESISTOR	6.8K 1/4 J AX TP	カーボン抵抗			
R011	**HF455680**	CARBON RESISTOR	680.0 1/4 J AX TP	カーボン抵抗			
R012	**HF456470**	CARBON RESISTOR	4.7K 1/4 J AX TP	カーボン抵抗			01
R013	**HF457470**	CARBON RESISTOR	47.0K 1/4 J AX TP	カーボン抵抗			
R014	**HF456680**	CARBON RESISTOR	6.8K 1/4 J AX TP	カーボン抵抗			
R015	**HF45712R**	CARBON RESISTOR	12.0K 1/4 J AX TP	カーボン抵抗			01

＊ New Parts (新規部品)

RANK Japan only

JK,PNA

REF NO.	PART NO.	DESCRIPTION		部品名	REMARKS	QTY	RANK
R016	**VC728500**	METAL OXIDE FILM RESISTOR	12.0 1W J	酸化金属被膜抵抗			01
R017	**VC728500**	METAL OXIDE FILM RESISTOR	12.0 1W J	酸化金属被膜抵抗			01
R018	**HF457150**	CARBON RESISTOR	15.0K 1/4 J AX TP	カーボン抵抗			
R019	**HF457100**	CARBON RESISTOR	10.0K 1/4 J AX TP	カーボン抵抗			
R020	**HF457470**	CARBON RESISTOR	47.0K 1/4 J AX TP	カーボン抵抗			
R021	**HF456100**	CARBON RESISTOR	1.0K 1/4 J AX TP	カーボン抵抗			
R022	**HF456100**	CARBON RESISTOR	1.0K 1/4 J AX TP	カーボン抵抗			
R023	**HF45712R**	CARBON RESISTOR	12.0K 1/4 J AX TP	カーボン抵抗			01
R024	**HF45712R**	CARBON RESISTOR	12.0K 1/4 J AX TP	カーボン抵抗			01
R025	**VC728500**	METAL OXIDE FILM RESISTOR	12.0 1W J	酸化金属被膜抵抗			01
R026	**VC728500**	METAL OXIDE FILM RESISTOR	12.0 1W J	酸化金属被膜抵抗			01
R027	**HF457150**	CARBON RESISTOR	15.0K 1/4 J AX TP	カーボン抵抗			
R028	**HF457100**	CARBON RESISTOR	10.0K 1/4 J AX TP	カーボン抵抗			
R029	**HF45712R**	CARBON RESISTOR	12.0K 1/4 J AX TP	カーボン抵抗			01
R030	**HF457470**	CARBON RESISTOR	47.0K 1/4 J AX TP	カーボン抵抗			
R031	**HF456100**	CARBON RESISTOR	1.0K 1/4 J AX TP	カーボン抵抗			
R032	**HF456100**	CARBON RESISTOR	1.0K 1/4 J AX TP	カーボン抵抗			
R033	**HF45712R**	CARBON RESISTOR	12.0K 1/4 J AX TP	カーボン抵抗			01
R034	**HF457330**	CARBON RESISTOR	33.0K 1/4 J AX TP	カーボン抵抗			
R035	**HF455820**	CARBON RESISTOR	820.0 1/4 J AX TP	カーボン抵抗			
R036	**HF455100**	CARBON RESISTOR	100.0 1/4 J AX TP	カーボン抵抗			
R037	**HF456820**	CARBON RESISTOR	8.2K 1/4 J AX TP	カーボン抵抗			
R039	**HF456270**	CARBON RESISTOR	2.7K 1/4 J AX TP	カーボン抵抗			
R040	**HF458100**	CARBON RESISTOR	100.0K 1/4 J AX TP	カーボン抵抗			
R041	**HF457100**	CARBON RESISTOR	10.0K 1/4 J AX TP	カーボン抵抗			
R042	**HF457100**	CARBON RESISTOR	10.0K 1/4 J AX TP	カーボン抵抗			
R043	**HF45712R**	CARBON RESISTOR	12.0K 1/4 J AX TP	カーボン抵抗			01
R044	**HF457330**	CARBON RESISTOR	33.0K 1/4 J AX TP	カーボン抵抗			
R045	**HF455820**	CARBON RESISTOR	820.0 1/4 J AX TP	カーボン抵抗			
R046	**HF455100**	CARBON RESISTOR	100.0 1/4 J AX TP	カーボン抵抗			
R047	**HF456820**	CARBON RESISTOR	8.2K 1/4 J AX TP	カーボン抵抗			
R049	**HF456270**	CARBON RESISTOR	2.7K 1/4 J AX TP	カーボン抵抗			
R050	**HF458100**	CARBON RESISTOR	100.0K 1/4 J AX TP	カーボン抵抗			
R051	**HF457180**	CARBON RESISTOR	18.0K 1/4 J AX TP	カーボン抵抗			
R052	**HF457470**	CARBON RESISTOR	47.0K 1/4 J AX TP	カーボン抵抗			
R053	**HF456470**	CARBON RESISTOR	4.7K 1/4 J AX TP	カーボン抵抗			01
R054	**HF457100**	CARBON RESISTOR	10.0K 1/4 J AX TP	カーボン抵抗			
R056	**HF457100**	CARBON RESISTOR	10.0K 1/4 J AX TP	カーボン抵抗			
R058	**HF457150**	CARBON RESISTOR	15.0K 1/4 J AX TP	カーボン抵抗			
R060	**HF457150**	CARBON RESISTOR	15.0K 1/4 J AX TP	カーボン抵抗			
R061	**HF456100**	CARBON RESISTOR	1.0K 1/4 J AX TP	カーボン抵抗			
R062	**HF456100**	CARBON RESISTOR	1.0K 1/4 J AX TP	カーボン抵抗			
R063	**HF457100**	CARBON RESISTOR	10.0K 1/4 J AX TP	カーボン抵抗			
R064	**HF457100**	CARBON RESISTOR	10.0K 1/4 J AX TP	カーボン抵抗			
R101	**HF455220**	CARBON RESISTOR	220.0 1/4 J AX TP	カーボン抵抗			
R102	**HF456270**	CARBON RESISTOR	2.7K 1/4 J AX TP	カーボン抵抗			
R103	**HF456100**	CARBON RESISTOR	1.0K 1/4 J AX TP	カーボン抵抗			
R104	**HF457100**	CARBON RESISTOR	10.0K 1/4 J AX TP	カーボン抵抗			
R105	**HF455100**	CARBON RESISTOR	100.0 1/4 J AX TP	カーボン抵抗			
R108	**HF454680**	CARBON RESISTOR	68.0 1/4 J AX TP	カーボン抵抗			
R109	**HF454680**	CARBON RESISTOR	68.0 1/4 J AX TP	カーボン抵抗			
R111	**HF456100**	CARBON RESISTOR	1.0K 1/4 J AX TP	カーボン抵抗			
R113	**HF457100**	CARBON RESISTOR	10.0K 1/4 J AX TP	カーボン抵抗			
R114	**HF455470**	CARBON RESISTOR	470.0 1/4 J AX TP	カーボン抵抗			
R115	**HF456100**	CARBON RESISTOR	1.0K 1/4 J AX TP	カーボン抵抗			
R116	**HF458100**	CARBON RESISTOR	100.0K 1/4 J AX TP	カーボン抵抗			
TR001	**IC287821**	TRANSISTOR	2878 A,B TP	トランジスタ 2SC			01
-008	**IC287821**	TRANSISTOR	2878 A,B TP	トランジスタ 2SC			01
TR001	**WH371900**	TRANSISTOR	KTC2874-(A/B)-AT/P	トランジスタ			01
-008	**WH371900**	TRANSISTOR	KTC2874-(A/B)-AT/P	トランジスタ			01
TR009	**VT459200**	TRANSISTOR	1326 Q,R TA	トランジスタ 2SB			01
TR009	**ZD149700**	TRANSISTOR	KTB985-B-AT/P	トランジスタ			01
TR010	**IC174020**	TRANSISTOR	1740S R,S TP	トランジスタ 2SC			
TR010	**V2797700**	TRANSISTOR	2SC5395-T112-E/F	トランジスタ 2SC			
TR010	**WC398400**	TRANSISTOR	2N5551C-AT/P	トランジスタ			01
TR010	**WE43600R**	TRANSISTOR	KTC3199 GR,BL	トランジスタ NPN			01
	WV918200	CIRCUIT BOARD	PNA	PNAシート	MOXF6/MOXF8 (YD111C0)		20
60	**--**	LED GUIDE SPACER	8J60 CWMO6	LEDガイドスペーサ	(WV32710)		
CN202	**--**	CONNECTOR	PH 16P TE	ベースポスト	(VF28340)		

＊ New Parts (新規部品)

RANK Japan only

PNA

REF NO.	PART NO.	DESCRIPTION		部品名	REMARKS	QTY	RANK
CN203	**VK024900**	CONNECTOR	52147 5P TE	ワイヤートラップ			
CN204	**VK025700**	CONNECTOR	52147 13P TE	ワイヤートラップ			
CN205	**VK025200**	CONNECTOR	52147 8P TE	ワイヤートラップ			
CN206	**VK025501**	CONNECTOR	52147 11P TE	ワイヤートラップ			01
CN601	**VB390700**	CONNECTOR	PH 11P TE	ベースポスト			
CN603	**VB390100**	CONNECTOR	PH 5P TE	ベースポスト			
EC201	**WR359100**	VR DIGITAL ABSOLUTE	XRE0125PVB20FINB1-	ロータリーエンコーダ	ASSIGNABLE KNB(A-D),		02
-208	**WR359100**	VR DIGITAL ABSOLUTE	XRE0125PVB20FINB1-	ロータリーエンコーダ	CH EQ(LOW,LOW MID,HIGH, HIGH MID)		02
VR201	**WQ713900**	VR SLIDE	B 10K XVJ45NPV10C-	スライドVR	DAW LEVEL		03
VR202	**V234560R**	ROTARY VARIABLE	A 10.0K RK12L12C0	二連ロータリーVR	A/D INPUT GAIN		02
VR203	**WQ714000**	VR DUAL SLIDE	A10.0 XVJ45GPV10C-	二連スライドVR	MASTER VOLUME		03
LD201	**WE864300**	LED RED	SLR-343VCT32	LED	A/D INPUT ON/OFF		01
LD202	**VT02290R**	LED	SEL2410G MIDO	LED	A/D INPUT		01
LD203	**VT02290R**	LED	SEL2410G MIDO	LED	MIXED		01
LD205	**VT02280R**	LED	SEL2210R TP8 RED	LED	LEVEL		01
LD206	**VT02300R**	LED	SEL2910D TP8 DAI	LED	LEVEL		01
LD207	**VT02300R**	LED	SEL2910D TP8 DAI	LED	LEVEL		01
LD208	**VT02300R**	LED	SEL2910D TP8 DAI	LED	LEVEL		01
LD209	**VT02290R**	LED	SEL2410G MIDO	LED	LEVEL		01
LD210	**VT02290R**	LED	SEL2410G MIDO	LED	LEVEL		01
LD211	**VT02290R**	LED	SEL2410G MIDO	LED	LEVEL		01
LD212	**VT02290R**	LED	SEL2410G MIDO	LED	LEVEL		01
LD213	**VT02290R**	LED	SEL2410G MIDO	LED	TONE 1		01
LD214	**VT02290R**	LED	SEL2410G MIDO	LED	TONE 2		01
LD215	**VT02290R**	LED	SEL2410G MIDO	LED	TONE 3		01
LD216	**VT02290R**	LED	SEL2410G MIDO	LED	EQ		01
LD217	**VT02290R**	LED	SEL2410G MIDO	LED	EFFECT		01
LD218	**VT02290R**	LED	SEL2410G MIDO	LED	ARP		01
LD219	**WE864300**	LED RED	SLR-343VCT32	LED	ASSIGNABLE FUNCTION 2		01
LD220	**WE864300**	LED RED	SLR-343VCT32	LED	ASSIGNABLE FUNCTION 1		01
LD221	**WE864300**	LED RED	SLR-343VCT32	LED	OCTAVE +		01
LD222	**WE864300**	LED RED	SLR-343VCT32	LED	OCTAVE -		01
LD223	**WE864300**	LED RED	SLR-343VCT32	LED	TRANSPOSE +		01
LD224	**WE864300**	LED RED	SLR-343VCT32	LED	TRANSPOSE -		01
LD225	**WE864300**	LED RED	SLR-343VCT32	LED	EFFECT INSERTION		01
LD226	**WE864300**	LED RED	SLR-343VCT32	LED	ARP ON/OFF		01
LD227	**WE864300**	LED RED	SLR-343VCT32	LED	REC,SET LOCATE		01
LD228	**WE864300**	LED RED	SLR-343VCT32	LED	EFFECT SYSTEM		01
LD229	**WE864300**	LED RED	SLR-343VCT32	LED	ARP EDIT		01
LD230	**WE864300**	LED RED	SLR-343VCT32	LED	EFFECT MASTER		01
LD231	**WE864300**	LED RED	SLR-343VCT32	LED	DAW REMOTE		01
LD232	**WF63890R**	LED	SLR-343MCT32 MIDO	LED	PLAY		
SW201	**WG31840R**	TACT SWITCH	SKRGAMD010	タクトSW	A/D INPUT OF/OFF		01
SW202	**WG31840R**	TACT SWITCH	SKRGAMD010	タクトSW	A/D INPUT		01
SW203	**WG31840R**	TACT SWITCH	SKRGAMD010	タクトSW	ASSIGNABLE KNOB		01
SW204	**WG31840R**	TACT SWITCH	SKRGAMD010	タクトSW	CH EQ		01
SW205	**WG31840R**	TACT SWITCH	SKRGAMD010	タクトSW	ASSIGNABLE FUNCTION 2		01
SW206	**WG31840R**	TACT SWITCH	SKRGAMD010	タクトSW	ASSIGNABLE FUNCTION 1		01
SW207	**WG31840R**	TACT SWITCH	SKRGAMD010	タクトSW	OCTAVE +		01
SW208	**WG31840R**	TACT SWITCH	SKRGAMD010	タクトSW	OCTAVE -		01
SW209	**WG31840R**	TACT SWITCH	SKRGAMD010	タクトSW	TRANSPOSE +		01
SW210	**WG31840R**	TACT SWITCH	SKRGAMD010	タクトSW	TRANSPOSE -		01
SW211	**WG31840R**	TACT SWITCH	SKRGAMD010	タクトSW	ARP ON/OFF		01
SW212	**WG31840R**	TACT SWITCH	SKRGAMD010	タクトSW	EFFECT INSERTION		01
SW213	**WG31840R**	TACT SWITCH	SKRGAMD010	タクトSW	TOP		01
SW214	**WG31840R**	TACT SWITCH	SKRGAMD010	タクトSW	REC,SET LOCATE		01
SW215	**WG31840R**	TACT SWITCH	SKRGAMD010	タクトSW	ARP EDIT		01
SW216	**WG31840R**	TACT SWITCH	SKRGAMD010	タクトSW	EFFECT SYSTEM		01
SW217	**WG31840R**	TACT SWITCH	SKRGAMD010	タクトSW	REW		01
SW218	**WG31840R**	TACT SWITCH	SKRGAMD010	タクトSW	STOP		01
SW219	**WG31840R**	TACT SWITCH	SKRGAMD010	タクトSW	DAW REMOTE		01
SW220	**WG31840R**	TACT SWITCH	SKRGAMD010	タクトSW	EFFECT MASTER		01
SW221	**WG31840R**	TACT SWITCH	SKRGAMD010	タクトSW	FF		01
SW222	**WG31840R**	TACT SWITCH	SKRGAMD010	タクトSW	PLAY		01
C601	**US625100**	CERAMIC CAPACITOR (CHIP)	0.100 10V K RECT.	チップセラ(BJ)			01
C602	**UF038100**	CAPACITOR	100 16V	チップケミコン			
C603	**US625100**	CERAMIC CAPACITOR (CHIP)	0.100 10V K RECT.	チップセラ(BJ)			01
C608	**US662470**	CERAMIC CAPACITOR (CHIP)	470P 50V K RECT.	チップセラ(B)			01
-617	**US662470**	CERAMIC CAPACITOR (CHIP)	470P 50V K RECT.	チップセラ(B)			01

＊ New Parts (新規部品)

RANK Japan only

PNA

REF NO.	PART NO.	DESCRIPTION		部品名	REMARKS	QTY	RANK
C618	**UF12822R**	ELECTROLYTIC CAPACITOR(CHIP)	220 10V	チップケミコン			01
C618	**V981650R**	CAPACITOR	220 10V EEE1AA221P	チップケミコン			01
C619	**US625100**	CERAMIC CAPACITOR (CHIP)	0.100 10V K RECT.	チップセラ(BJ)			01
C620	**US625100**	CERAMIC CAPACITOR (CHIP)	0.100 10V K RECT.	チップセラ(BJ)			01
C621	**US634100**	CERAMIC CAPACITOR (CHIP)	0.010 16V K RECT.	チップセラ(B)			
C622	**US625100**	CERAMIC CAPACITOR (CHIP)	0.100 10V K RECT.	チップセラ(BJ)			01
C623	**UF037100**	ELECTROLYTIC CAPACITOR(CHIP)	10 16V	チップケミコン			
C624	**US625100**	CERAMIC CAPACITOR (CHIP)	0.100 10V K RECT.	チップセラ(BJ)			01
C625	**US625100**	CERAMIC CAPACITOR (CHIP)	0.100 10V K RECT.	チップセラ(BJ)			01
C626	**US662470**	CERAMIC CAPACITOR (CHIP)	470P 50V K RECT.	チップセラ(B)			01
-637	**US662470**	CERAMIC CAPACITOR (CHIP)	470P 50V K RECT.	チップセラ(B)			01
C638	**US625100**	CERAMIC CAPACITOR (CHIP)	0.100 10V K RECT.	チップセラ(BJ)			01
C639	**US625100**	CERAMIC CAPACITOR (CHIP)	0.100 10V K RECT.	チップセラ(BJ)			01
C641	**US625100**	CERAMIC CAPACITOR (CHIP)	0.100 10V K RECT.	チップセラ(BJ)			01
C642	**UF037100**	ELECTROLYTIC CAPACITOR(CHIP)	10 16V	チップケミコン			
C643	**UF06610R**	ELECTROLYTIC CAPACITOR(CHIP)	1 50V	チップケミコン			01
C644	**US625100**	CERAMIC CAPACITOR (CHIP)	0.100 10V K RECT.	チップセラ(BJ)			01
C645	**US634100**	CERAMIC CAPACITOR (CHIP)	0.010 16V K RECT.	チップセラ(B)			
-648	**US634100**	CERAMIC CAPACITOR (CHIP)	0.010 16V K RECT.	チップセラ(B)			
C649	**US662470**	CERAMIC CAPACITOR (CHIP)	470P 50V K RECT.	チップセラ(B)			01
-652	**US662470**	CERAMIC CAPACITOR (CHIP)	470P 50V K RECT.	チップセラ(B)			01
C653	**RD45000R**	CARBON RESISTOR (CHIP)	0.00 63M J RECT.	チップ抵抗			01
C654	**US662100**	CERAMIC CAPACITOR (CHIP)	100P 50V J RECT.	チップセラ(CH)			
C663	**RD45000R**	CARBON RESISTOR (CHIP)	0.00 63M J RECT.	チップ抵抗			01
-667	**RD45000R**	CARBON RESISTOR (CHIP)	0.00 63M J RECT.	チップ抵抗			01
C669	**RD45000R**	CARBON RESISTOR (CHIP)	0.00 63M J RECT.	チップ抵抗			01
C671	**US662100**	CERAMIC CAPACITOR (CHIP)	100P 50V J RECT.	チップセラ(CH)			
C672	**US662100**	CERAMIC CAPACITOR (CHIP)	100P 50V J RECT.	チップセラ(CH)			
D201	**V9599200**	DIODE	HSU119 TRF-E	チップダイオード			
-238	**V9599200**	DIODE	HSU119 TRF-E	チップダイオード			
D201	**VT332900**	DIODE	1SS355 TE-17 TP	ダイオード			
-238	**VT332900**	DIODE	1SS355 TE-17 TP	ダイオード			
D201	**WG139300**	DIODE	KDS4148U-RTK/P TE-	ダイオード			
-238	**WG139300**	DIODE	KDS4148U-RTK/P TE-	ダイオード			
D601	**V9599200**	DIODE	HSU119 TRF-E	チップダイオード			
-608	**V9599200**	DIODE	HSU119 TRF-E	チップダイオード			
D601	**VT332900**	DIODE	1SS355 TE-17 TP	ダイオード			
-608	**VT332900**	DIODE	1SS355 TE-17 TP	ダイオード			
D601	**WG139300**	DIODE	KDS4148U-RTK/P TE-	ダイオード			
-608	**WG139300**	DIODE	KDS4148U-RTK/P TE-	ダイオード			
D613	**V9599200**	DIODE	HSU119 TRF-E	チップダイオード			
D613	**VT332900**	DIODE	1SS355 TE-17 TP	ダイオード			
D613	**WG139300**	DIODE	KDS4148U-RTK/P TE-	ダイオード			
D614	**V9599200**	DIODE	HSU119 TRF-E	チップダイオード			
D614	**VT332900**	DIODE	1SS355 TE-17 TP	ダイオード			
D614	**WG139300**	DIODE	KDS4148U-RTK/P TE-	ダイオード			
D623	**V9599200**	DIODE	HSU119 TRF-E	チップダイオード			
-628	**V9599200**	DIODE	HSU119 TRF-E	チップダイオード			
D623	**VT332900**	DIODE	1SS355 TE-17 TP	ダイオード			
-628	**VT332900**	DIODE	1SS355 TE-17 TP	ダイオード			
D623	**WG139300**	DIODE	KDS4148U-RTK/P TE-	ダイオード			
-628	**WG139300**	DIODE	KDS4148U-RTK/P TE-	ダイオード			
EM601	**WE05620R**	EMI FILTER (CHIP)	NFM21PC105B1A3D	エミフィルチップ			01
EM602	**WE05620R**	EMI FILTER (CHIP)	NFM21PC105B1A3D	エミフィルチップ			01
IC601	**XZ916300**	IC	UPD780031AYGK-N09-	IC	E-PNS2a		05
IC602	**X3636A0R**	IC	NJM12904V(TE1)	IC	OP AMP		01
L601	**V306340R**	CHIP INDUCTANCE	BLM18BD601SN1D	チップインダクタ			01
L602	**V306340R**	CHIP INDUCTANCE	BLM18BD601SN1D	チップインダクタ			01
L603	**WK139000**	CHIP INDUCTANCE	600 BK1005HM601-T	チップインダクタ			01
-605	**WK139000**	CHIP INDUCTANCE	600 BK1005HM601-T	チップインダクタ			01
R201	**RD154560**	CARBON RESISTOR (CHIP)	56.0 1/4 J TP	チップ抵抗			01
-216	**RD154560**	CARBON RESISTOR (CHIP)	56.0 1/4 J TP	チップ抵抗			01
R601	**RD456100**	CARBON RESISTOR (CHIP)	1.0K 63M J RECT.	チップ抵抗			
R602	**RD454330**	CARBON RESISTOR (CHIP)	33.0 63M J RECT.	チップ抵抗			
R603	**RD454330**	CARBON RESISTOR (CHIP)	33.0 63M J RECT.	チップ抵抗			
R604	**RD155120**	CARBON RESISTOR (CHIP)	120.0 1/4 J TP	チップ抵抗			
-611	**RD155120**	CARBON RESISTOR (CHIP)	120.0 1/4 J TP	チップ抵抗			
R612	**RD150000**	CARBON RESISTOR (CHIP)	0.0 1/4 J TP	チップ抵抗			
R613	**RD150000**	CARBON RESISTOR (CHIP)	0.0 1/4 J TP	チップ抵抗			
R614	**RD155120**	CARBON RESISTOR (CHIP)	120.0 1/4 J TP	チップ抵抗			

＊ New Parts (新規部品)

RANK Japan only

PNA,PNB(MOXF6)

	REF NO.	PART NO.	DESCRIPTION		部品名	REMARKS	QTY	RANK
	R615	**RD155120**	CARBON RESISTOR (CHIP)	120.0 1/4 J TP	チップ抵抗			
	R616	**RD150000**	CARBON RESISTOR (CHIP)	0.0 1/4 J TP	チップ抵抗			
	R617	**RD150000**	CARBON RESISTOR (CHIP)	0.0 1/4 J TP	チップ抵抗			
	R618	**RD155120**	CARBON RESISTOR (CHIP)	120.0 1/4 J TP	チップ抵抗			
	-623	**RD155120**	CARBON RESISTOR (CHIP)	120.0 1/4 J TP	チップ抵抗			
	R624	**RD45000R**	CARBON RESISTOR (CHIP)	0.00 63M J RECT.	チップ抵抗			01
	-633	**RD45000R**	CARBON RESISTOR (CHIP)	0.00 63M J RECT.	チップ抵抗			01
	R634	**RD457100**	CARBON RESISTOR (CHIP)	10.0K 63M J RECT.	チップ抵抗			
	-641	**RD457100**	CARBON RESISTOR (CHIP)	10.0K 63M J RECT.	チップ抵抗			
	R642	**RD45000R**	CARBON RESISTOR (CHIP)	0.00 63M J RECT.	チップ抵抗			01
	R643	**RD45000R**	CARBON RESISTOR (CHIP)	0.00 63M J RECT.	チップ抵抗			01
	R644	**RD45547R**	CARBON RESISTOR (CHIP)	470.0 63M J RECT.	チップ抵抗			01
	R645	**RD45547R**	CARBON RESISTOR (CHIP)	470.0 63M J RECT.	チップ抵抗			01
	R646	**RD457100**	CARBON RESISTOR (CHIP)	10.0K 63M J RECT.	チップ抵抗			
	-649	**RD457100**	CARBON RESISTOR (CHIP)	10.0K 63M J RECT.	チップ抵抗			
	R650	**RD15422R**	CARBON RESISTOR (CHIP)	22.0 1/4 J TP	チップ抵抗			01
	R651	**RD458220**	CARBON RESISTOR (CHIP)	220.0K 63M J RECT.	チップ抵抗			01
	R652	**RD458470**	CARBON RESISTOR (CHIP)	470.0K 63M J RECT.	チップ抵抗			
	R653	**RD458470**	CARBON RESISTOR (CHIP)	470.0K 63M J RECT.	チップ抵抗			
	R654	**RD350000**	CARBON RESISTOR (CHIP)	0 63M J RECT.	チップ抵抗			
	R655	**RD350000**	CARBON RESISTOR (CHIP)	0 63M J RECT.	チップ抵抗			
	R656	**RD15310R**	CARBON RESISTOR (CHIP)	1.0 1/4 J TP	チップ抵抗			01
	R657	**VK641800**	CARBON RESISTOR (CHIP)	100.0 1/2 J RECT.	チップ抵抗			01
	R658	**RD456100**	CARBON RESISTOR (CHIP)	1.0K 63M J RECT.	チップ抵抗			
	R659	**RD454330**	CARBON RESISTOR (CHIP)	33.0 63M J RECT.	チップ抵抗			
	R660	**RD454330**	CARBON RESISTOR (CHIP)	33.0 63M J RECT.	チップ抵抗			
	RA1	**WH209400**	RESISTOR ARRAY	1.0K X 4	抵抗アレイ			
	-4	**WH209400**	RESISTOR ARRAY	1.0K X 4	抵抗アレイ			
	RA5	**WH211800**	RESISTOR ARRAY	10K X 4	抵抗アレイ			01
	-8	**WH211800**	RESISTOR ARRAY	10K X 4	抵抗アレイ			01
	TR601	**WB12320R**	TRANSISTOR (ARRAY)	IMB10AT110	トランジスタアレイ			05
	-605	**WB12320R**	TRANSISTOR (ARRAY)	IMB10AT110	トランジスタアレイ			05
	TR606	**WA01310R**	DIGITAL TRANSISTOR	DTDG23YP T100	デジタルトランジスタ			01
	-613	**WA01310R**	DIGITAL TRANSISTOR	DTDG23YP T100	デジタルトランジスタ			01
	TR606	**WP575300**	DIGITAL TRANSISTOR	RTGN234AP-T111-1	デジタルトランジスタ			01
	-613	**WP575300**	DIGITAL TRANSISTOR	RTGN234AP-T111-1	デジタルトランジスタ			01
	X601	**WM775700**	CERAMIC RESONATOR 8.38MHz	8.38M CSTCE8M38G55	セラミック振動子			01
		WW605300	CIRCUIT BOARD	PNB	PNBシート	MOXF6 (WU87090)(YC531D0)		
	CN301	**VI878600**	CONNECTOR	51048 8P TE	ケーブルホルダー			
	CN301	**VZ341800**	CONNECTOR	51048 8P TE	ケーブルホルダー天津			01
	CN302	**VI878900**	CONNECTOR	51048 11P TE	ケーブルホルダー			
	CN302	**VY66880R**	CONNECTOR	51048 11P TE	ケーブルホルダー天津			
	EC301	**V634140R**	ROTARY ENCODER	XRE0121PVB15FINB1-	ロータリーエンコーダ	AI KNOB,DATA		01
*	EC301	**ZF955700**	VR DIGITAL ABSOLUTE	XRE0125PVB15FINB1-	ロータリーエンコーダ			
	WH301	**--**	WIRING ASSEMBLY PNB1	NX26AWG 8P L=550	PNB1束線	(WW12790)		
	WH302	**--**	WIRING ASSEMBLY PNB2	NX26AWG 11P L=550	PNB2束線	(WW12820)		
	D301	**VB941200**	DIODE	1SS133,1SS176 TE-5	ダイオード			
	-320	**VB941200**	DIODE	1SS133,1SS176 TE-5	ダイオード			
	D301	**VD631600**	DIODE	1SS133,176,HSS104	ダイオード			
	-320	**VD631600**	DIODE	1SS133,176,HSS104	ダイオード			
	D323	**VB941200**	DIODE	1SS133,1SS176 TE-5	ダイオード			
	-337	**VB941200**	DIODE	1SS133,1SS176 TE-5	ダイオード			
	D323	**VD631600**	DIODE	1SS133,176,HSS104	ダイオード			
	-337	**VD631600**	DIODE	1SS133,176,HSS104	ダイオード			
	LD301	**WE864300**	LED RED	SLR-343VCT32	LED	CATEGORY SEARCH,JOG		01
	LD302	**WE864300**	LED RED	SLR-343VCT32	LED	FAVORITE,LOCK		01
	LD303	**WE864300**	LED RED	SLR-343VCT32	LED	VOICE		01
	LD304	**WE864300**	LED RED	SLR-343VCT32	LED	SONG		01
	LD306	**WE864300**	LED RED	SLR-343VCT32	LED	EDIT,COMPARE		01
	LD307	**WE864300**	LED RED	SLR-343VCT32	LED	PERFORM		01
	LD308	**WE864300**	LED RED	SLR-343VCT32	LED	PATTERN		01
	LD309	**WE864300**	LED RED	SLR-343VCT32	LED	MASTER		01
	LD310	**WE864300**	LED RED	SLR-343VCT32	LED	MIXING		01
	SW301	**WG31840R**	TACT SWITCH	SKRGAMD010	タクトSW	SF1,ASSIGNABLE SWITCH A		01
	SW302	**WG31840R**	TACT SWITCH	SKRGAMD010	タクトSW	F1,ADD INST TRACK		01
	SW303	**WG31840R**	TACT SWITCH	SKRGAMD010	タクトSW	SF2,ASSIGNABLE SWITCH B		01
	SW304	**WG31840R**	TACT SWITCH	SKRGAMD010	タクトSW	F2,VSTi WINDOW		01
	SW305	**WG31840R**	TACT SWITCH	SKRGAMD010	タクトSW	SF3,ASSIGNABLE SWITCH C		01
	SW306	**WG31840R**	TACT SWITCH	SKRGAMD010	タクトSW	F3,EDIT CH SET		01

* New Parts (新規部品)

RANK Japan only

PNB(MOXF6),PNB(MOXF8),FFC(MOXF8)

	REF NO.	PART NO.	DESCRIPTION		部品名	REMARKS	QTY	RANK
	SW307	**WG31840R**	TACT SWITCH	SKRGAMD010	タクトSW	SF4,ASSIGNABLE SWITCH D		01
	SW308	**WG31840R**	TACT SWITCH	SKRGAMD010	タクトSW	F4,AUTOMATION READ		01
	SW309	**WG31840R**	TACT SWITCH	SKRGAMD010	タクトSW	SF5,ASSIGNABLE SWITCH E		01
	SW310	**WG31840R**	TACT SWITCH	SKRGAMD010	タクトSW	F5,AUTOMATION WRITE		01
	SW311	**WG31840R**	TACT SWITCH	SKRGAMD010	タクトSW	SF6,ASSIGNABLE SWITCH F		01
	SW312	**WG31840R**	TACT SWITCH	SKRGAMD010	タクトSW	F6,DELETE		01
	SW313	**WG31840R**	TACT SWITCH	SKRGAMD010	タクトSW	CATEGORY SEARCH,JOG		01
	SW314	**WG31840R**	TACT SWITCH	SKRGAMD010	タクトSW	FAVORITE,LOCK		01
	SW315	**WG31840R**	TACT SWITCH	SKRGAMD010	タクトSW	SHIFT		01
	SW316	**WG31840R**	TACT SWITCH	SKRGAMD010	タクトSW	REC		01
	SW317	**WG31840R**	TACT SWITCH	SKRGAMD010	タクトSW	Left		01
	SW318	**WG31840R**	TACT SWITCH	SKRGAMD010	タクトSW	EXIT		01
	SW319	**WG31840R**	TACT SWITCH	SKRGAMD010	タクトSW	Up		01
	SW320	**WG31840R**	TACT SWITCH	SKRGAMD010	タクトSW	Down		01
	SW321	**WG31840R**	TACT SWITCH	SKRGAMD010	タクトSW	INC		01
	SW322	**WG31840R**	TACT SWITCH	SKRGAMD010	タクトSW	Right		01
	SW323	**WG31840R**	TACT SWITCH	SKRGAMD010	タクトSW	ENTER,TAP		01
	SW324	**WG31840R**	TACT SWITCH	SKRGAMD010	タクトSW	VOICE		01
	SW325	**WG31840R**	TACT SWITCH	SKRGAMD010	タクトSW	SONG		01
	SW326	**WG31840R**	TACT SWITCH	SKRGAMD010	タクトSW	FILE		01
	SW327	**WG31840R**	TACT SWITCH	SKRGAMD010	タクトSW	EDIT,COMPARE		01
	SW328	**WG31840R**	TACT SWITCH	SKRGAMD010	タクトSW	PERFORM		01
	SW329	**WG31840R**	TACT SWITCH	SKRGAMD010	タクトSW	PATTERN		01
	SW330	**WG31840R**	TACT SWITCH	SKRGAMD010	タクトSW	UTILITY		01
	SW331	**WG31840R**	TACT SWITCH	SKRGAMD010	タクトSW	JOB		01
	SW332	**WG31840R**	TACT SWITCH	SKRGAMD010	タクトSW	MASTER		01
	SW333	**WG31840R**	TACT SWITCH	SKRGAMD010	タクトSW	MIXING		01
	SW334	**WG31840R**	TACT SWITCH	SKRGAMD010	タクトSW	QUICK SETUP		01
	SW335	**WG31840R**	TACT SWITCH	SKRGAMD010	タクトSW	STORE,SCENE STORE		01
		WW096600	CIRCUIT BOARD	PNB	PNBシート	MOXF8 (WU87090)(YC531D0)		09
		WW418600	CIRCUIT BOARD	FFC	FFCシート	MOXF8 (WU87090)(YC531D0)		05
	CN301	**VI878600**	CONNECTOR	51048 8P TE	ケーブルホルダー			
	CN301	**VZ341800**	CONNECTOR	51048 8P TE	ケーブルホルダー天津			01
	CN302	**VI878900**	CONNECTOR	51048 11P TE	ケーブルホルダー			
	CN302	**VY66880R**	CONNECTOR	51048 11P TE	ケーブルホルダー天津			
	EC301	**V634140R**	ROTARY ENCODER	XRE0121PVB15FINB1-	ロータリーエンコーダ	AI KNOB,DATA		01
*	EC301	**ZF955700**	VR DIGITAL ABSOLUTE	XRE0125PVB15FINB1-	ロータリーエンコーダ			
	WH301	**--**	WIRING ASSEMBLY PNB1	NX26AWG 8P L=550	PNB1束線	(WW12790)		
	WH302	**--**	WIRING ASSEMBLY PNB2	NX26AWG 11P L=550	PNB2束線	(WW12820)		
	D301	**VB941200**	DIODE	1SS133,1SS176 TE-5	ダイオード			
	-320	**VB941200**	DIODE	1SS133,1SS176 TE-5	ダイオード			
	D301	**VD631600**	DIODE	1SS133,176,HSS104	ダイオード			
	-320	**VD631600**	DIODE	1SS133,176,HSS104	ダイオード			
	D323	**VB941200**	DIODE	1SS133,1SS176 TE-5	ダイオード			
	-337	**VB941200**	DIODE	1SS133,1SS176 TE-5	ダイオード			
	D323	**VD631600**	DIODE	1SS133,176,HSS104	ダイオード			
	-337	**VD631600**	DIODE	1SS133,176,HSS104	ダイオード			
	LD301	**WE864300**	LED RED	SLR-343VCT32	LED	CATEGORY SEARCH,JOG		01
	LD302	**WE864300**	LED RED	SLR-343VCT32	LED	FAVORITE,LOCK		01
	LD303	**WE864300**	LED RED	SLR-343VCT32	LED	VOICE		01
	LD304	**WE864300**	LED RED	SLR-343VCT32	LED	SONG		01
	LD306	**WE864300**	LED RED	SLR-343VCT32	LED	EDIT,COMPARE		01
	LD307	**WE864300**	LED RED	SLR-343VCT32	LED	PERFORM		01
	LD308	**WE864300**	LED RED	SLR-343VCT32	LED	PATTERN		01
	LD309	**WE864300**	LED RED	SLR-343VCT32	LED	MASTER		01
	LD310	**WE864300**	LED RED	SLR-343VCT32	LED	MIXING		01
	SW301	**WG31840R**	TACT SWITCH	SKRGAMD010	タクトSW	SF1,ASSIGNABLE SWITCH A		01
	SW302	**WG31840R**	TACT SWITCH	SKRGAMD010	タクトSW	F1,ADD INST TRACK		01
	SW303	**WG31840R**	TACT SWITCH	SKRGAMD010	タクトSW	SF2,ASSIGNABLE SWITCH B		01
	SW304	**WG31840R**	TACT SWITCH	SKRGAMD010	タクトSW	F2,VSTi WINDOW		01
	SW305	**WG31840R**	TACT SWITCH	SKRGAMD010	タクトSW	SF3,ASSIGNABLE SWITCH C		01
	SW306	**WG31840R**	TACT SWITCH	SKRGAMD010	タクトSW	F3,EDIT CH SET		01
	SW307	**WG31840R**	TACT SWITCH	SKRGAMD010	タクトSW	SF4,ASSIGNABLE SWITCH D		01
	SW308	**WG31840R**	TACT SWITCH	SKRGAMD010	タクトSW	F4,AUTOMATION READ		01
	SW309	**WG31840R**	TACT SWITCH	SKRGAMD010	タクトSW	SF5,ASSIGNABLE SWITCH E		01
	SW310	**WG31840R**	TACT SWITCH	SKRGAMD010	タクトSW	F5,AUTOMATION WRITE		01
	SW311	**WG31840R**	TACT SWITCH	SKRGAMD010	タクトSW	SF6,ASSIGNABLE SWITCH F		01
	SW312	**WG31840R**	TACT SWITCH	SKRGAMD010	タクトSW	F6,DELETE		01
	SW313	**WG31840R**	TACT SWITCH	SKRGAMD010	タクトSW	CATEGORY SEARCH,JOG		01

* New Parts (新規部品)

RANK Japan only

PNB(MOXF8),FFC(MOXF8),PNC

REF NO.	PART NO.	DESCRIPTION	部品名	REMARKS	QTY	RANK
SW314	**WG31840R**	TACT SWITCH	SKRGAMD010	タクトSW	FAVORITE,LOCK		01
SW315	**WG31840R**	TACT SWITCH	SKRGAMD010	タクトSW	SHIFT		01
SW316	**WG31840R**	TACT SWITCH	SKRGAMD010	タクトSW	REC		01
SW317	**WG31840R**	TACT SWITCH	SKRGAMD010	タクトSW	Left		01
SW318	**WG31840R**	TACT SWITCH	SKRGAMD010	タクトSW	EXIT		01
SW319	**WG31840R**	TACT SWITCH	SKRGAMD010	タクトSW	Up		01
SW320	**WG31840R**	TACT SWITCH	SKRGAMD010	タクトSW	Down		01
SW321	**WG31840R**	TACT SWITCH	SKRGAMD010	タクトSW	INC		01
SW322	**WG31840R**	TACT SWITCH	SKRGAMD010	タクトSW	Right		01
SW323	**WG31840R**	TACT SWITCH	SKRGAMD010	タクトSW	ENTER,TAP		01
SW324	**WG31840R**	TACT SWITCH	SKRGAMD010	タクトSW	VOICE		01
SW325	**WG31840R**	TACT SWITCH	SKRGAMD010	タクトSW	SONG		01
SW326	**WG31840R**	TACT SWITCH	SKRGAMD010	タクトSW	FILE		01
SW327	**WG31840R**	TACT SWITCH	SKRGAMD010	タクトSW	EDIT,COMPARE		01
SW328	**WG31840R**	TACT SWITCH	SKRGAMD010	タクトSW	PERFORM		01
SW329	**WG31840R**	TACT SWITCH	SKRGAMD010	タクトSW	PATTERN		01
SW330	**WG31840R**	TACT SWITCH	SKRGAMD010	タクトSW	UTILITY		01
SW331	**WG31840R**	TACT SWITCH	SKRGAMD010	タクトSW	JOB		01
SW332	**WG31840R**	TACT SWITCH	SKRGAMD010	タクトSW	MASTER		01
SW333	**WG31840R**	TACT SWITCH	SKRGAMD010	タクトSW	MIXING		01
SW334	**WG31840R**	TACT SWITCH	SKRGAMD010	タクトSW	QUICK SETUP		01
SW335	**WG31840R**	TACT SWITCH	SKRGAMD010	タクトSW	STORE,SCENE STORE		01
	WU871000	CIRCUIT BOARD	PNC	PNCシート	MOXF6/MOXF8	(YC532C0)	10
CN401	--	CONNECTOR	51048 5P TE	ケーブルホルダー		(VI87830)	
CN401	--	CONNECTOR	51048 5P TE	ケーブルホルダー天津		(VZ34170)	
CN402	--	CONNECTOR	51048 13P TE	ケーブルホルダー		(VI87910)	
CN402	--	CONNECTOR	51048 13P TE	ケーブルホルダー天津		(VY66900)	
WH401	--	WIRING ASSEMBLY PNC1	NX26AWG 13P L=600	PNC1束線		(WV71230)	
WH402	--	WIRING ASSEMBLY PNC2	NX26AWG 5P L=580	PNC2束線		(WV71250)	
D401	**VB941200**	DIODE	1SS133,1SS176 TE-5	ダイオード			
-434	**VB941200**	DIODE	1SS133,1SS176 TE-5	ダイオード			
D401	**VD631600**	DIODE	1SS133,176,HSS104	ダイオード			
-434	**VD631600**	DIODE	1SS133,176,HSS104	ダイオード			
LD401	**WE864300**	LED RED	SLR-343VCT32	LED	LAYER		01
LD402	**WE864300**	LED RED	SLR-343VCT32	LED	A,QUICK SETUP 1		01
LD403	**WE864300**	LED RED	SLR-343VCT32	LED	COMMON		01
LD404	**WE864300**	LED RED	SLR-343VCT32	LED	1,PART SELECT		01
LD405	**WE864300**	LED RED	SLR-343VCT32	LED	9,PART MUTE		01
LD406	**WE864300**	LED RED	SLR-343VCT32	LED	SPRIT		01
LD407	**WE864300**	LED RED	SLR-343VCT32	LED	B,QUICK SETUP 2		01
LD408	**WE864300**	LED RED	SLR-343VCT32	LED	2,PART SELECT		01
LD409	**WE864300**	LED RED	SLR-343VCT32	LED	10,PART MUTE		01
LD410	**WE864300**	LED RED	SLR-343VCT32	LED	DRUM ASSIGN		01
LD411	**WE864300**	LED RED	SLR-343VCT32	LED	C,QUICK SETUP 3		01
LD412	**WE864300**	LED RED	SLR-343VCT32	LED	3,PART SELECT		01
LD413	**WE864300**	LED RED	SLR-343VCT32	LED	11,PART MUTE		01
LD414	**WE864300**	LED RED	SLR-343VCT32	LED	D,QUICK SETUP 4		01
LD415	**WE864300**	LED RED	SLR-343VCT32	LED	4,PART SELECT		01
LD416	**WE864300**	LED RED	SLR-343VCT32	LED	12,PART MUTE		01
LD417	**WE864300**	LED RED	SLR-343VCT32	LED	BANK SELECT(DEC)		01
LD418	**WE864300**	LED RED	SLR-343VCT32	LED	E,QUICK SETUP 5		01
LD419	**WE864300**	LED RED	SLR-343VCT32	LED	5,ARP ON/OFF		01
LD420	**WE864300**	LED RED	SLR-343VCT32	LED	13,ARP HOLD		01
LD421	**WE864300**	LED RED	SLR-343VCT32	LED	BANK SELECT(INC)		01
LD422	**WE864300**	LED RED	SLR-343VCT32	LED	F,QUICK SETUP 6		01
LD423	**WE864300**	LED RED	SLR-343VCT32	LED	6,ARP ON/OFF		01
LD424	**WE864300**	LED RED	SLR-343VCT32	LED	14,ARP HOLD		01
LD425	**WE864300**	LED RED	SLR-343VCT32	LED	G		01
LD426	**WE864300**	LED RED	SLR-343VCT32	LED	7,ARP ON/OFF		01
LD427	**WE864300**	LED RED	SLR-343VCT32	LED	15,ARP HOLD		01
LD428	**WE864300**	LED RED	SLR-343VCT32	LED	H		01
LD429	**WE864300**	LED RED	SLR-343VCT32	LED	8,ARP ON/OFF		01
LD430	**WE864300**	LED RED	SLR-343VCT32	LED	16,ARP HOLD		01
LD431	**WE864300**	LED RED	SLR-343VCT32	LED	PATTERN SECTION		01
LD432	**WE864300**	LED RED	SLR-343VCT32	LED	MUTE		01
LD433	**WE864300**	LED RED	SLR-343VCT32	LED	TRACK		01
LD434	**WE864300**	LED RED	SLR-343VCT32	LED	SOLO		01
SW401	**WG31840R**	TACT SWITCH	SKRGAMD010	タクトSW	LAYER		01
SW402	**WG31840R**	TACT SWITCH	SKRGAMD010	タクトSW	A,QUICK SETUP 1		01

＊ New Parts (新規部品)

RANK Japan only

PNC,PS(MOXF6),KEY-IF(MOXF6),LCD(MOXF6),USB(MOXF6)

REF NO.	PART NO.	DESCRIPTION		部品名	REMARKS	QTY	RANK
SW403	WG31840R	TACT SWITCH	SKRGAMD010	タクトSW	COMMON		01
SW404	WG31840R	TACT SWITCH	SKRGAMD010	タクトSW	1,PART SELECT		01
SW405	WG31840R	TACT SWITCH	SKRGAMD010	タクトSW	9,PART MUTE		01
SW406	WG31840R	TACT SWITCH	SKRGAMD010	タクトSW	SPRIT		01
SW407	WG31840R	TACT SWITCH	SKRGAMD010	タクトSW	B,QUICK SETUP 2		01
SW408	WG31840R	TACT SWITCH	SKRGAMD010	タクトSW	2,PART SELECT		01
SW409	WG31840R	TACT SWITCH	SKRGAMD010	タクトSW	10,PART MUTE		01
SW410	WG31840R	TACT SWITCH	SKRGAMD010	タクトSW	DRUM ASSIGN		01
SW411	WG31840R	TACT SWITCH	SKRGAMD010	タクトSW	C,QUICK SETUP 3		01
SW412	WG31840R	TACT SWITCH	SKRGAMD010	タクトSW	3,PART SELECT		01
SW413	WG31840R	TACT SWITCH	SKRGAMD010	タクトSW	11,PART MUTE		01
SW414	WG31840R	TACT SWITCH	SKRGAMD010	タクトSW	D,QUICK SETUP 4		01
SW415	WG31840R	TACT SWITCH	SKRGAMD010	タクトSW	4,PART SELECT		01
SW416	WG31840R	TACT SWITCH	SKRGAMD010	タクトSW	12,PART MUTE		01
SW417	WG31840R	TACT SWITCH	SKRGAMD010	タクトSW	BANK SELECT(DEC)		01
SW418	WG31840R	TACT SWITCH	SKRGAMD010	タクトSW	E,QUICK SETUP 5		01
SW419	WG31840R	TACT SWITCH	SKRGAMD010	タクトSW	5,ARP ON/OFF		01
SW420	WG31840R	TACT SWITCH	SKRGAMD010	タクトSW	13,ARP HOLD		01
SW421	WG31840R	TACT SWITCH	SKRGAMD010	タクトSW	BANK SELECT(INC)		01
SW422	WG31840R	TACT SWITCH	SKRGAMD010	タクトSW	F,QUICK SETUP 6		01
SW423	WG31840R	TACT SWITCH	SKRGAMD010	タクトSW	6,ARP ON/OFF		01
SW424	WG31840R	TACT SWITCH	SKRGAMD010	タクトSW	14,ARP HOLD		01
SW425	WG31840R	TACT SWITCH	SKRGAMD010	タクトSW	G		01
SW426	WG31840R	TACT SWITCH	SKRGAMD010	タクトSW	7,ARP ON/OFF		01
SW427	WG31840R	TACT SWITCH	SKRGAMD010	タクトSW	15,ARP HOLD		01
SW428	WG31840R	TACT SWITCH	SKRGAMD010	タクトSW	H		01
SW429	WG31840R	TACT SWITCH	SKRGAMD010	タクトSW	8,ARP ON/OFF		01
SW430	WG31840R	TACT SWITCH	SKRGAMD010	タクトSW	16,ARP HOLD		01
SW431	WG31840R	TACT SWITCH	SKRGAMD010	タクトSW	PATTERN SECTION		01
SW432	WG31840R	TACT SWITCH	SKRGAMD010	タクトSW	MUTE		01
SW433	WG31840R	TACT SWITCH	SKRGAMD010	タクトSW	TRACK		01
SW434	WG31840R	TACT SWITCH	SKRGAMD010	タクトSW	SOLO		01
	WV188500	CIRCUIT BOARD	PS	PSシート	MOXF6 (WV18840)(YD125D0)		10
	WV188700	CIRCUIT BOARD	KEY-IF	KEY-IFシート	MOXF6 (WV18840)(YD125D0)		10
	WV188800	CIRCUIT BOARD	LCD	LCDシート	MOXF6 (WV18840)(YD125D0)		10
	WW450000	CIRCUIT BOARD	USB	USBシート	MOXF6 (WV18840)(YD125D0)		10
C507	UR749680	ELECTROLYTIC CAPACITOR	6800 25.0V FORM.	ケミコン			
CN501	--	CONNECTOR	XH 15P TE	ベーススツキポスト	(VL84590)		
CN704	VK025600	CONNECTOR	52147 12P TE	ワイヤートラップ			
CN705	VK025100	CONNECTOR	52147 7P TE	ワイヤートラップ			
CN706	VK024900	CONNECTOR	52147 5P TE	ワイヤートラップ			
CN901	V902080R	CONNECTOR	USB 4P SE	USBコネクタB	USB TO HOST		02
CN901	ZC886500	CONNECTOR	USB 4P SE	USBコネクタB			03
CN903	WH382500	CONNECTOR	UAR27 4P SE	USBコネクタ	USB TO DEVICE		01
CN903	WQ353300	CONNECTOR	KM13200073 4P SE	USBコネクタ			
D501	V9917100	DIODE	S3V60-5004P15 FOR.	ダイオード			01
EM501	WA04940R	LC FILTER	DSS6NE32A222Q93A	LCフィルターEMI			01
EM502	WA04940R	LC FILTER	DSS6NE32A222Q93A	LCフィルターEMI			01
EM504	WA04940R	LC FILTER	DSS6NE32A222Q93A	LCフィルターEMI			01
JK501	LB302260	CONNECTOR	HEC0470-01-630	電源コネクタ	12V		
JK501	V655760R	CONNECTOR	HTJ-020-05AZ	電源コネクタ			04
K501	--	DC FIXED ANGLE		DCコネクタ固定金具	(WV19530)		
K901	--	USB ANGLE	DE 8J60	USB金具	(WV23000)		
L501	V679560R	LINE FILTER	BDL40-01	ラインフィルター			02
R506	VC761000	METAL OXIDE FILM RESISTOR	680.0 2W J	酸化金属被膜抵抗			
SW501	VR140800	PUSH SWITCH	SPPJ222200	プッシュSW	POWER		03
TH501	VV45790R	PROTECTOR SWITCH RUE160	RUEF160 1.60A 30V	ポリスイッチ			02
C501	V8085400	CERAMIC CAPACITOR (CHIP)	0.1000 25V K RECT.	チップセラ(B)			
-506	V8085400	CERAMIC CAPACITOR (CHIP)	0.1000 25V K RECT.	チップセラ(B)			
C508	V8085400	CERAMIC CAPACITOR (CHIP)	0.1000 25V K RECT.	チップセラ(B)			
C509	WF547900	CERAMIC CAPACITOR (CHIP)	10.000 25V K KAKUT	チップセラ			01
C511	US062220	CERAMIC CAPACITOR (CHIP)	220P 50V J RECT.	チップセラ(SL)			
C511	V7036600	CERAMIC CAPACITOR (CHIP)	220P 50V J KAKUTE-	チップセラ CH			
C512	V8085400	CERAMIC CAPACITOR (CHIP)	0.1000 25V K RECT.	チップセラ(B)			
C514	V8085400	CERAMIC CAPACITOR (CHIP)	0.1000 25V K RECT.	チップセラ(B)			
C515	V8085400	CERAMIC CAPACITOR (CHIP)	0.1000 25V K RECT.	チップセラ(B)			
C516	UF13847R	ELECTROLYTIC CAPACITOR(CHIP)	470 16V	チップケミコン			02
C517	UF13847R	ELECTROLYTIC CAPACITOR(CHIP)	470 16V	チップケミコン			02
C518	V8085400	CERAMIC CAPACITOR (CHIP)	0.1000 25V K RECT.	チップセラ(B)			

＊ New Parts (新規部品)

RANK Japan only

PS(MOXF6),KEY-IF(MOXF6),LCD(MOXF6),USB(MOXF6)

REF NO.	PART NO.	DESCRIPTION		部品名	REMARKS	QTY	RANK
C519	V8085400	CERAMIC CAPACITOR (CHIP)	0.1000 25V K RECT.	チップセラ（B）			
C521	WK003600	MONOLITHIC CERAMIC CAP(CHIP)	22.0 16V K RECT.	チップ積層セラコン			01
C522	WF547900	CERAMIC CAPACITOR (CHIP)	10.000 25V K KAKUT	チップセラ			01
C523	WK003600	MONOLITHIC CERAMIC CAP(CHIP)	22.0 16V K RECT.	チップ積層セラコン			01
C524	V8085400	CERAMIC CAPACITOR (CHIP)	0.1000 25V K RECT.	チップセラ（B）			
C525	V8085400	CERAMIC CAPACITOR (CHIP)	0.1000 25V K RECT.	チップセラ（B）			
C526	US034680	CERAMIC CAPACITOR (CHIP)	0.0680 16V K RECT.	チップセラ（B）			01
C527	V8085400	CERAMIC CAPACITOR (CHIP)	0.1000 25V K RECT.	チップセラ（B）			
-534	V8085400	CERAMIC CAPACITOR (CHIP)	0.1000 25V K RECT.	チップセラ（B）			
C701	UF038100	CAPACITOR	100 16V	チップケミコン			
C702	US625100	CERAMIC CAPACITOR (CHIP)	0.100 10V K RECT.	チップセラ（BJ）			01
C705	US625100	CERAMIC CAPACITOR (CHIP)	0.100 10V K RECT.	チップセラ（BJ）			01
C707	US625100	CERAMIC CAPACITOR (CHIP)	0.100 10V K RECT.	チップセラ（BJ）			01
C708	US662220	CERAMIC CAPACITOR (CHIP)	220P 50V K RECT.	チップセラ（B）			01
-718	US662220	CERAMIC CAPACITOR (CHIP)	220P 50V K RECT.	チップセラ（B）			01
C719	US634100	CERAMIC CAPACITOR (CHIP)	0.010 16V K RECT.	チップセラ（B）			
C720	US662220	CERAMIC CAPACITOR (CHIP)	220P 50V K RECT.	チップセラ（B）			01
C723	US662220	CERAMIC CAPACITOR (CHIP)	220P 50V K RECT.	チップセラ（B）			01
-732	US662220	CERAMIC CAPACITOR (CHIP)	220P 50V K RECT.	チップセラ（B）			01
C733	US662100	CERAMIC CAPACITOR (CHIP)	100P 50V J RECT.	チップセラ（CH）			
-736	US662100	CERAMIC CAPACITOR (CHIP)	100P 50V J RECT.	チップセラ（CH）			
C802	US625100	CERAMIC CAPACITOR (CHIP)	0.100 10V K RECT.	チップセラ（BJ）			01
C804	US625100	CERAMIC CAPACITOR (CHIP)	0.100 10V K RECT.	チップセラ（BJ）			01
C806	US661270	CERAMIC CAPACITOR (CHIP)	27P 50V J RECT.	チップセラ（CH）			01
C808	US661270	CERAMIC CAPACITOR (CHIP)	27P 50V J RECT.	チップセラ（CH）			01
C810	US661270	CERAMIC CAPACITOR (CHIP)	27P 50V J RECT.	チップセラ（CH）			01
C812	US661270	CERAMIC CAPACITOR (CHIP)	27P 50V J RECT.	チップセラ（CH）			01
C814	US661270	CERAMIC CAPACITOR (CHIP)	27P 50V J RECT.	チップセラ（CH）			01
-817	US661270	CERAMIC CAPACITOR (CHIP)	27P 50V J RECT.	チップセラ（CH）			01
C818	WJ932600	CERAMIC CAPACITOR (CHIP)	2.2 6.3V M KAKUTE-	チップセラコン			01
C819	WN019700	CERAMIC CAPACITOR (CHIP)	2.200 16V K RECT.	チップセラ			
C820	WN019700	CERAMIC CAPACITOR (CHIP)	2.200 16V K RECT.	チップセラ			
C821	WJ932600	CERAMIC CAPACITOR (CHIP)	2.2 6.3V M KAKUTE-	チップセラコン			01
C822	WN019700	CERAMIC CAPACITOR (CHIP)	2.200 16V K RECT.	チップセラ			
-824	WN019700	CERAMIC CAPACITOR (CHIP)	2.200 16V K RECT.	チップセラ			
C825	WJ932600	CERAMIC CAPACITOR (CHIP)	2.2 6.3V M KAKUTE-	チップセラコン			01
-828	WJ932600	CERAMIC CAPACITOR (CHIP)	2.2 6.3V M KAKUTE-	チップセラコン			01
C829	WJ932500	CERAMIC CAPACITOR (CHIP)	1.0 6.3V M KAKUTE-	チップセラコン			
C864	RD45000R	CARBON RESISTOR (CHIP)	0.00 63M J RECT.	チップ抵抗			01
-867	RD45000R	CARBON RESISTOR (CHIP)	0.00 63M J RECT.	チップ抵抗			01
C901	US661220	CERAMIC CAPACITOR (CHIP)	22P 50V J RECT.	チップセラ（CH）			
C902	US661220	CERAMIC CAPACITOR (CHIP)	22P 50V J RECT.	チップセラ（CH）			
C903	US625100	CERAMIC CAPACITOR (CHIP)	0.100 10V K RECT.	チップセラ（BJ）			01
C908	UF038100	CAPACITOR	100 16V	チップケミコン			
C910	US625100	CERAMIC CAPACITOR (CHIP)	0.100 10V K RECT.	チップセラ（BJ）			01
C912	RD45000R	CARBON RESISTOR (CHIP)	0.00 63M J RECT.	チップ抵抗			01
CN701	VT389200	CONNECTOR	PH 11P TE	ベース付ポスト			
CN702	VT389200	CONNECTOR	PH 11P TE	ベース付ポスト			
CN801	V9560600	CONNECTOR	52808 22P TE	FFC／FPCコネク			02
CN802	WU795200	CONNECTOR	6240 40P SE	FPCコネクター			04
CN803	VZ585700	CONNECTOR	ZH 2P TE	ベース付ポスト			
CN902	VT389400	CONNECTOR	PH 13P TE	ベース付ポスト			02
D502	WC962500	DIODE	D1FM3-5053	チップダイオード			
D502	WV472100	DIODE	RB080L-30 TE-	ショットキダイオード			
D503	VN68110R	DIODE	EC10DS4TE12L1A400V	チップダイオード			01
D503	VS20110R	DIODE	D1F60 1A 600V TP	チップダイオード			01
D503	VT532500	DIODE	1SR154-400 TE-25	ダイオード			
D504	V9599200	DIODE	HSU119 TRF-E	チップダイオード			
-506	V9599200	DIODE	HSU119 TRF-E	チップダイオード			
D504	VT332900	DIODE	1SS355 TE-17 TP	ダイオード			
-506	VT332900	DIODE	1SS355 TE-17 TP	ダイオード			
D504	WG139300	DIODE	KDS4148U-RTK/P TE-	ダイオード			
-506	WG139300	DIODE	KDS4148U-RTK/P TE-	ダイオード			
D508	V9599200	DIODE	HSU119 TRF-E	チップダイオード			
D508	VT332900	DIODE	1SS355 TE-17 TP	ダイオード			
D508	WG139300	DIODE	KDS4148U-RTK/P TE-	ダイオード			
D701	V9599200	DIODE	HSU119 TRF-E	チップダイオード			
-706	V9599200	DIODE	HSU119 TRF-E	チップダイオード			
D701	VT332900	DIODE	1SS355 TE-17 TP	ダイオード			
-706	VT332900	DIODE	1SS355 TE-17 TP	ダイオード			

＊ New Parts (新規部品)

RANK Japan only

PS(MOXF6),KEY-IF(MOXF6),LCD(MOXF6),USB(MOXF6)

REF NO.	PART NO.	DESCRIPTION		部品名	REMARKS	QTY	RANK
D701	WG139300	DIODE	KDS4148U-RTK/P TE-	ダイオード			
-706	WG139300	DIODE	KDS4148U-RTK/P TE-	ダイオード			
D708	V9599200	DIODE	HSU119 TRF-E	チップダイオード			
D708	VT332900	DIODE	1SS355 TE-17 TP	ダイオード			
D708	WG139300	DIODE	KDS4148U-RTK/P TE-	ダイオード			
D709	V9599200	DIODE	HSU119 TRF-E	チップダイオード			
D709	VT332900	DIODE	1SS355 TE-17 TP	ダイオード			
D709	WG139300	DIODE	KDS4148U-RTK/P TE-	ダイオード			
D801	V2376600	DIODE	RB500V-40 TAPING	ショットキダイオード			
D801	WJ871600	DIODE	KDR357-RTK/P	ショットキダイオード			01
EM503	WE05620R	EMI FILTER (CHIP)	NFM21PC105B1A3D	エミフィルチップ			01
EM505	WE05620R	EMI FILTER (CHIP)	NFM21PC105B1A3D	エミフィルチップ			01
EM701	WE05620R	EMI FILTER (CHIP)	NFM21PC105B1A3D	エミフィルチップ			01
EM802	WE05620R	EMI FILTER (CHIP)	NFM21PC105B1A3D	エミフィルチップ			01
EM803	WE05620R	EMI FILTER (CHIP)	NFM21PC105B1A3D	エミフィルチップ			01
EM901	WE05620R	EMI FILTER (CHIP)	NFM21PC105B1A3D	エミフィルチップ			01
IC501	YA977A00	IC	BD45352G-TR	IC	VOLTAGE DETECTOR		01
IC502	YA849A00	IC	SI-8205NHD-TL	IC	REGULATOR +5V-+24V		05
IC503	X8331A00	IC	BA90BC0FP-E2	IC	REGULATOR +9V		03
IC503	XT441A0R	IC	UPC2909T-E1-AZ	IC			03
IC701	X003120R	IC	UPD780031AYGK-N04-	IC	E-LKS		05
L503	WH175300	COIL INDUCTOR CHIP	10U B966AS-100M	チップインダクタ			01
L701	WK139000	CHIP INDUCTANCE	600 BK1005HM601-T	チップインダクタ			01
-703	WK139000	CHIP INDUCTANCE	600 BK1005HM601-T	チップインダクタ			01
L804	WK139000	CHIP INDUCTANCE	600 BK1005HM601-T	チップインダクタ			01
-816	WK139000	CHIP INDUCTANCE	600 BK1005HM601-T	チップインダクタ			01
L903	WG834800	COIL FIXED	DLW21HN900SQ2L	コイル			01
L903	WR355200	COIL FIXED Y	ACM2012-900-2P-T00	コモンモードコイル			01
L903	WZ348200	COIL FIXED	SDCW2012-2-900TF 3	コモンモードコイル			
R501	RD15615R	CARBON RESISTOR (CHIP)	1.5K 1/4 J TP	チップ抵抗			
R502	RD358100	CARBON RESISTOR (CHIP)	100.0K 63M J RECT.	チップ抵抗			01
R503	RD357150	CARBON RESISTOR (CHIP)	15.0K 63M J RECT.	チップ抵抗			
R504	RD357100	CARBON RESISTOR (CHIP)	10.0K 63M J RECT.	チップ抵抗			
R505	RD357470	CARBON RESISTOR (CHIP)	47.0K 63M J RECT.	チップ抵抗			
R507	RD357100	CARBON RESISTOR (CHIP)	10.0K 63M J RECT.	チップ抵抗			
R508	RD358150	CARBON RESISTOR (CHIP)	150.0K 63M J RECT.	チップ抵抗			
R509	RD357100	CARBON RESISTOR (CHIP)	10.0K 63M J RECT.	チップ抵抗			
R510	RD356560	CARBON RESISTOR (CHIP)	5.6K 63M J RECT.	チップ抵抗			
R511	RD357220	CARBON RESISTOR (CHIP)	22.0K 63M J RECT.	チップ抵抗			
R512	RD355100	CARBON RESISTOR (CHIP)	100.0 63M J RECT.	チップ抵抗			
R513	RF356560	CARBON RESISTOR (CHIP)	5.6K D 1608	チップ抵抗			
R513	RF456560	CARBON RESISTOR (CHIP)	5.6K D RECT.	チップ抵抗			
R514	RF356560	CARBON RESISTOR (CHIP)	5.6K D 1608	チップ抵抗			
R514	RF456560	CARBON RESISTOR (CHIP)	5.6K D RECT.	チップ抵抗			
R515	RF356120	CARBON RESISTOR (CHIP)	1.2K D 1608	チップ抵抗			
R515	RF456120	CARBON RESISTOR (CHIP)	1.2K D 1608	チップ抵抗			
R516	RD356100	CARBON RESISTOR (CHIP)	1.0K 63M J RECT.	チップ抵抗			01
R517	RD357220	CARBON RESISTOR (CHIP)	22.0K 63M J RECT.	チップ抵抗			
R519	RD357330	CARBON RESISTOR (CHIP)	33.0K 63M J RECT.	チップ抵抗			
R520	RD357120	CARBON RESISTOR (CHIP)	12.0K 63M J RECT.	チップ抵抗			
R521	RD350000	CARBON RESISTOR (CHIP)	0 63M J RECT.	チップ抵抗			
R522	RD356220	CARBON RESISTOR (CHIP)	2.2K 63M J RECT.	チップ抵抗			01
R523	RD356220	CARBON RESISTOR (CHIP)	2.2K 63M J RECT.	チップ抵抗			01
R524	RD358100	CARBON RESISTOR (CHIP)	100.0K 63M J RECT.	チップ抵抗			01
R525	RD357100	CARBON RESISTOR (CHIP)	10.0K 63M J RECT.	チップ抵抗			
R526	RD357100	CARBON RESISTOR (CHIP)	10.0K 63M J RECT.	チップ抵抗			
R527	RD15615R	CARBON RESISTOR (CHIP)	1.5K 1/4 J TP	チップ抵抗			
R530	RD357100	CARBON RESISTOR (CHIP)	10.0K 63M J RECT.	チップ抵抗			
R531	RD357470	CARBON RESISTOR (CHIP)	47.0K 63M J RECT.	チップ抵抗			
R532	RD358180	CARBON RESISTOR (CHIP)	180.0K 63M J RECT.	チップ抵抗			01
R701	RD454330	CARBON RESISTOR (CHIP)	33.0 63M J RECT.	チップ抵抗			
R702	RD454330	CARBON RESISTOR (CHIP)	33.0 63M J RECT.	チップ抵抗			
R703	RD457100	CARBON RESISTOR (CHIP)	10.0K 63M J RECT.	チップ抵抗			
-714	RD457100	CARBON RESISTOR (CHIP)	10.0K 63M J RECT.	チップ抵抗			
R718	RD45000R	CARBON RESISTOR (CHIP)	0.00 63M J RECT.	チップ抵抗			01
R719	RD456100	CARBON RESISTOR (CHIP)	1.0K 63M J RECT.	チップ抵抗			
R720	RD454330	CARBON RESISTOR (CHIP)	33.0 63M J RECT.	チップ抵抗			
R721	RD454330	CARBON RESISTOR (CHIP)	33.0 63M J RECT.	チップ抵抗			
R722	RD45000R	CARBON RESISTOR (CHIP)	0.00 63M J RECT.	チップ抵抗			01
-732	RD45000R	CARBON RESISTOR (CHIP)	0.00 63M J RECT.	チップ抵抗			01

＊ New Parts (新規部品)

RANK Japan only

PS(MOXF6),KEY-IF(MOXF6),LCD(MOXF6),USB(MOXF6),PS(MOXF8),LCD(MOXF8),USB(MOXF8)

REF NO.	PART NO.	DESCRIPTION		部品名	REMARKS	QTY	RANK
R801	**RD455100**	CARBON RESISTOR (CHIP)	100.0 63M J RECT.	チップ抵抗			
-813	**RD455100**	CARBON RESISTOR (CHIP)	100.0 63M J RECT.	チップ抵抗			
R814	**RD459100**	CARBON RESISTOR (CHIP)	1.0M 63M J RECT.	チップ抵抗			
R901	**RD457100**	CARBON RESISTOR (CHIP)	10.0K 63M J RECT.	チップ抵抗			
R906	**RD150000**	CARBON RESISTOR (CHIP)	0.0 1/4 J TP	チップ抵抗			
TR501	**WK752300**	TRANSISTOR	ISA1235AC1-T112-1E	トランジスタ			01
TR502	**WE904300**	TRANSISTOR	2SA1244	トランジスタ 2SA			02
TR503	**VV92540R**	TRANSISTOR	2SC2712-GR(TE85L,F	チップトランジスタ			01
-506	**VV92540R**	TRANSISTOR	2SC2712-GR(TE85L,F	チップトランジスタ			01
TR503	**WC529400**	TRANSISTOR	KTC3875S-Y,GR-RTK/	トランジスタ			
-506	**WC529400**	TRANSISTOR	KTC3875S-Y,GR-RTK/	トランジスタ			
TR507	**WK752300**	TRANSISTOR	ISA1235AC1-T112-1E	トランジスタ			01
TR508	**VG013300**	TRANSISTOR	1132 82-390 TP	トランジスタ 2SB			
TR508	**VQ987100**	TRANSISTOR	2SB1121S,T/R,S,T,U	チップトランジスタ			
X701	**WM775700**	CERAMIC RESONATOR 8.38MHz	8.38M CSTCE8M38G55	セラミック振動子			01
ZD501	**VU172000**	ZENER DIODE	UDZS5.6BTE-17 5.6V	ツェナーダイオード			
	WU871200	CIRCUIT BOARD	PS	PSシート	MOXF8 (WU87110)(YD125D0)		11
	WU871500	CIRCUIT BOARD	LCD	LCDシート	MOXF8 (WU87110)(YD125D0)		11
	WW096700	CIRCUIT BOARD	USB	USBシート	MOXF8 (WU87110)(YD125D0)		11
C507	**UR749680**	ELECTROLYTIC CAPACITOR	6800 25.0V FORM.	ケミコン			
CN501	**--**	CONNECTOR	XH 15P TE	ベーステツキポスト	(VL84590)		
CN901	**V902080R**	CONNECTOR	USB 4P SE	USBコネクタ B	USB TO HOST		02
CN901	**ZC886500**	CONNECTOR	USB 4P SE	USBコネクタ B			03
CN903	**WH382500**	CONNECTOR	UAR27 4P SE	USBコネクタ	USB TO DEVICE		01
CN903	**WQ353300**	CONNECTOR	KM13200073 4P SE	USBコネクタ			
D501	**V9917100**	DIODE	S3V60-5004P15 FOR.	ダイオード			01
EM501	**WA04940R**	LC FILTER	DSS6NE32A222Q93A	LCフィルターEMI			01
EM502	**WA04940R**	LC FILTER	DSS6NE32A222Q93A	LCフィルターEMI			01
EM504	**WA04940R**	LC FILTER	DSS6NE32A222Q93A	LCフィルターEMI			01
JK501	**LB302260**	CONNECTOR	HEC0470-01-630	電源コネクタ	12V		
JK501	**V655760R**	CONNECTOR	HTJ-020-05AZ	電源コネクタ			04
K501	**--**	DC FIXED ANGLE		DCコネクタ固定金具	(WV19530)		
K901	**--**	USB ANGLE	DE 8J60	USB金具	(WV23000)		
L501	**V679560R**	LINE FILTER	BDL40-01	ラインフィルター			02
R506	**VC761000**	METAL OXIDE FILM RESISTOR	680.0 2W J	酸化金属被膜抵抗			
SW501	**VR140800**	PUSH SWITCH	SPPJ222200	プッシュSW	POWER		03
TH501	**VV45790R**	PROTECTOR SWITCH RUE160	RUEF160 1.60A 30V	ポリスイッチ			02
C501	**V8085400**	CERAMIC CAPACITOR (CHIP)	0.1000 25V K RECT.	チップセラ(B)			
-506	**V8085400**	CERAMIC CAPACITOR (CHIP)	0.1000 25V K RECT.	チップセラ(B)			
C508	**V8085400**	CERAMIC CAPACITOR (CHIP)	0.1000 25V K RECT.	チップセラ(B)			
C509	**WF547900**	CERAMIC CAPACITOR (CHIP)	10.000 25V K KAKUT	チップセラ			01
C511	**US062220**	CERAMIC CAPACITOR (CHIP)	220P 50V J RECT.	チップセラ(SL)			
C511	**V7036600**	CERAMIC CAPACITOR (CHIP)	220P 50V J KAKUTE-	チップセラ CH			
C512	**V8085400**	CERAMIC CAPACITOR (CHIP)	0.1000 25V K RECT.	チップセラ(B)			
C514	**V8085400**	CERAMIC CAPACITOR (CHIP)	0.1000 25V K RECT.	チップセラ(B)			
C515	**V8085400**	CERAMIC CAPACITOR (CHIP)	0.1000 25V K RECT.	チップセラ(B)			
C516	**UF13847R**	ELECTROLYTIC CAPACITOR(CHIP)	470 16V	チップケミコン			02
C517	**UF13847R**	ELECTROLYTIC CAPACITOR(CHIP)	470 16V	チップケミコン			02
C518	**V8085400**	CERAMIC CAPACITOR (CHIP)	0.1000 25V K RECT.	チップセラ(B)			
C519	**V8085400**	CERAMIC CAPACITOR (CHIP)	0.1000 25V K RECT.	チップセラ(B)			
C521	**WK003600**	MONOLITHIC CERAMIC CAP(CHIP)	22.0 16V K RECT.	チップ積層セラコン			01
C522	**WF547900**	CERAMIC CAPACITOR (CHIP)	10.000 25V K KAKUT	チップセラ			01
C523	**WK003600**	MONOLITHIC CERAMIC CAP(CHIP)	22.0 16V K RECT.	チップ積層セラコン			01
C524	**V8085400**	CERAMIC CAPACITOR (CHIP)	0.1000 25V K RECT.	チップセラ(B)			
C525	**V8085400**	CERAMIC CAPACITOR (CHIP)	0.1000 25V K RECT.	チップセラ(B)			
C526	**US034680**	CERAMIC CAPACITOR (CHIP)	0.0680 16V K RECT.	チップセラ(B)			01
C527	**V8085400**	CERAMIC CAPACITOR (CHIP)	0.1000 25V K RECT.	チップセラ(B)			
-534	**V8085400**	CERAMIC CAPACITOR (CHIP)	0.1000 25V K RECT.	チップセラ(B)			
C802	**US625100**	CERAMIC CAPACITOR (CHIP)	0.100 10V K RECT.	チップセラ(BJ)			01
C804	**US625100**	CERAMIC CAPACITOR (CHIP)	0.100 10V K RECT.	チップセラ(BJ)			01
C806	**US661270**	CERAMIC CAPACITOR (CHIP)	27P 50V J RECT.	チップセラ(CH)			01
C808	**US661270**	CERAMIC CAPACITOR (CHIP)	27P 50V J RECT.	チップセラ(CH)			01
C810	**US661270**	CERAMIC CAPACITOR (CHIP)	27P 50V J RECT.	チップセラ(CH)			01
C812	**US661270**	CERAMIC CAPACITOR (CHIP)	27P 50V J RECT.	チップセラ(CH)			01
C814	**US661270**	CERAMIC CAPACITOR (CHIP)	27P 50V J RECT.	チップセラ(CH)			01
-817	**US661270**	CERAMIC CAPACITOR (CHIP)	27P 50V J RECT.	チップセラ(CH)			01
C818	**WJ932600**	CERAMIC CAPACITOR (CHIP)	2.2 6.3V M KAKUTE-	チップセラコン			01
C819	**WN019700**	CERAMIC CAPACITOR (CHIP)	2.200 16V K RECT.	チップセラ			
C820	**WN019700**	CERAMIC CAPACITOR (CHIP)	2.200 16V K RECT.	チップセラ			

＊ New Parts (新規部品)

RANK Japan only

PS(MOXF8),LCD(MOXF8),USB(MOXF8)

REF NO.	PART NO.	DESCRIPTION		部品名	REMARKS	QTY	RANK
C821	WJ932600	CERAMIC CAPACITOR (CHIP)	2.2 6.3V M KAKUTE-	チップセラコン			01
C822	WN019700	CERAMIC CAPACITOR (CHIP)	2.200 16V K RECT.	チップセラ			
-824	WN019700	CERAMIC CAPACITOR (CHIP)	2.200 16V K RECT.	チップセラ			
C825	WJ932600	CERAMIC CAPACITOR (CHIP)	2.2 6.3V M KAKUTE-	チップセラコン			01
-828	WJ932600	CERAMIC CAPACITOR (CHIP)	2.2 6.3V M KAKUTE-	チップセラコン			01
C829	WJ932500	CERAMIC CAPACITOR (CHIP)	1.0 6.3V M KAKUTE-	チップセラコン			
C830	UF038100	CAPACITOR	100 16V	チップケミコン			
C831	US625100	CERAMIC CAPACITOR (CHIP)	0.100 10V K RECT.	チップセラ(BJ)			01
C834	US625100	CERAMIC CAPACITOR (CHIP)	0.100 10V K RECT.	チップセラ(BJ)			01
C835	US625100	CERAMIC CAPACITOR (CHIP)	0.100 10V K RECT.	チップセラ(BJ)			01
C836	US634100	CERAMIC CAPACITOR (CHIP)	0.010 16V K RECT.	チップセラ(B)			
C837	US662100	CERAMIC CAPACITOR (CHIP)	100P 50V J RECT.	チップセラ(CH)			
-863	US662100	CERAMIC CAPACITOR (CHIP)	100P 50V J RECT.	チップセラ(CH)			
C868	US662100	CERAMIC CAPACITOR (CHIP)	100P 50V J RECT.	チップセラ(CH)			
C869	US662100	CERAMIC CAPACITOR (CHIP)	100P 50V J RECT.	チップセラ(CH)			
C901	US661220	CERAMIC CAPACITOR (CHIP)	22P 50V J RECT.	チップセラ(CH)			
C902	US661220	CERAMIC CAPACITOR (CHIP)	22P 50V J RECT.	チップセラ(CH)			
C903	US625100	CERAMIC CAPACITOR (CHIP)	0.100 10V K RECT.	チップセラ(BJ)			01
C908	UF038100	CAPACITOR	100 16V	チップケミコン			
C910	US625100	CERAMIC CAPACITOR (CHIP)	0.100 10V K RECT.	チップセラ(BJ)			01
C912	RD45000R	CARBON RESISTOR (CHIP)	0.00 63M J RECT.	チップ抵抗			01
CN801	V9560600	CONNECTOR	52808 22P TE	FFC/FPCコネク			02
CN802	WU795200	CONNECTOR	6240 40P SE	FPCコネクター			04
CN803	VZ585700	CONNECTOR	ZH 2P TE	ベース付ポスト			
CN804	VT389200	CONNECTOR	PH 11P TE	ベース付ポスト			
CN805	VT389200	CONNECTOR	PH 11P TE	ベース付ポスト			
CN806	WC199700	CONNECTOR	52808 27P TE	FFC/FPCコネク			03
CN902	--	CONNECTOR	PH 13P TE	ベース付ポスト	(VT38940)		
D502	WC962500	DIODE	D1FM3-5053	チップダイオード			
D502	WV472100	DIODE	RB080L-30 TE-	ショットキダイオード			
D503	VN68110R	DIODE	EC10DS4TE12L1A400V	チップダイオード			01
D503	VS20110R	DIODE	D1F60 1A 600V TP	チップダイオード			01
D503	VT532500	DIODE	1SR154-400 TE-25	ダイオード			
D504	V9599200	DIODE	HSU119 TRF-E	チップダイオード			
-506	V9599200	DIODE	HSU119 TRF-E	チップダイオード			
D504	VT332900	DIODE	1SS355 TE-17 TP	ダイオード			
-506	VT332900	DIODE	1SS355 TE-17 TP	ダイオード			
D504	WG139300	DIODE	KDS4148U-RTK/P TE-	ダイオード			
-506	WG139300	DIODE	KDS4148U-RTK/P TE-	ダイオード			
D508	V9599200	DIODE	HSU119 TRF-E	チップダイオード			
D508	VT332900	DIODE	1SS355 TE-17 TP	ダイオード			
D508	WG139300	DIODE	KDS4148U-RTK/P TE-	ダイオード			
D801	V2376600	DIODE	RB500V-40 TAPING	ショットキダイオード			
D801	WJ871600	DIODE	KDR357-RTK/P	ショットキダイオード			01
D802	V9599200	DIODE	HSU119 TRF-E	チップダイオード			
-810	V9599200	DIODE	HSU119 TRF-E	チップダイオード			
D802	VT332900	DIODE	1SS355 TE-17 TP	ダイオード			
-810	VT332900	DIODE	1SS355 TE-17 TP	ダイオード			
D802	WG139300	DIODE	KDS4148U-RTK/P TE-	ダイオード			
-810	WG139300	DIODE	KDS4148U-RTK/P TE-	ダイオード			
EM503	WE05620R	EMI FILTER (CHIP)	NFM21PC105B1A3D	エミフィルチップ			01
EM505	WE05620R	EMI FILTER (CHIP)	NFM21PC105B1A3D	エミフィルチップ			01
EM801	WE05620R	EMI FILTER (CHIP)	NFM21PC105B1A3D	エミフィルチップ			01
-803	WE05620R	EMI FILTER (CHIP)	NFM21PC105B1A3D	エミフィルチップ			01
EM901	WE05620R	EMI FILTER (CHIP)	NFM21PC105B1A3D	エミフィルチップ			01
IC501	YA977A00	IC	BD45352G-TR	IC	VOLTAGE DETECTOR		01
IC502	YA849A00	IC	SI-8205NHD-TL	IC	REGULATOR +5V-+24V		05
IC503	X8331A00	IC	BA90BC0FP-E2	IC	REGULATOR +9V		03
IC503	XT441A0R	IC	UPC2909T-E1-AZ	IC			03
IC801	X003120R	IC	UPD780031AYGK-N04-	IC	E-LKS		05
L503	WH175300	COIL INDUCTOR CHIP	10U B966AS-100M	チップインダクタ			01
L801	WK139000	CHIP INDUCTANCE	600 BK1005HM601-T	チップインダクタ			01
-816	WK139000	CHIP INDUCTANCE	600 BK1005HM601-T	チップインダクタ			01
L903	WG834800	COIL FIXED	DLW21HN900SQ2L	コイル			01
L903	WR355200	COIL FIXED Y	ACM2012-900-2P-T00	コモンモードコイル			01
L903	WZ348200	COIL FIXED	SDCW2012-2-900TF 3	コモンモードコイル			
R501	RD15615R	CARBON RESISTOR (CHIP)	1.5K 1/4 J TP	チップ抵抗			
R502	RD358100	CARBON RESISTOR (CHIP)	100.0K 63M J RECT.	チップ抵抗			01
R503	RD357150	CARBON RESISTOR (CHIP)	15.0K 63M J RECT.	チップ抵抗			
R504	RD357100	CARBON RESISTOR (CHIP)	10.0K 63M J RECT.	チップ抵抗			

* New Parts (新規部品)

RANK Japan only

PS(MOXF8),LCD(MOXF8),USB(MOXF8)

	REF NO.	PART NO.	DESCRIPTION	部品名	REMARKS	QTY	RANK
	R505	**RD357470**	CARBON RESISTOR (CHIP)	47.0K 63M J RECT. チップ抵抗			
	R507	**RD357100**	CARBON RESISTOR (CHIP)	10.0K 63M J RECT. チップ抵抗			
	R508	**RD358150**	CARBON RESISTOR (CHIP)	150.0K 63M J RECT. チップ抵抗			
	R509	**RD357100**	CARBON RESISTOR (CHIP)	10.0K 63M J RECT. チップ抵抗			
	R510	**RD356560**	CARBON RESISTOR (CHIP)	5.6K 63M J RECT. チップ抵抗			
	R511	**RD357220**	CARBON RESISTOR (CHIP)	22.0K 63M J RECT. チップ抵抗			
	R512	**RD355100**	CARBON RESISTOR (CHIP)	100.0 63M J RECT. チップ抵抗			
	R513	**RF356560**	CARBON RESISTOR (CHIP)	5.6K D 1608 チップ抵抗			
	R513	**RF456560**	CARBON RESISTOR (CHIP)	5.6K D RECT. チップ抵抗			
	R514	**RF356560**	CARBON RESISTOR (CHIP)	5.6K D 1608 チップ抵抗			
	R514	**RF456560**	CARBON RESISTOR (CHIP)	5.6K D RECT. チップ抵抗			
	R515	**RF356120**	CARBON RESISTOR (CHIP)	1.2K D 1608 チップ抵抗			
	R515	**RF456120**	CARBON RESISTOR (CHIP)	1.2K D 1608 チップ抵抗			
	R516	**RD356100**	CARBON RESISTOR (CHIP)	1.0K 63M J RECT. チップ抵抗			01
	R517	**RD357220**	CARBON RESISTOR (CHIP)	22.0K 63M J RECT. チップ抵抗			
	R519	**RD357330**	CARBON RESISTOR (CHIP)	33.0K 63M J RECT. チップ抵抗			
	R520	**RD357120**	CARBON RESISTOR (CHIP)	12.0K 63M J RECT. チップ抵抗			
	R521	**RD350000**	CARBON RESISTOR (CHIP)	0 63M J RECT. チップ抵抗			
	R522	**RD356220**	CARBON RESISTOR (CHIP)	2.2K 63M J RECT. チップ抵抗			01
	R523	**RD356220**	CARBON RESISTOR (CHIP)	2.2K 63M J RECT. チップ抵抗			01
	R524	**RD358100**	CARBON RESISTOR (CHIP)	100.0K 63M J RECT. チップ抵抗			01
	R525	**RD357100**	CARBON RESISTOR (CHIP)	10.0K 63M J RECT. チップ抵抗			
	R526	**RD357100**	CARBON RESISTOR (CHIP)	10.0K 63M J RECT. チップ抵抗			
	R527	**RD15615R**	CARBON RESISTOR (CHIP)	1.5K 1/4 J TP チップ抵抗			
	R530	**RD357100**	CARBON RESISTOR (CHIP)	10.0K 63M J RECT. チップ抵抗			
	R531	**RD357470**	CARBON RESISTOR (CHIP)	47.0K 63M J RECT. チップ抵抗			
	R532	**RD358180**	CARBON RESISTOR (CHIP)	180.0K 63M J RECT. チップ抵抗			01
	R801	**RD455100**	CARBON RESISTOR (CHIP)	100.0 63M J RECT. チップ抵抗			
	-813	**RD455100**	CARBON RESISTOR (CHIP)	100.0 63M J RECT. チップ抵抗			
	R814	**RD459100**	CARBON RESISTOR (CHIP)	1.0M 63M J RECT. チップ抵抗			
	R815	**RD454330**	CARBON RESISTOR (CHIP)	33.0 63M J RECT. チップ抵抗			
	R816	**RD454330**	CARBON RESISTOR (CHIP)	33.0 63M J RECT. チップ抵抗			
	R817	**RD457100**	CARBON RESISTOR (CHIP)	10.0K 63M J RECT. チップ抵抗			
	-828	**RD457100**	CARBON RESISTOR (CHIP)	10.0K 63M J RECT. チップ抵抗			
	R829	**RD45000R**	CARBON RESISTOR (CHIP)	0.00 63M J RECT. チップ抵抗			01
	R830	**RD456100**	CARBON RESISTOR (CHIP)	1.0K 63M J RECT. チップ抵抗			
	R831	**RD454330**	CARBON RESISTOR (CHIP)	33.0 63M J RECT. チップ抵抗			
	R832	**RD454330**	CARBON RESISTOR (CHIP)	33.0 63M J RECT. チップ抵抗			
	R901	**RD457100**	CARBON RESISTOR (CHIP)	10.0K 63M J RECT. チップ抵抗			
	R906	**RD150000**	CARBON RESISTOR (CHIP)	0.0 1/4 J TP チップ抵抗			
	TR501	**WK752300**	TRANSISTOR	ISA1235AC1-T112-1E トランジスタ			01
	TR502	**WE904300**	TRANSISTOR	2SA1244 トランジスタ 2SA			02
	TR503	**VV92540R**	TRANSISTOR	2SC2712-GR(TE85L,F チップトランジスタ			01
	-506	**VV92540R**	TRANSISTOR	2SC2712-GR(TE85L,F チップトランジスタ			01
	TR503	**WC529400**	TRANSISTOR	KTC3875S-Y,GR-RTK/ トランジスタ			
	-506	**WC529400**	TRANSISTOR	KTC3875S-Y,GR-RTK/ トランジスタ			
	TR507	**WK752300**	TRANSISTOR	ISA1235AC1-T112-1E トランジスタ			01
	TR508	**VG013300**	TRANSISTOR	1132 82-390 TP トランジスタ 2SB			
	TR508	**VQ987100**	TRANSISTOR	2SB1121S,T/R,S,T,U チップトランジスタ			
	X801	**WM775700**	CERAMIC RESONATOR 8.38MHz	8.38M CSTCE8M38G55 セラミック振動子			01
⚠	ZD501	**VU172000**	ZENER DIODE	UDZS5.6BTE-17 5.6V ツェナーダイオード			
⚠		**WR526801**	AC ADAPTOR	PA-150A J AC アダプター	J		99
⚠		**WK014700**	AC ADAPTOR	PA-150U U AC アダプター	U		08
⚠		**WR527000**	AC ADAPTOR	PA-150A E AC アダプター	E		10
⚠		**WR527100**	AC ADAPTOR	PA-150A B AC アダプター	B		11
⚠		**WU356400**	AC ADOPTOR	PA-150A K AC アダプター	K		08
⚠		**--**	AC ADAPTOR	PA-150A CHN AC アダプター	O (WR52720)		
*		**ZF442000**	CRYSTAL DISPLAY	SD019-20A 液晶ディスプレイ			
		VQ764300	ROTARY VARIABLE RESISTOR	TOKU 10.0K RK16311 ロータリーVR			03
		VN24540R	VARIABLE RESISTOR 10K	TOKU 10.0K RK16311 ロータリーVR			03
		V3413601	RUBBER CONTACT	16N-2M OCT 2M 接点ゴム16N2M	MOXF6	4	04
		V747740R	RUBBER CONTACT 16N-2M	M 13K 2M 接点ゴム16N2M	C1-B1,C2-B2,C3-B3,C4-B4 MOXF6 C5-C6		04
		WF212202	RUBBER CONTACT	GHL OCT 2M 接点ゴムOCT	MOXF8 C#0-C1,C#1-C2,C#2-C3, C#3-C4,C#4-C5,C#5-C6,	7	05

＊ New Parts (新規部品)

RANK Japan only

REF NO.	PART NO.	DESCRIPTION		部　　品　　名	REMARKS	QTY	RANK
	WF212402	RUBBER CONTACT	GHL A-C 2M	接　点　ゴ　ム　A　－　C	C#6-C7 MOXF8 A-1-C0		05

＊ New Parts (新規部品)

RANK　Japan only

MUSIC PRODUCTION SYNTHESIZER

MOXF6/MOXF8

OVERALL CIRCUIT DIAGRAM

MOXF6

MOXF8

- BLOCK DIAGRAM & CIRCUIT BOARD LAYOUT & WIRING 1
- CIRCUIT BOARD LAYOUT & WIRING 2
- OVERALL CIRCUIT DIAGRAM 1/23-12/23 (DM 1/12-12/12) 4-15
- OVERALL CIRCUIT DIAGRAM 13/23-14/23 (JK 1/2-2/2) 16-17
- OVERALL CIRCUIT DIAGRAM 15/23 (PNA) 18
- OVERALL CIRCUIT DIAGRAM 16/23 (PNB) 19
- OVERALL CIRCUIT DIAGRAM 17/23 (PNC) 20
- OVERALL CIRCUIT DIAGRAM 18/23 (PS) 21
- OVERALL CIRCUIT DIAGRAM 19/23 (KEY-IF) 22
- OVERALL CIRCUIT DIAGRAM 20/23 (LCD) 23
- OVERALL CIRCUIT DIAGRAM 21/23 (USB) 24
- OVERALL CIRCUIT DIAGRAM 22/23 (61H, 61L) 25
- OVERALL CIRCUIT DIAGRAM 23/23 (GHL88H, GHL88L, GHL88M) 26

SY 012095

YAMAHA
HAMAMATSU, JAPAN
A①Printed in Japan '13.09

MOXF6/MOXF8 BLOCK DIAGRAM

Notation for Circuit Diagrams

1 How to identify inter-circuit connectors

Ex.1

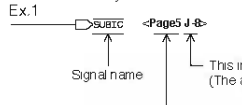

Ex.2 (DM circuit diagram)

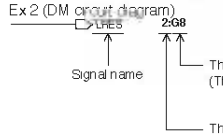

■ WARNING

Components having special characteristics are marked ⚠ and must be replaced with parts having specification equal to those originally installed

■ 安全上の注意

⚠印の部品は、安全を維持するために重要な部品です。
交換する場合は、安全のため必ず指定の部品をご使用ください。

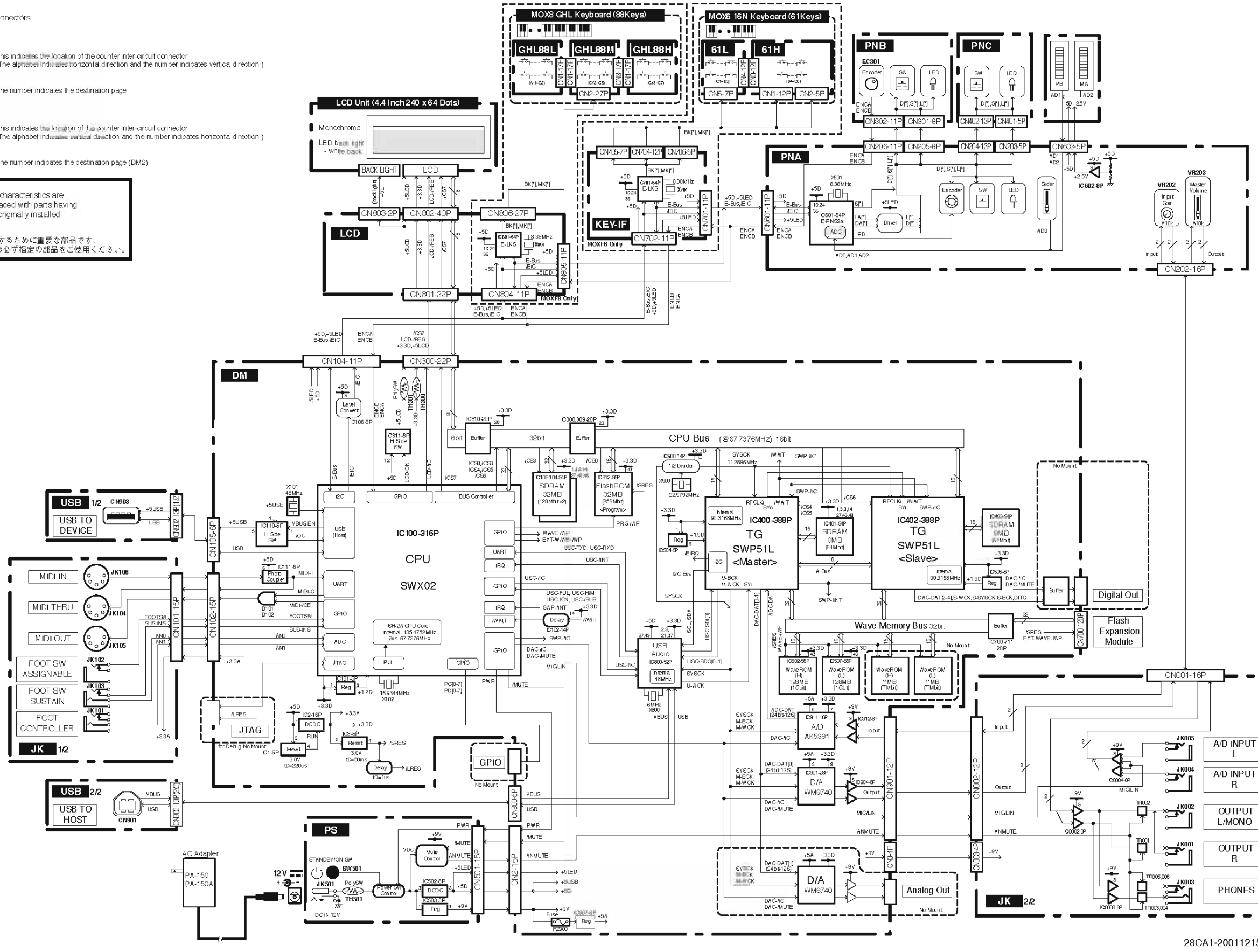

28CA1-2001121518

■ MOXF6 CIRCUIT BOARD LAYOUT & WIRING

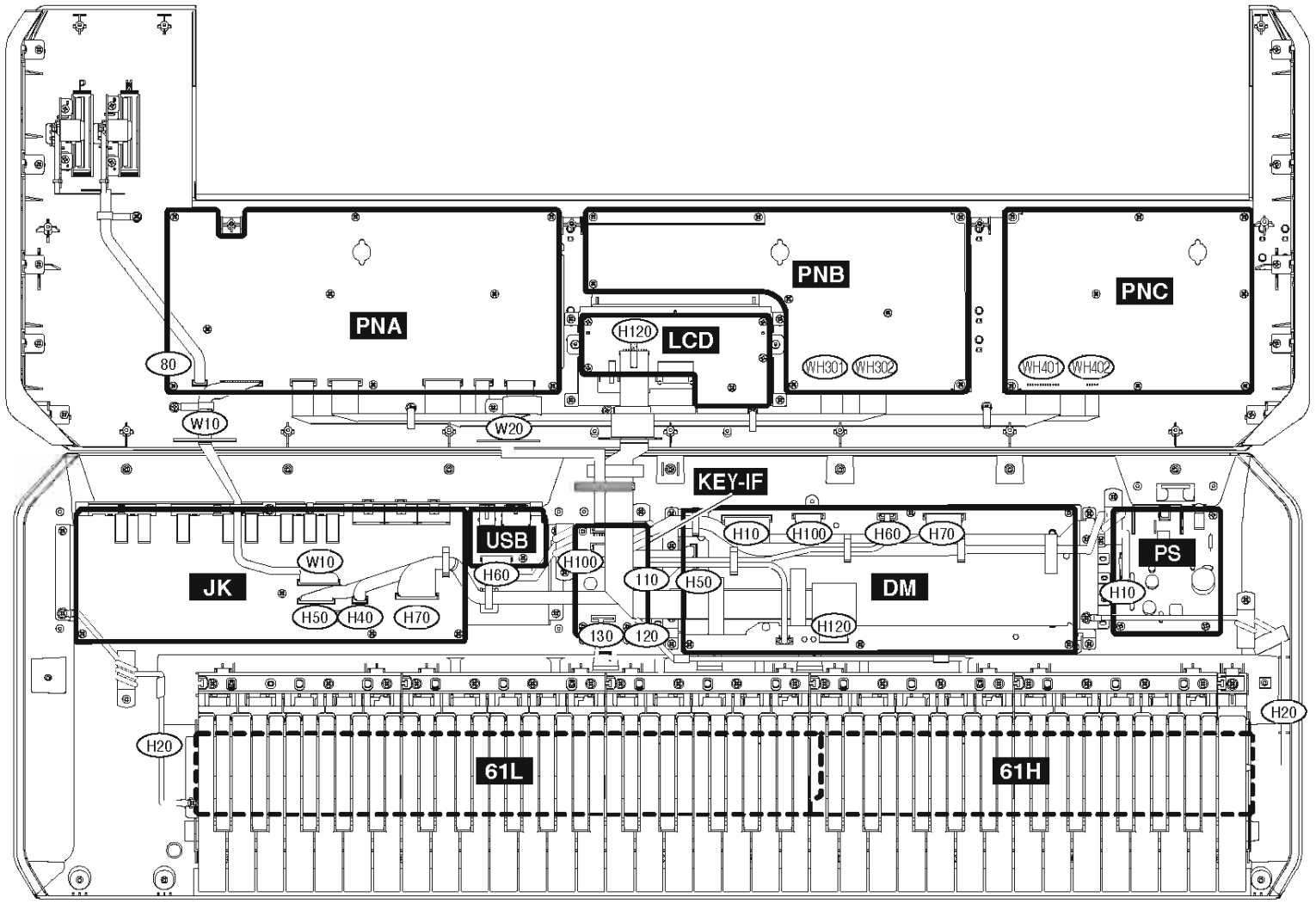

2NC-ZG44010-1 /1

Location (ロケーション)	Part No. (部品番号)	Assembly (束線)	Destination (行き先)		Remarks (備考)
WH401	(WV71230)	Wiring Assembly PNC1	PNC CN402	PNA CN204	Match the edge mark of wire to the pin 1 mark [△] of PCB. 束線のエッジマークを基板上の1pin指標[△]側に。
WH402	(WV71250)	Wiring Assembly PNC2	PNC CN401	PNA CN203	
WH301	(WW12790)	Wiring Assembly PNB1	PNB CN301	PNA CN205	
WH302	(WW12820)	Wiring Assembly PNB2	PNB CN302	PNA CN206	
110	(WV71300)	Wiring Assembly KEY6-R1	61H CN1	KEY-IF CN704	
130	(WV71310)	Wiring Assembly KEY6-R2	61L CN5	KEY-IF CN705	
120	(WV71320)	Wiring Assembly KEY6-R3	61H CN2	KEY-IF CN706	
H120	ZG776300	FFC Assembly LCD-PE	DM CN300	LCD CN801	Match the conductor side of FFC to contact side of connector. FFCの導体面をコネクタの接点側に。
H10	(WV71040)	Connector Assembly VDD	DM CN2	PS CN501	Match the concavity and convexity between connectors. コネクタ同士の凹凸を合わせる。
H40	(WV71070)	Connector Assembly AVDD	DM CN3	JK CN003	
H50	(WV71080)	Connector Assembly ANA-S	DM CN901	JK CN002	
H60	(WY50190)	Connector Assembly USB-PE	DM CN105	USB CN902	
			DM CN800		
H70	(WV71100)	Connector Assembly MIDI	DM CN102	JK CN101	
H100	(WV71270)	Connector Assembly E-BUS2	DM CN104	KEY-IF CN702	
W20	(WV71130)	Connector Assembly E-BUS1	KEY-IF CN701	PNA CN601	
W10	(WV71150)	Connector Assembly VR-S	JK CN001	PNA CN202	
H20	(WW44370)	Wiring Assembly GND2	61H -	DM shield	Mounted with screw.
H20	(WW44370)	Wiring Assembly GND2	61L -	JK SUB Assembly	ネジと共締め。

The parts that correspond to the number with ( ) are not prepared as service parts.
（部品番号が（ ）で囲まれた部品は、サービス部品としては用意されていません。）

MOXF6/MOXF8

■ MOXF8 CIRCUIT BOARD LAYOUT & WIRING

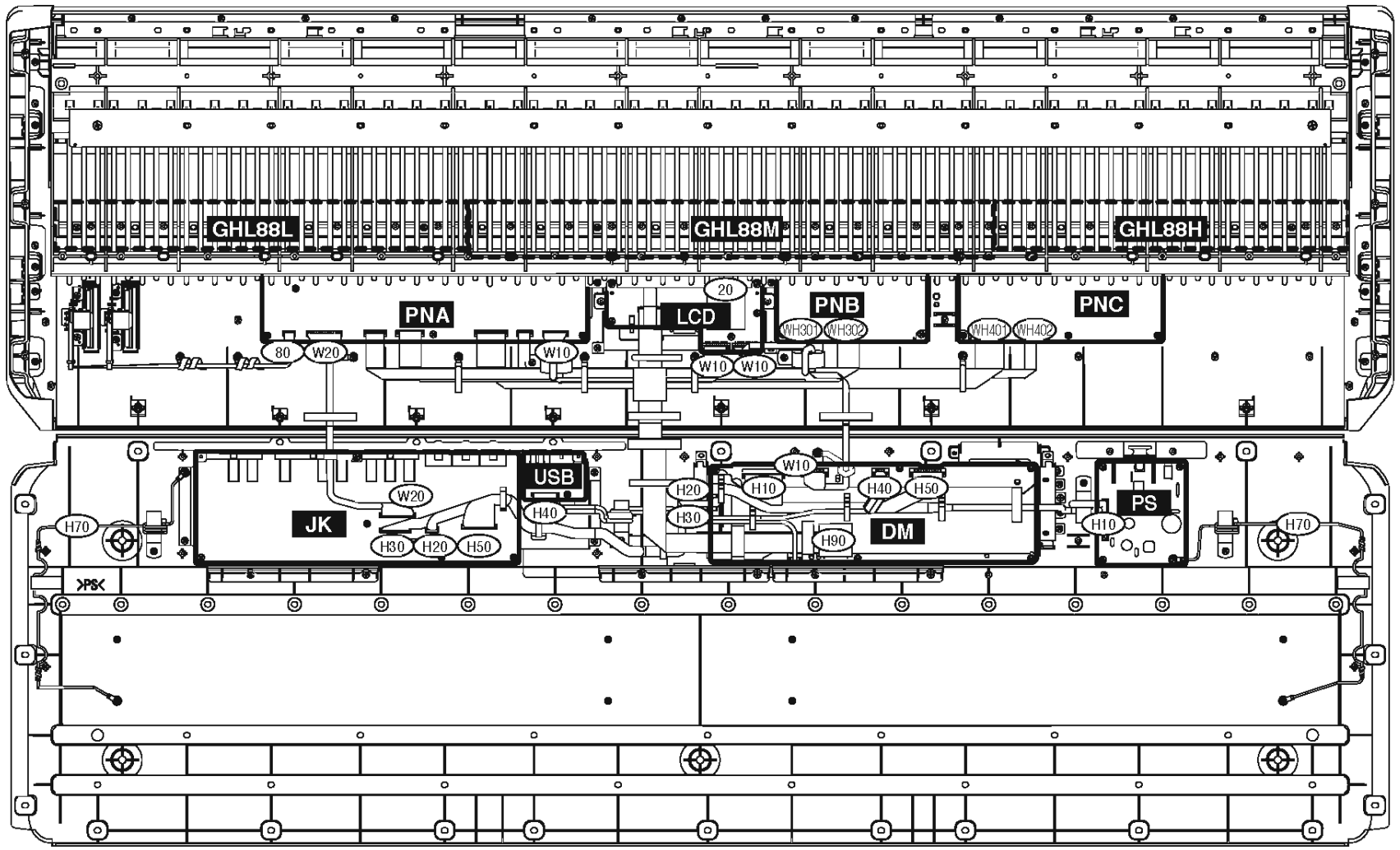

2NC-ZG45710-1 ⚠1

Location (ロケーション)	Part No. (部品番号)	Assembly (束線)	Destination (行き先)		Remarks (備考)
WH401	(WV71230)	Wiring Assembly PNC1	PNC CN402	PNA CN204	Match the edge mark of wire to the pin 1 mark [△] of PCB. 束線のエッジマークを基板上の1pin指標[△]側に。
WH402	(WV71250)	Wiring Assembly PNC2	PNC CN401	PNA CN203	
WH301	(WW12790)	Wiring Assembly PNB1	PNB CN301	PNA CN205	
WH302	(WW12820)	Wiring Assembly PNB2	PNB CN302	PNA CN206	
20	MFA27200 WW195200	Flexible Flat Cable	GHL88M CN2	LCD CN806	Match the conductor side of FFC to contact side of connector. FFCの導体面をコネクタの接点側に。
H90	(ZG77620)	FFC Assembly LCD-PE	DM CN300	LCD CN801	
H10	(WV71040)	Connector Assembly VDD	DM CN2	PS CN501	Match the concavity and convexity between connectors. コネクタ同士の凹凸を合わせる。
H20	(WV71070)	Connector Assembly AVDD	DM CN3	JK CN003	
H30	(WV71080)	Connector Assembly ANA-S	DM CN901	JK CN002	
H40	(WZ44710)	Connector Assembly USB-PELF	DM CN105	USB CN902	
			DM CN800		
H50	(WV71100)	Connector Assembly MIDI	DM CN102	JK CN101	
W10	(WV71130)	Connector Assembly E-BUS1	DM CN104	LCD CN804	
W10	(WV71130)	Connector Assembly E-BUS1	LCD CN805	PNA CN601	
W20	(WV71150)	Connector Assembly VR-S	JK CN001	PNA CN202	
H70	(WW44360)	Wiring Assembly GND1	Lower case shield	PS -	Mounted with screw. ネジと共締め。
H70	(WW44360)	Wiring Assembly GND1	Lower case shield	JK SUB Assembly	

The parts that correspond to the number with ( ) are not prepared as service parts.
（部品番号が（ ）で囲まれた部品は、サービス部品としては用意されていません。）

MOXF6/MOXF8 OVERALL CIRCUIT DIAGRAM 1/23 (DM 1/12)

DM 1

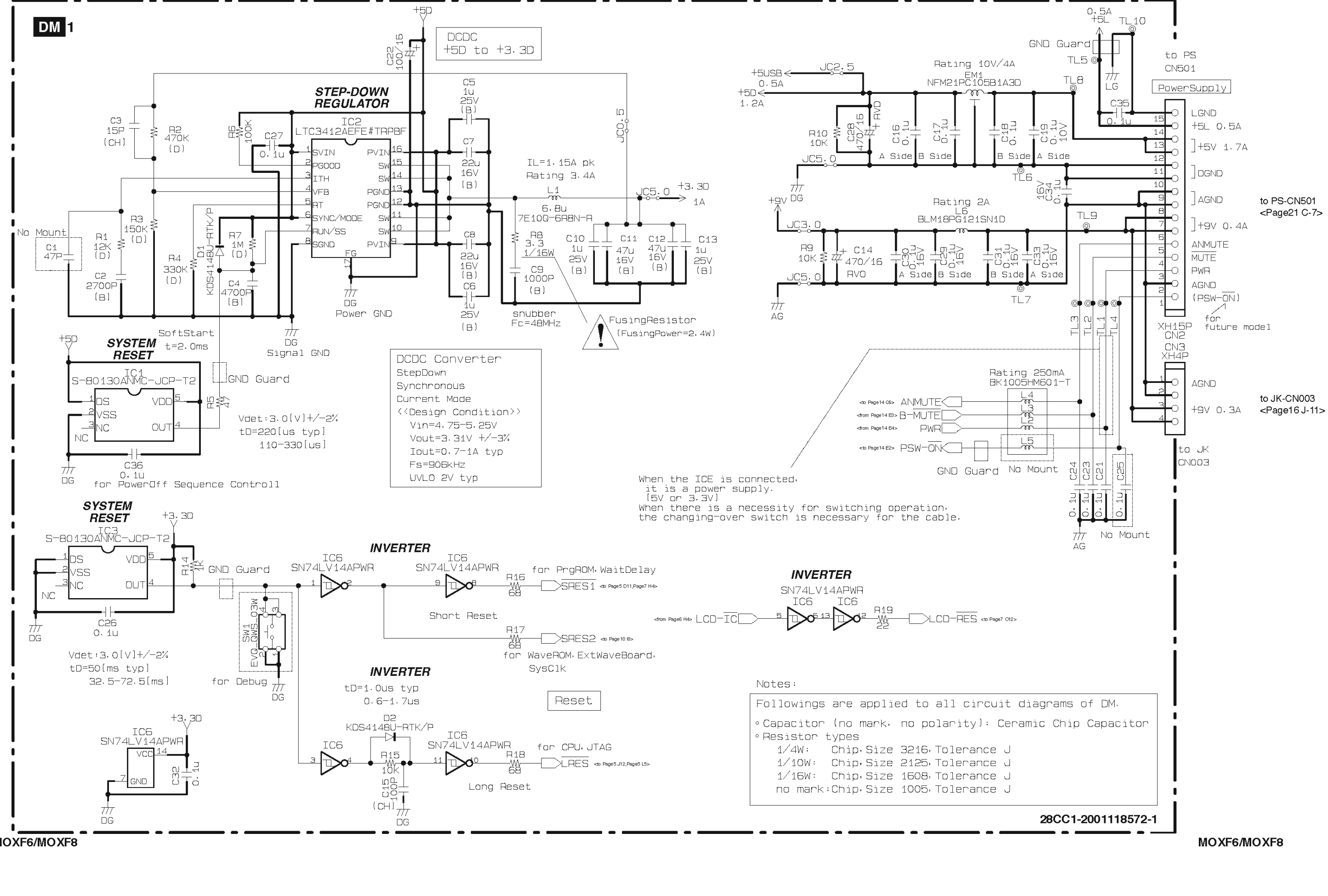

Notes:

Followings are applied to all circuit diagrams of DM.

- Capacitor (no mark, no polarity): Ceramic Chip Capacitor
- Resistor types
  - 1/4W: Chip, Size 3216, Tolerance J
  - 1/10W: Chip, Size 2125, Tolerance J
  - 1/16W: Chip, Size 1608, Tolerance J
  - no mark: Chip, Size 1005, Tolerance J

28CC1-2001118572-1

MOXF6/MOXF8

■ MOXF6/MOXF8 OVERALL CIRCUIT DIAGRAM 2/23 (DM 2/12)

DM 2

IC100 R8A02032BG **SWX02**

<to Page7 Q2-5>

SWX02 2/5

Connected to
A[0]:LCD
A[1]:Buffer
A[2-15]:SDRAM, Buffer
A[16]:SDRAM(256Mbit), Buffer
A[17-24]: Buffer

Connected to
D[0-7]:SDRAM, Buffer, LCD
D[8-15]:SDRAM, Buffer
D[16-31]:SDRAM

CPU Clock
Clk. φ =16.9344M
Core:I φ =135.4752M[8 φ]
Bus.B φ =67.7376M[4 φ]

Area0:	ProgramFlash	16bit
Area3:	SDRAM	32bit
Area4:	SWP WaveROM	16bit
Area5:	SWP Master	16bit
Area6:	SWP Slave	16bit
Area7:	LCD	8bit

CKOEN=L
CKIO Active
MW_MOD=L
Area0 Bus 16bit

SWX02 3/5

Connected to
RD:Buffer, LCD
R/W:SDRAMx2, Buffer
DQMLL:SDRAM-L, LCD
DQMLU:SDRAM-L, Buffer
DQMUL:SDRAM-H
DQMUU:SDRAM-H

REGULATOR +1.2V
Rating 0.7W(0.33A)
IC101 R1172H121D-T1-F
+1.2D 0.14A

for Future model
CN101 52808-2191
Rating 250mA BK1005HM601-T

CN100 52465-1471 JTAG for Debug

SDRAM 128M
IC103 W9812G6JH-6 128Mbit Area3
SDRAM H up to 256Mbit

SDRAM 128M
IC104 128Mbit Area3
SDRAM L up to 256Mbit

SHIFT REGISTER
Wait Delay
1clktpd(=15.8-29.8ns)
IC102 SN74LV164APWR

28CC1-2001118572-2

MOXF6/MOXF8 OVERALL CIRCUIT DIAGRAM 3/23 (DM 3/12)

DM 3

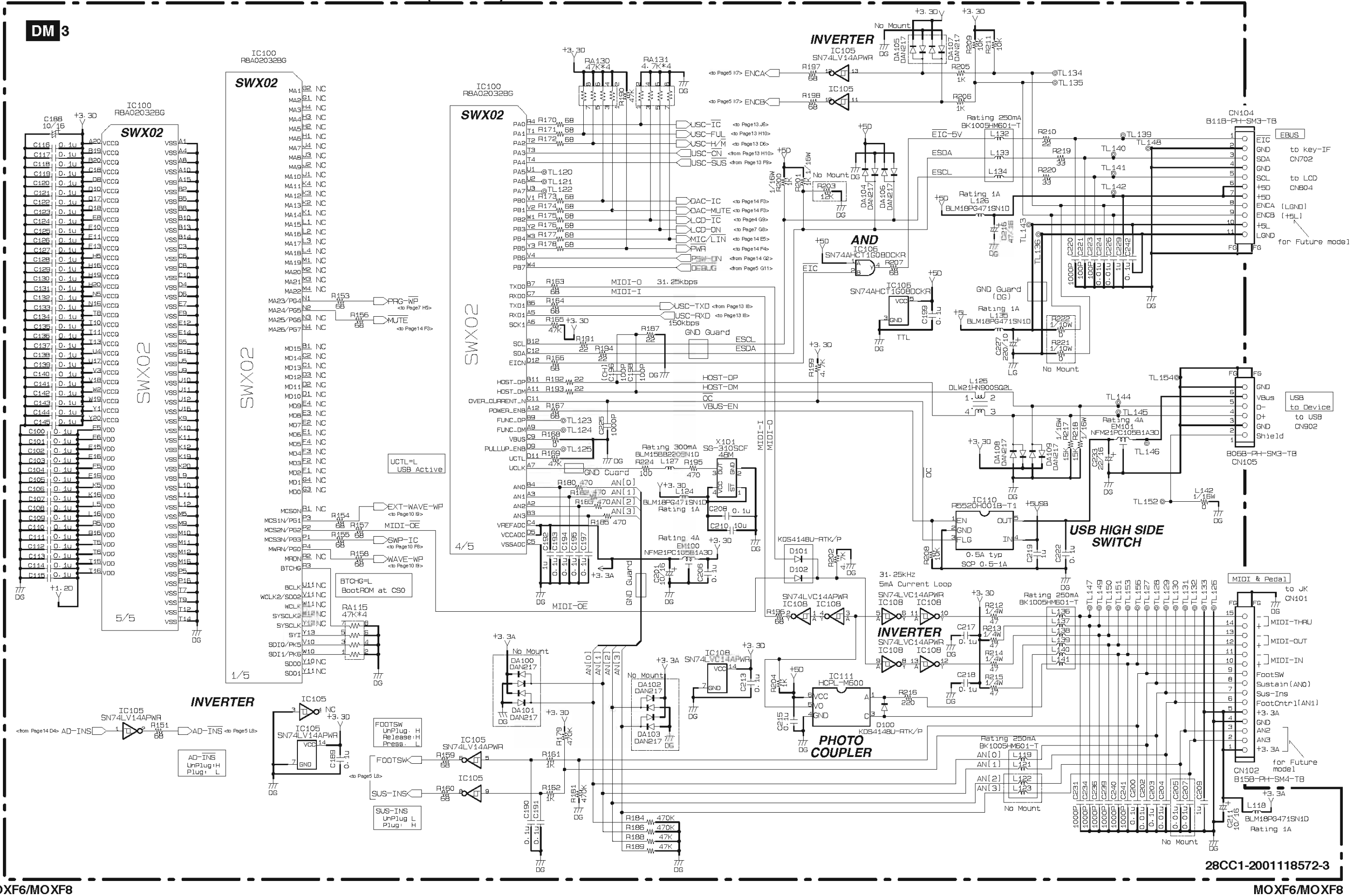

MOXF6/MOXF8 OVERALL CIRCUIT DIAGRAM 4/23 (DM 4/12)

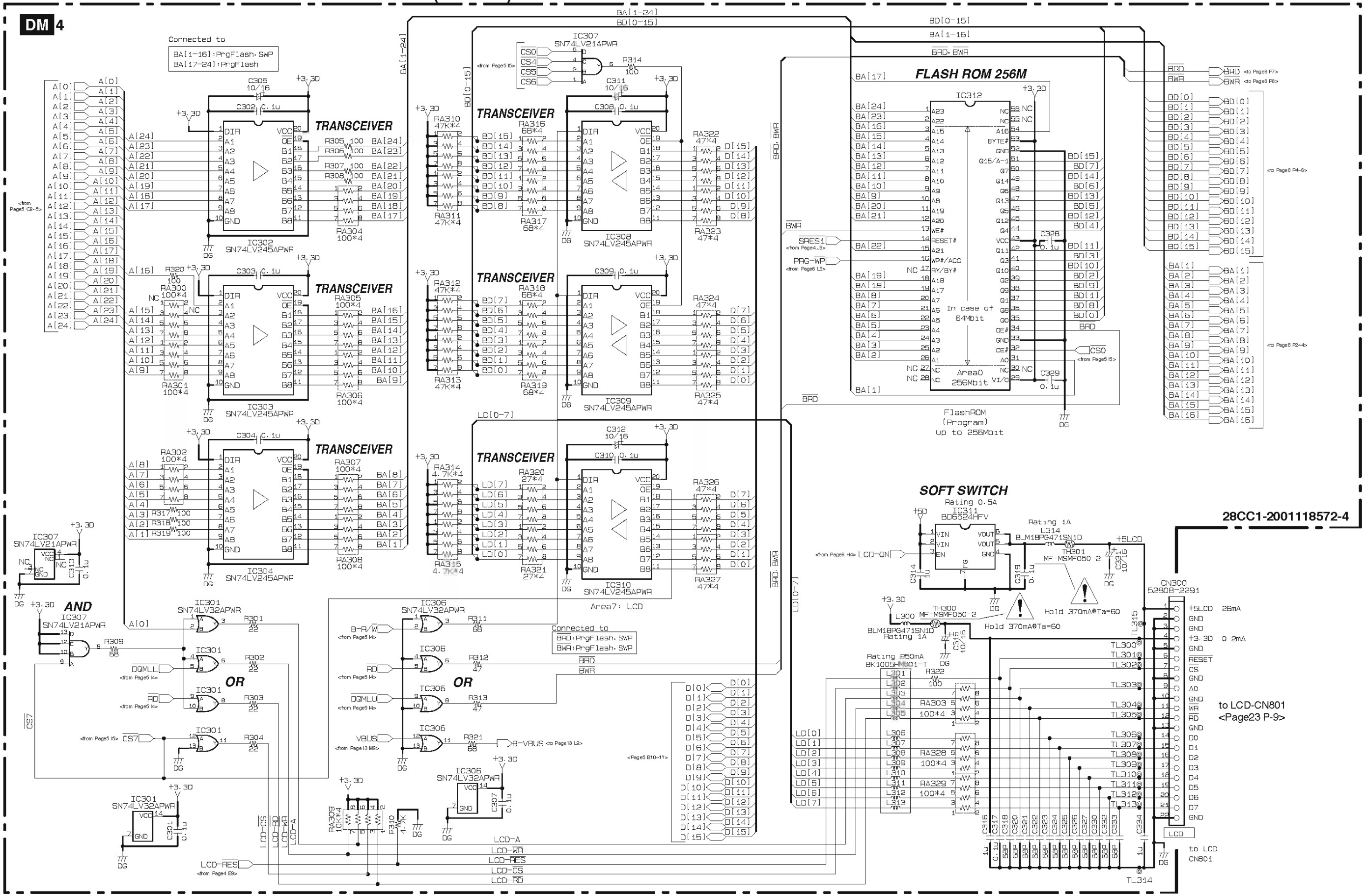

MOXF6/MOXF8 OVERALL CIRCUIT DIAGRAM 5/23 (DM 5/12)

DM 5

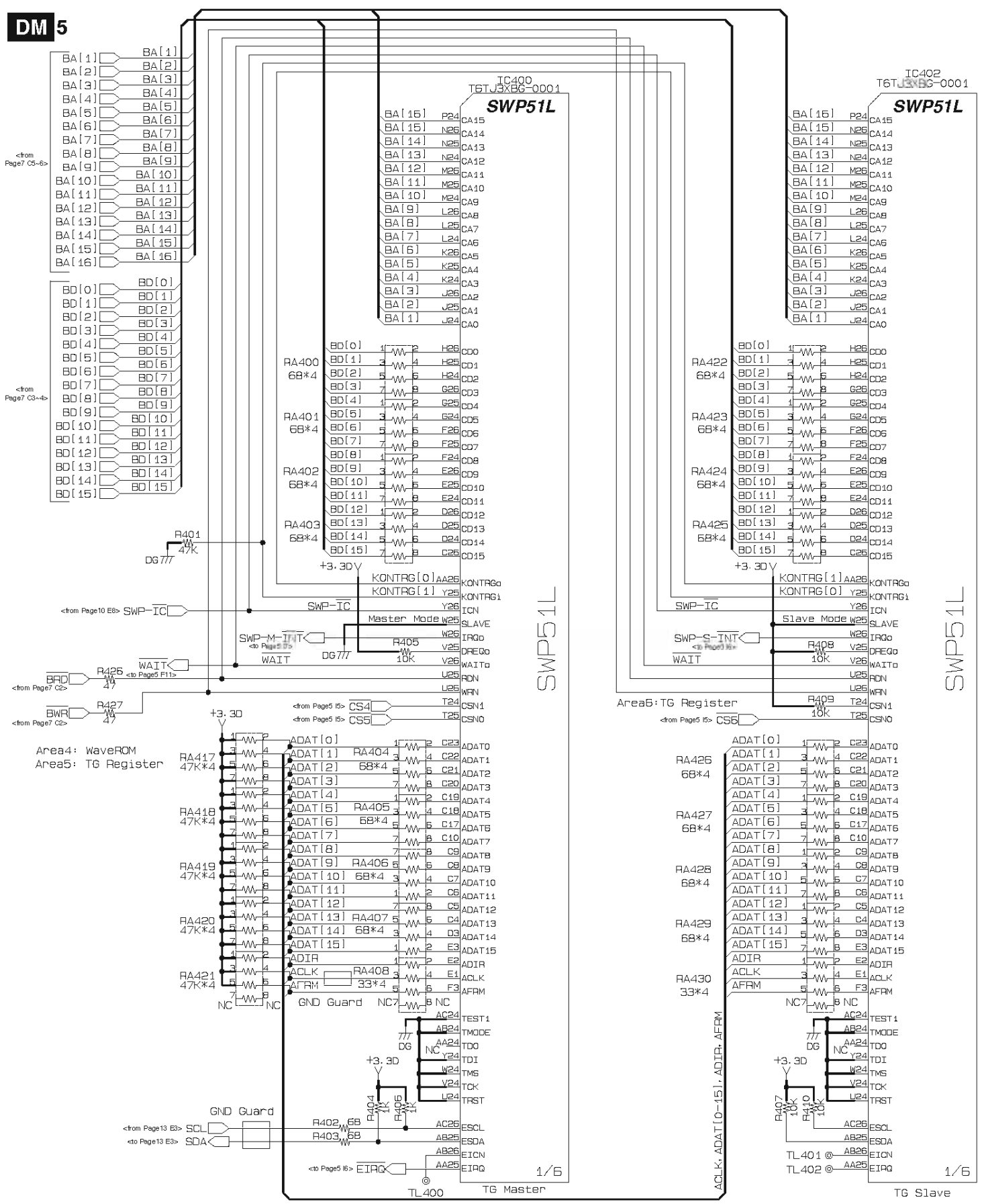

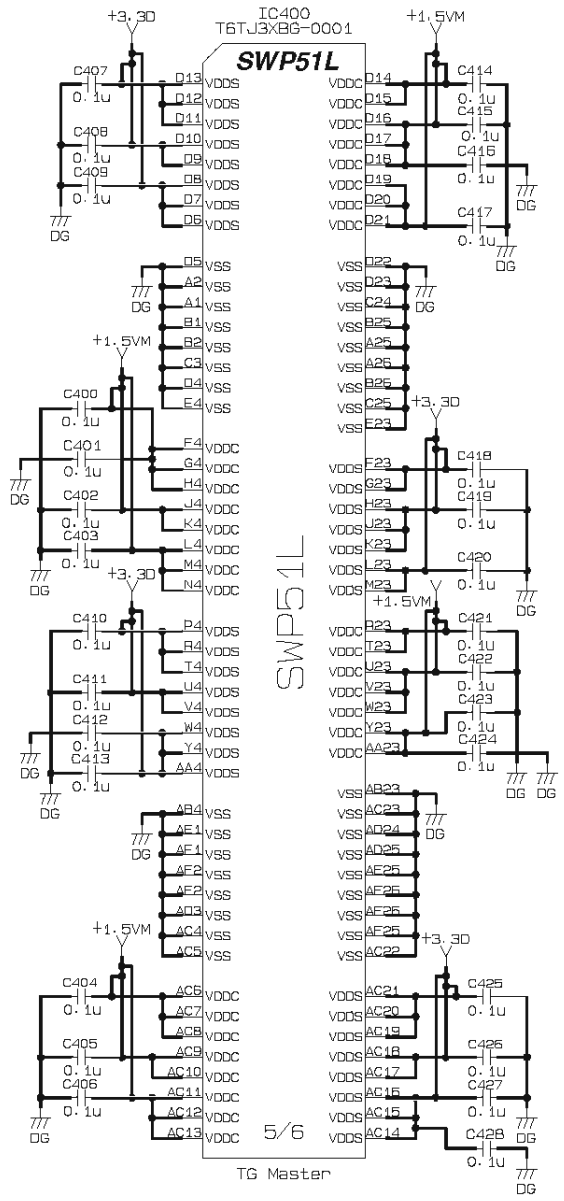

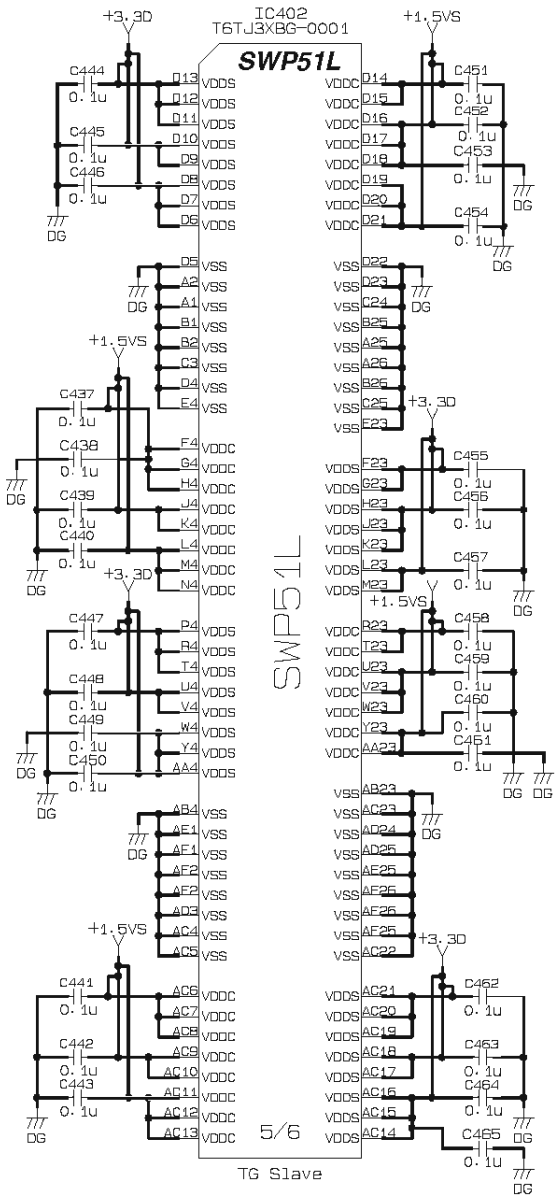

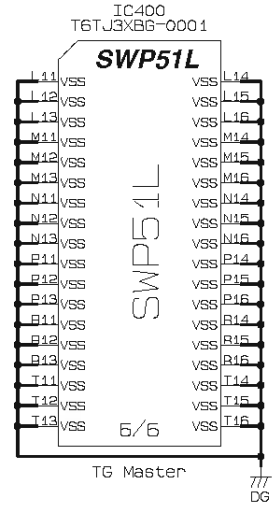

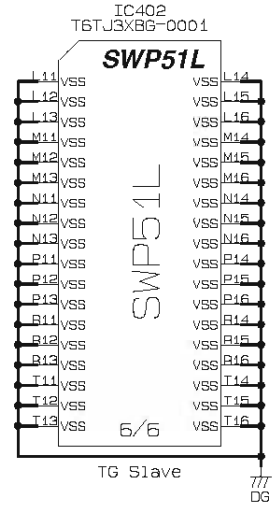

28CC1-2001118572-5

MOXF6/MOXF8 OVERALL CIRCUIT DIAGRAM 6/23 (DM 6/12)

DM 6

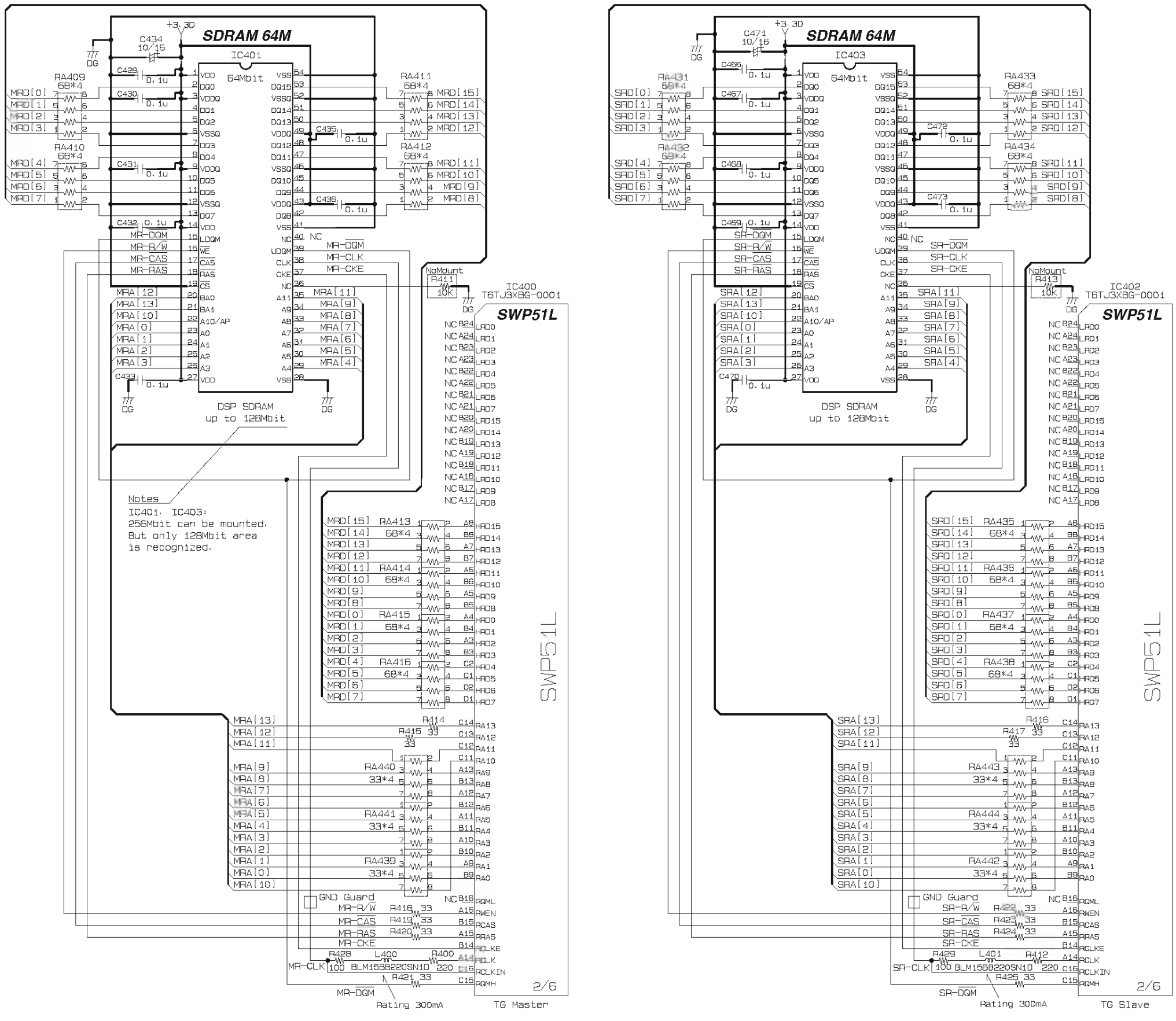

28CC1-2001118572-6

MOXF6/MOXF8 OVERALL CIRCUIT DIAGRAM 7/23 (DM 7/12)

DM 7

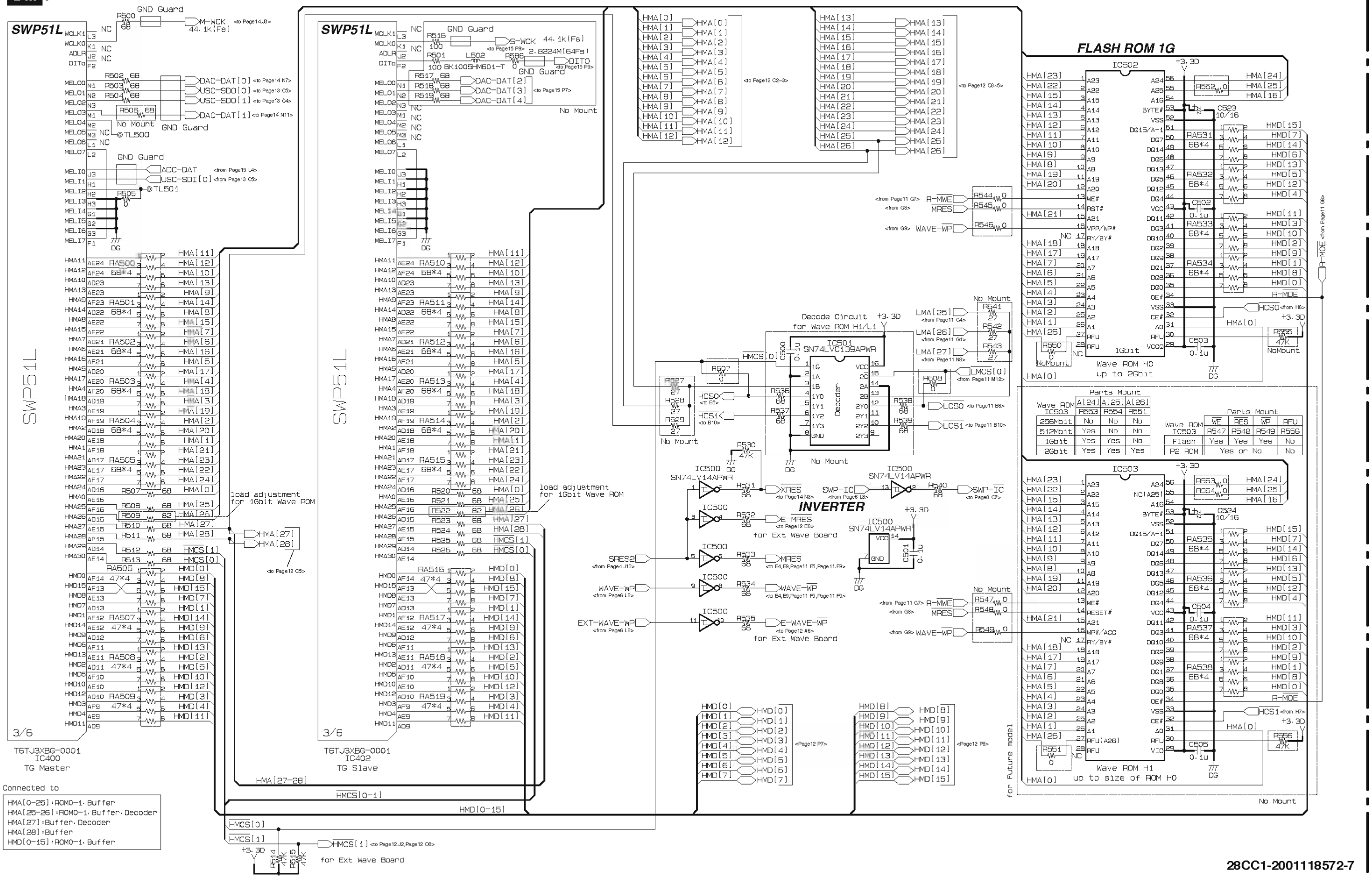

28CC1-2001118572-7

MOXF6/MOXF8 OVERALL CIRCUIT DIAGRAM 8/23 (DM 8/12)

DM 8

REGULATOR +1.5V

Rating 0.7W(0.38A)

IC504 R1172H151D-T1-F — 0.32A +1.5VM

Rating 0.7W(0.38A)

IC505 R1172H151D-T1-F — 0.32A +1.5VS

L501 BLM18PG471SN1D Rating 1A

GND Guard

R579 27

R580 0 — SWP-SYSCK <from Page14 L2> 11.2896M(256Fs)

SWP51L

SWP Clock

Clk:φ=11.2896M(256Fs)
Core/Bus:Bφ=90.3168M(8φ)
SDRAM Aφ=45.1584M(4φ)
ABus:Aφ=11.2896M(φ)

U-WCK 44.1k(Fs) <from Page13 C5>

R560 27 — 44.1k(Fs) — GND Guard

R557 100 — R558 100

L503 470 BK1005HM601-T 220 — R560 — 2.8224M(64Fs) — M-BCK <to Page14 J2>

GND Guard

load adjustment for 1Gbit Wave ROM

load adjustment for 1Gbit Wave ROM

4/6
T6TJ3XBG-0001
IC400
TG Master

3/6
T6TJ3XBG-0001
IC402
TG Slave

LMA[27-28]

LMCS[0-1]

LMCS[0] — LMCS[0] <to Page10 E5>

LMCS[1] — LMCS[1] <to Page12 B12,Page12 I3> — for Ext Wave Board

R584 47K, R582 47K

Connected to

LMA[0-25]:ROM0-1, Buffer
LMA[26]:Buffer, Decoder
LMA[27]:Buffer
LMD[0-15]:ROM0-1, Buffer

No Mount: R570 L504 R609 BK1005HM601-T; R571 L505 R610 BK1005HM601-T; S-SYCK <to Page15 F10>; S-BCK <to Page15 F10>; 11.2896M(256Fs); 2.8224M(64Fs)

R583 47K, R584 47K

INVERTER

for Ext Wave Board

R585 27 — MOE <to Page12 I3>

IC505 SN74LV14APWR — IC506

R589 100 — R591 68 — R-MOE <to E6,Page12 A5>

R592 27 — B-MOE <to Page12 O10>

R587 27 — MWE <to Page12 I3>

IC505 SN74LV14APWR — IC506 — R590 100 — R593 68

R-MWE <to Page10 E4, Page10 E9>

IC506 SN74LV14APWR — IC506 SN74LV14APWR

C518 0.1u

FLASH ROM 1G

IC507 1Gbit

MRES <from Page10 G8>

WAVE-WP <from Page10 G8>

R594 0, R595 0, R596 0

R602 0 — LCS0 <from Page10 E7>

C525 10/16, C519 0.1u, C520 0.1u

R600 0 NoMount — R605 47K NoMount

Wave ROM L0 up to 2Gbit

R-MOE <from Page10 E6>

Parts Mount

Wave ROM IC508	A[24]	A[25]	A[26]
256Mbit	No	No	No
512Mbit	Yes	No	No
1Gbit	Yes	Yes	No
2Gbit	Yes	Yes	Yes

Wave ROM IC508	WE	RES	WP	RFU
Flash	Yes	Yes	Yes	No
P2 ROM	Yes or No			No

IC508 1Gbit

R603 0, R604 0, R601 0

C526 10/16, C521 0.1u, C522 0.1u

LCS1 <from Page10 E7>

R601 0 NC — R606 47K

Wave ROM L1 up to Size of ROM L0

for Future model — No Mount

28CC1-2001118572-8

MOXF6/MOXF8 OVERALL CIRCUIT DIAGRAM 9/23 (DM 9/12)

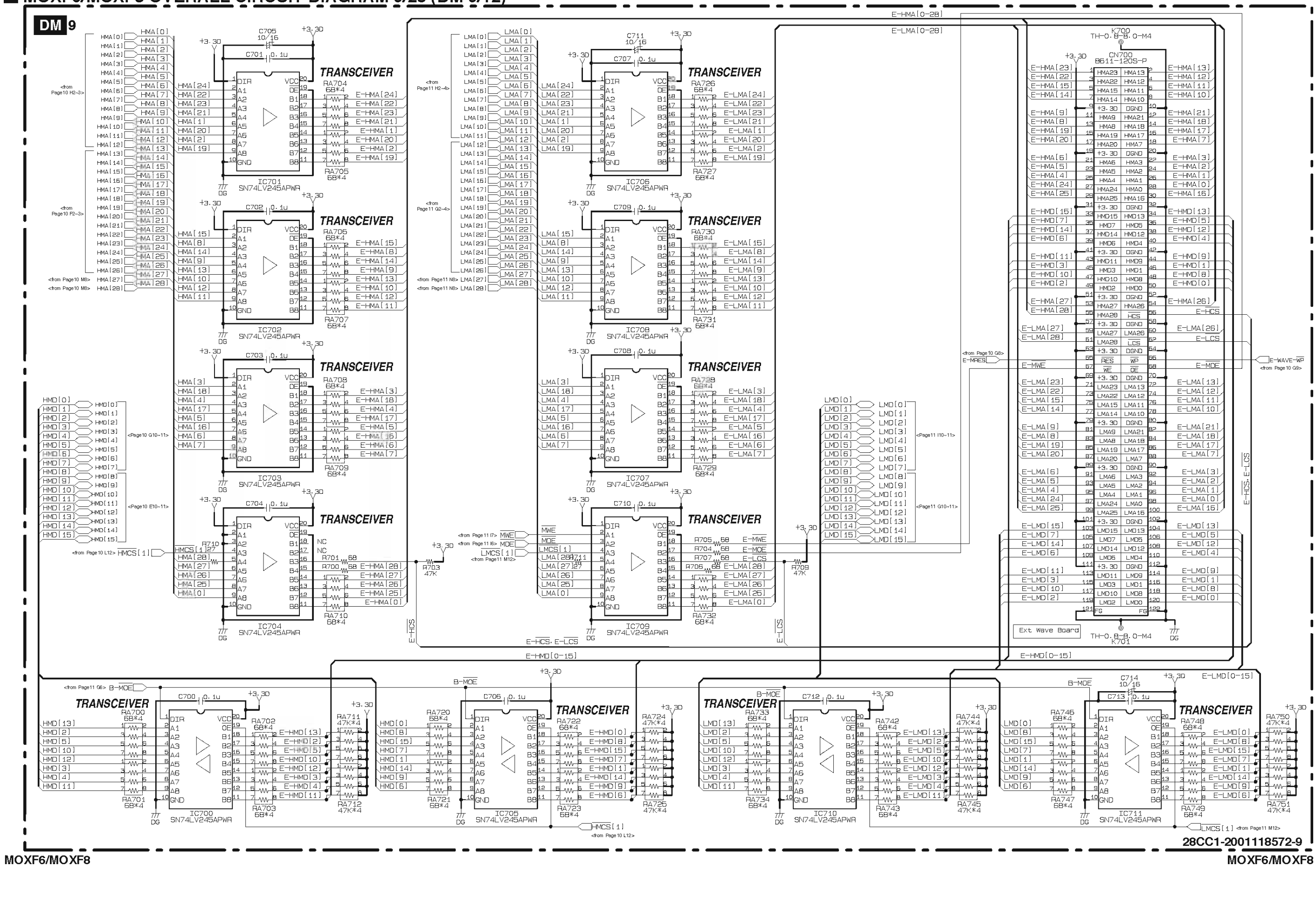

■ MOXF6/MOXF8 OVERALL CIRCUIT DIAGRAM 10/23 (DM 10/12)

DM 10

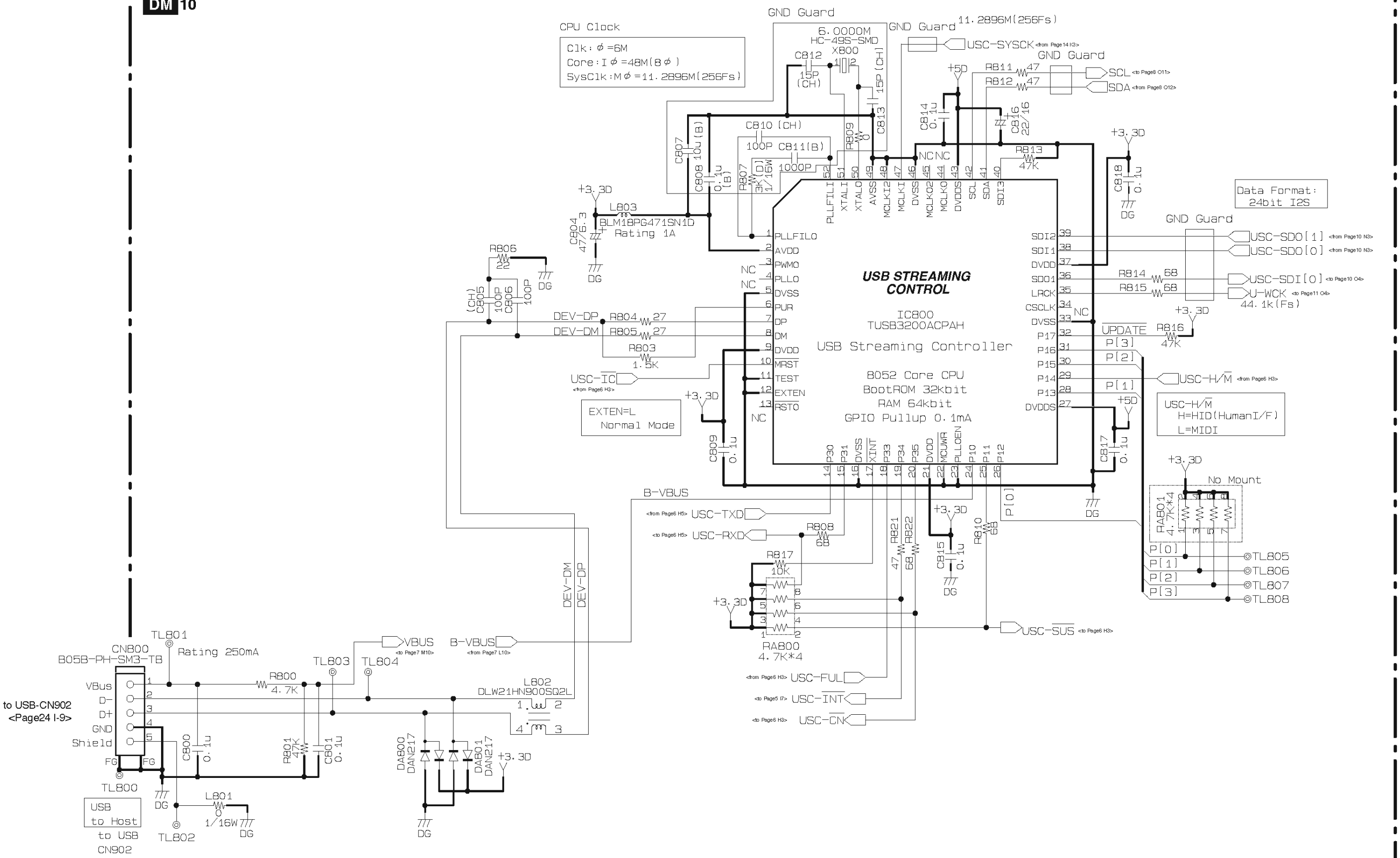

28CC1-2001118572-10

MOXF6/MOXF8 OVERALL CIRCUIT DIAGRAM 11/23 (DM 11/12)

DM 11

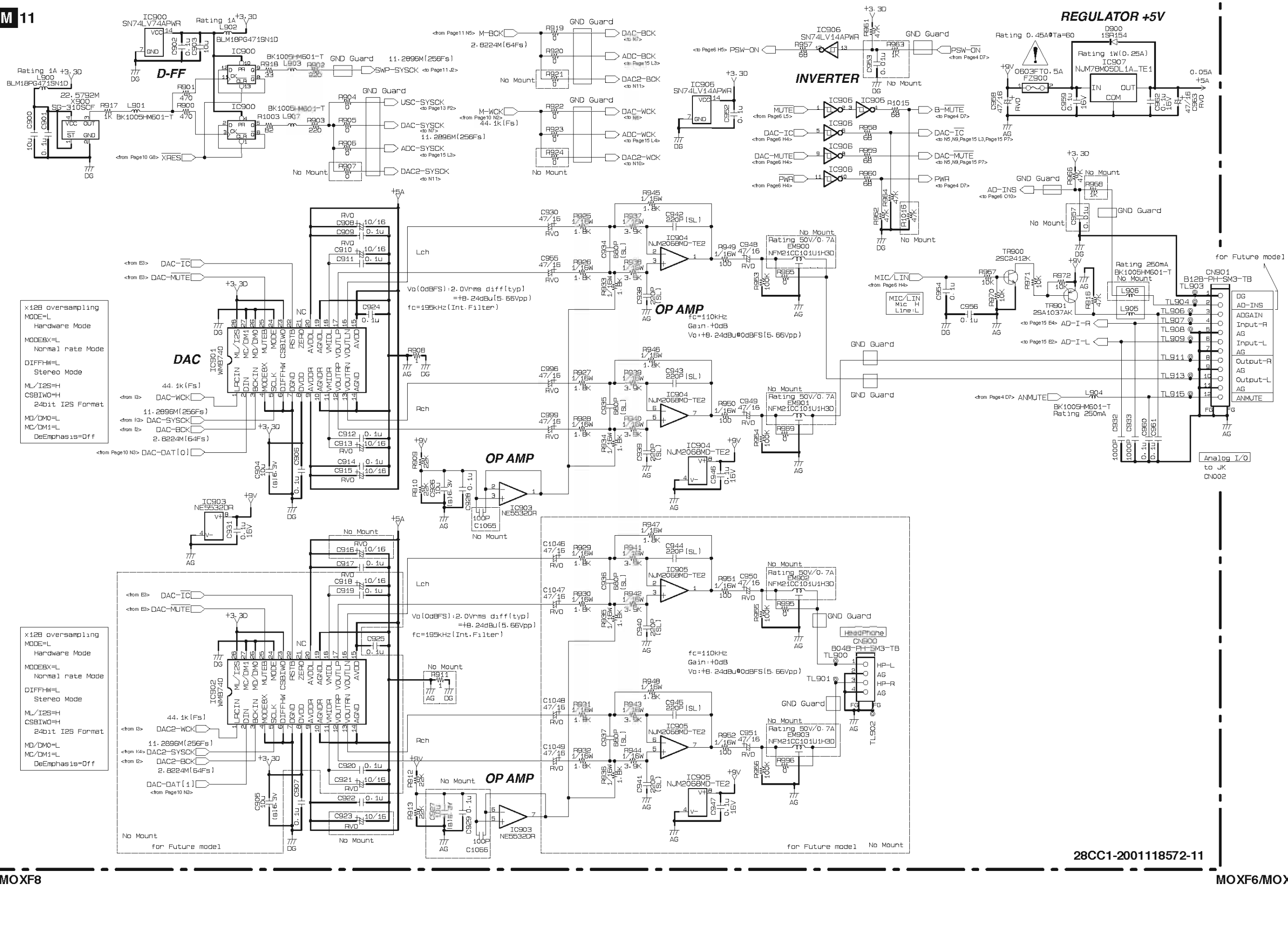

■ MOXF6/MOXF8 OVERALL CIRCUIT DIAGRAM 12/23 (DM 12/12)

DM 12

x64 oversampling
CKS2=H
CKS1=L
CKS0=L
Slave Mode
HPF=On(fc=1Hz)
DIF=H
24bit I2S Format

Vi(0dBFS)·3.0Vpp(typ)
=+2.7dBu(1.1Vrms)

A/D CONVERTER

IC911 AK5381VTP

OP AMP

Gain:+7.73dB
fc=189kHz

IC912 NE5532DR

IC908 SN74LV245APWR

IC909 SN74LV245APWR

IC910 DS90LV011ATMF

CN902 52808-1891

No Mount

for Future model

28CC1-2001118572-12

■ MOXF6/MOXF8 OVERALL CIRCUIT DIAGRAM 13/23 (JK 1/2)

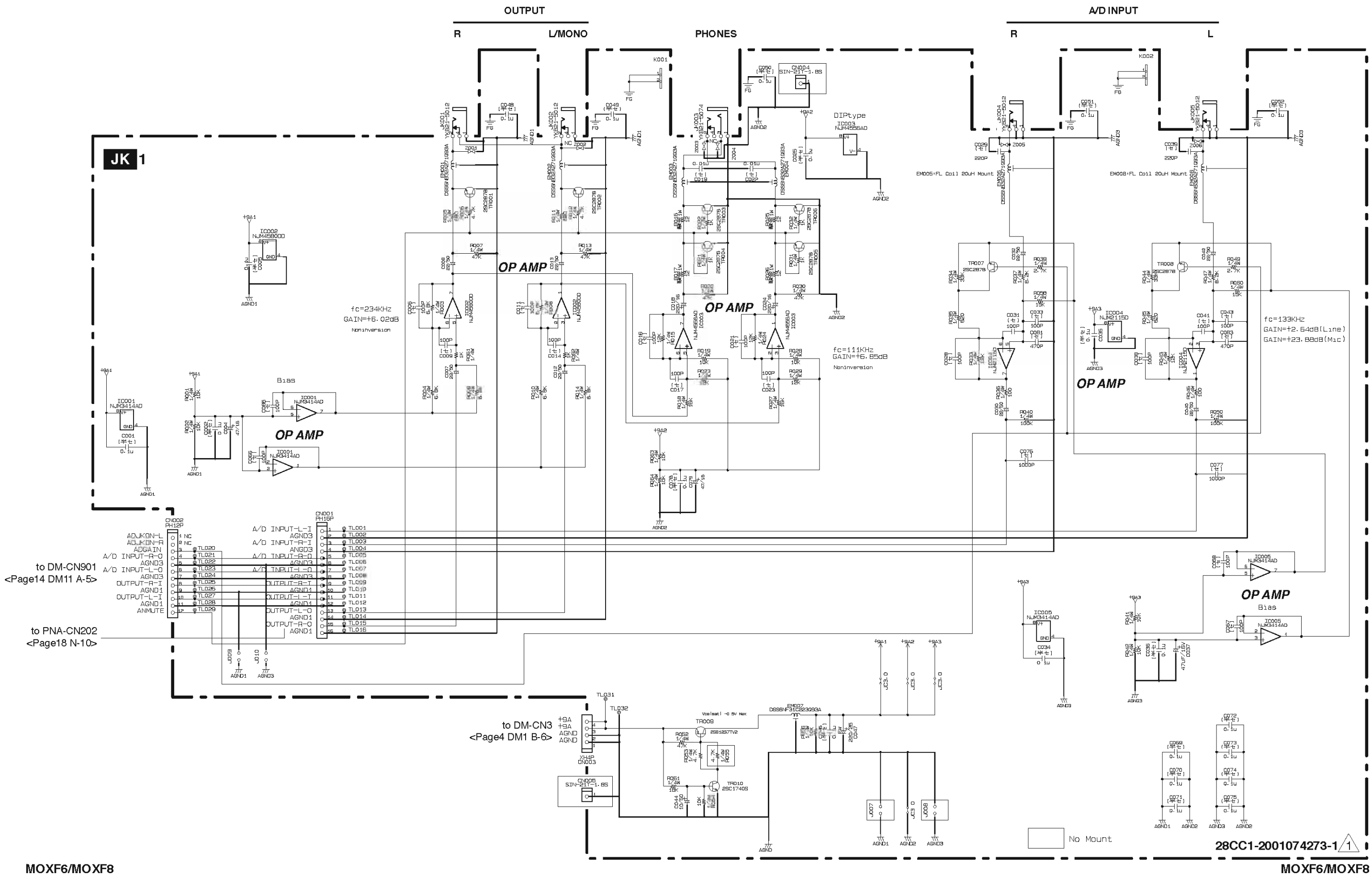

■ MOXF6/MOXF8 OVERALL CIRCUIT DIAGRAM 14/23 (JK 2/2)

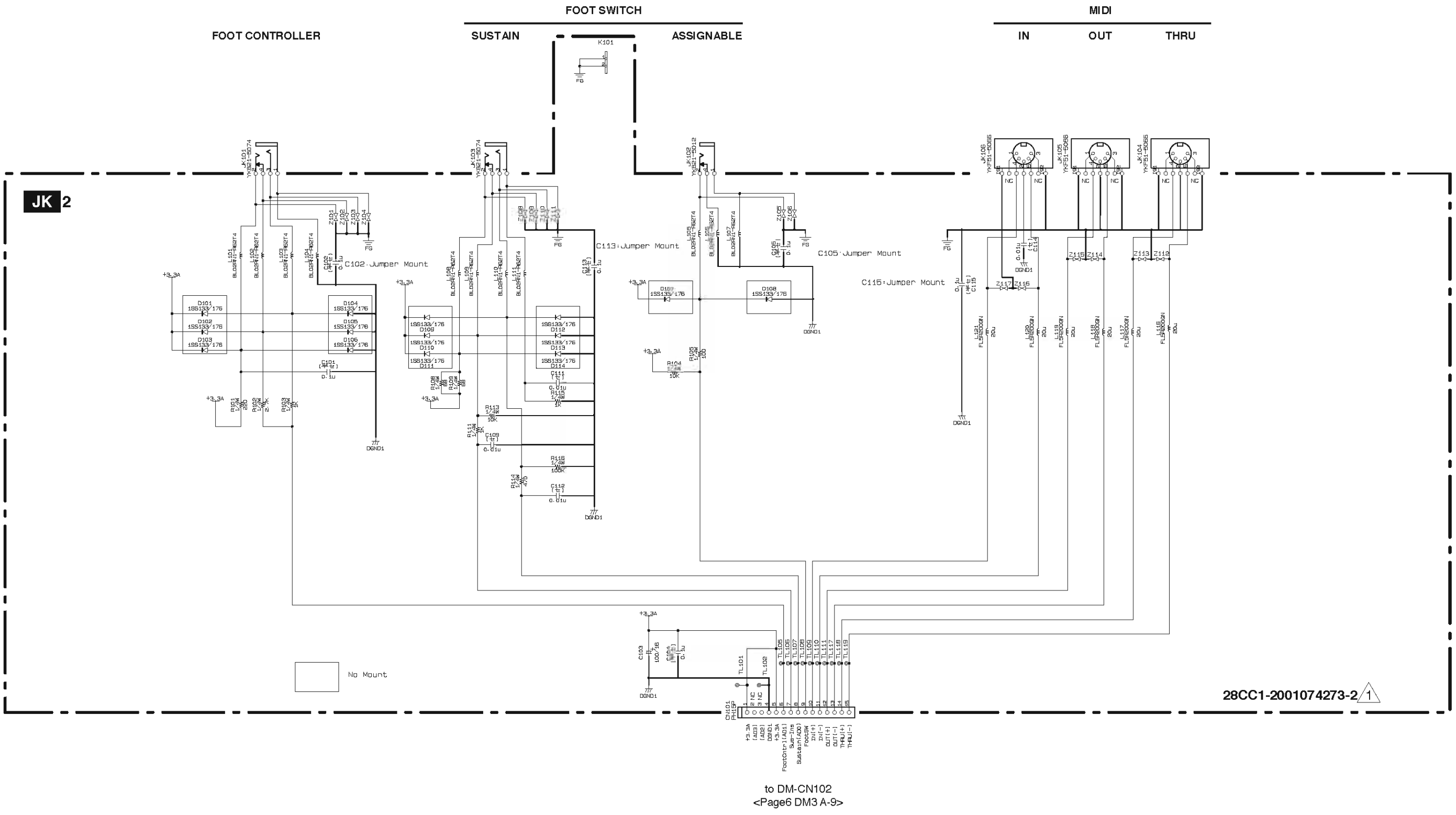

MOXF6/MOXF8 OVERALL CIRCUIT DIAGRAM 15/23 (PNA)

PNA

Specification of IC601
Device ID No = 1100
Switch: Lo-Active
LED: Lo-Active
Drive DIO-7)Hi-Active

E-PNS2a
IC601
UPD780031AYGK-N09-9ET-A
E-PNS2a

DAW LEVEL

ASSIGNABLE KNOB A EC209
ASSIGNABLE KNOB B EC206
ASSIGNABLE KNOB C EC204
ASSIGNABLE KNOB D EC202

LOW EC207
LOW MID EC205
HIGH MID EC203
HIGH EC201

A/D INPUT MIXED
A/D INPUT ON/OFF
TONE1 TONE2 TONE3
EQ EFFECT APP
ASSIGNABLE FUNCTION 2
OCTAVE +
OCTAVE -
TRANSPOSE +
TRANSPOSE -
INSERTION
SYSTEM
ARP ON/OFF
EDIT
DAW REMOTE
MASTER
ASSIGNABLE FUNCTION 1

INPUT GAIN
MASTER VOLUME
OP AMP
PB
MW

to PNC-CN401 <Page20 M-3>
to PNC-CN402 <Page20 M-4>
to PNB-CN301 <Page19 D-3>
to PNB-CN302 <Page19 D-4>

MOXF6: to KEY-IF-CN701 <Page22 O-8>
MOXF8: to LCD-CN805 <Page23 O-5>
to JK-CN001 <Page16 M-8>

No Mount

28CC1-2001074275 1

■ MOXF6/MOXF8 OVERALL CIRCUIT DIAGRAM 16/23 (PNB)

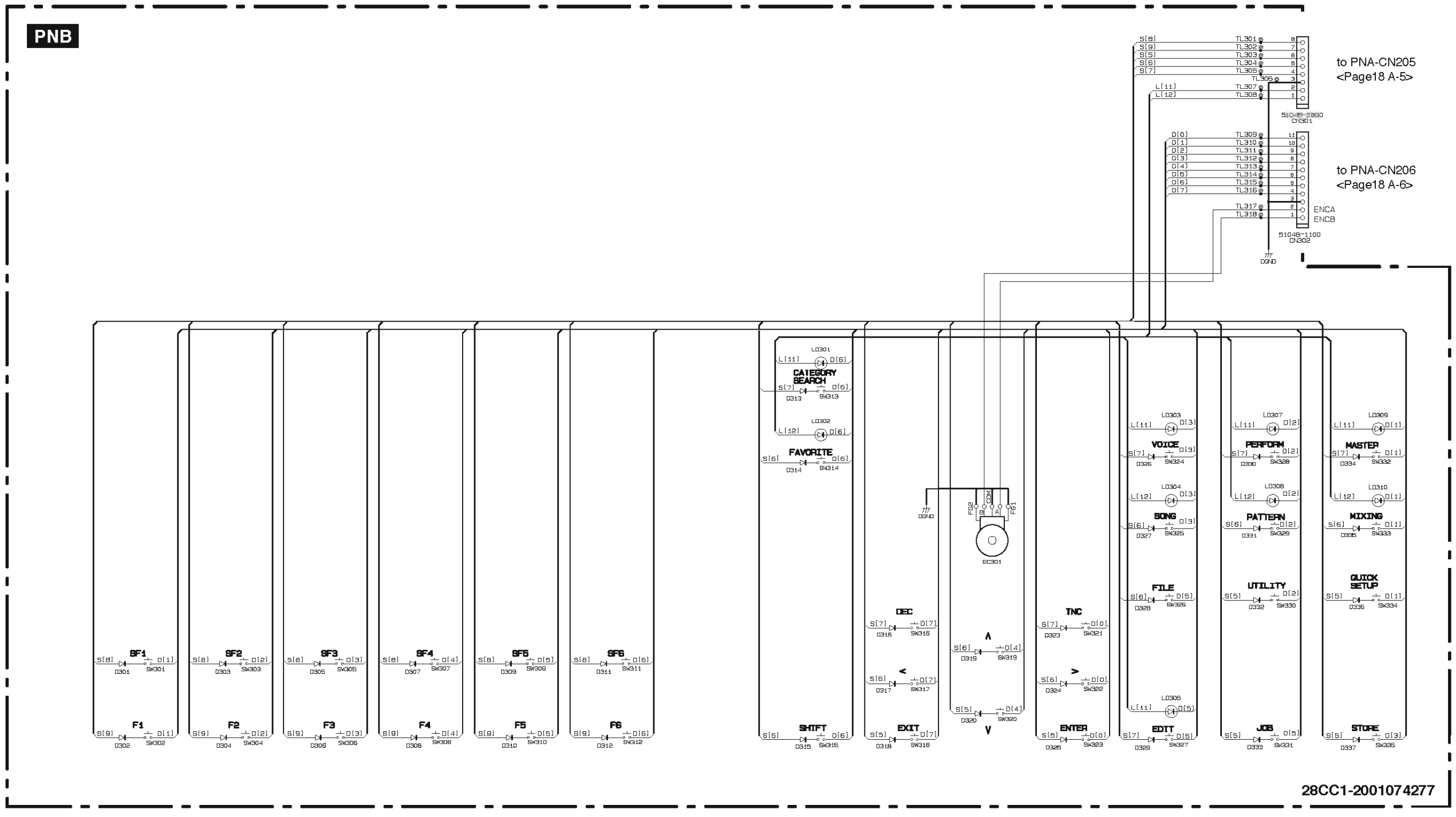

■ MOXF6/MOXF8 OVERALL CIRCUIT DIAGRAM 17/23 (PNC)

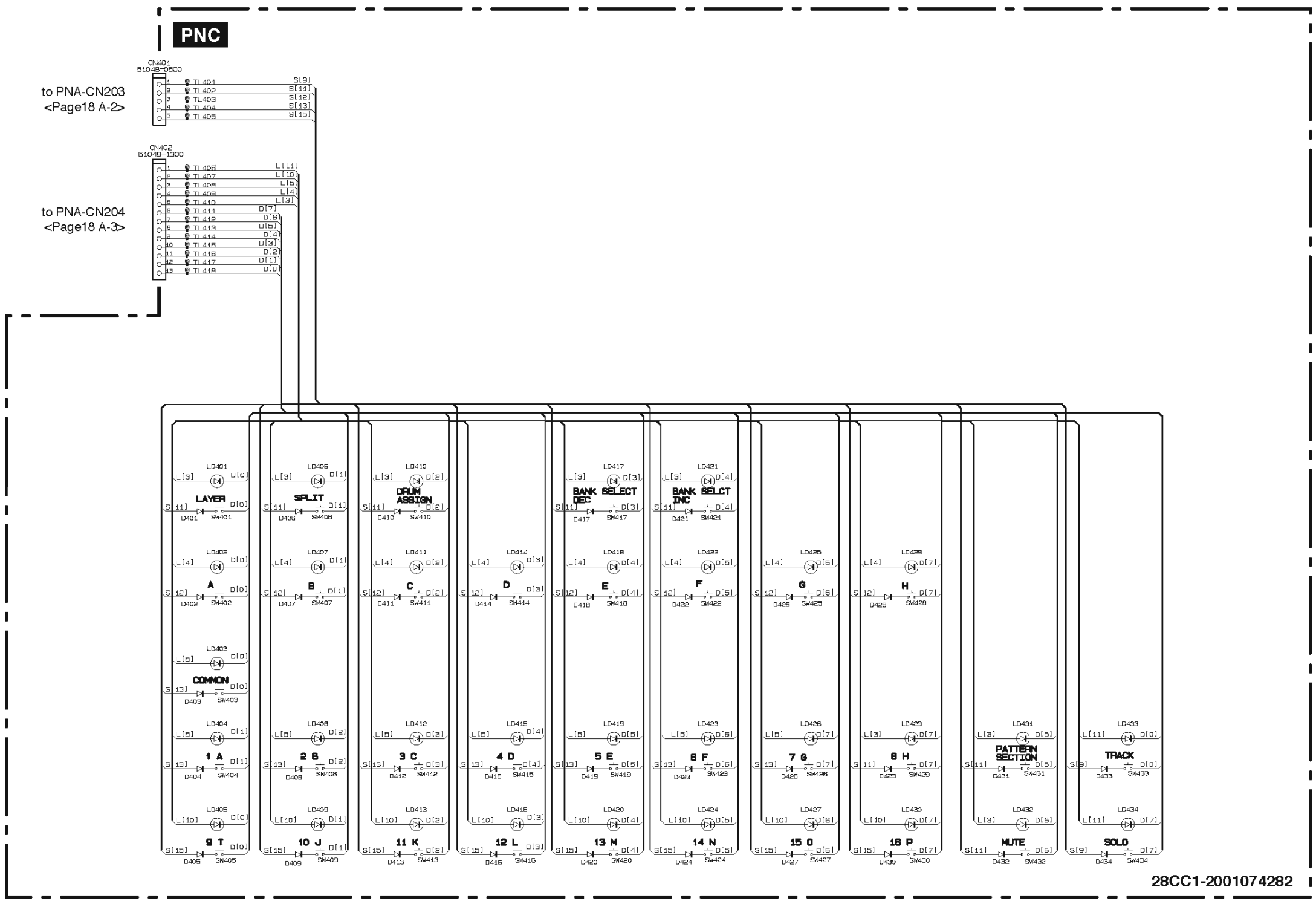

■ MOXF6/MOXF8 OVERALL CIRCUIT DIAGRAM 18/23 (PS)

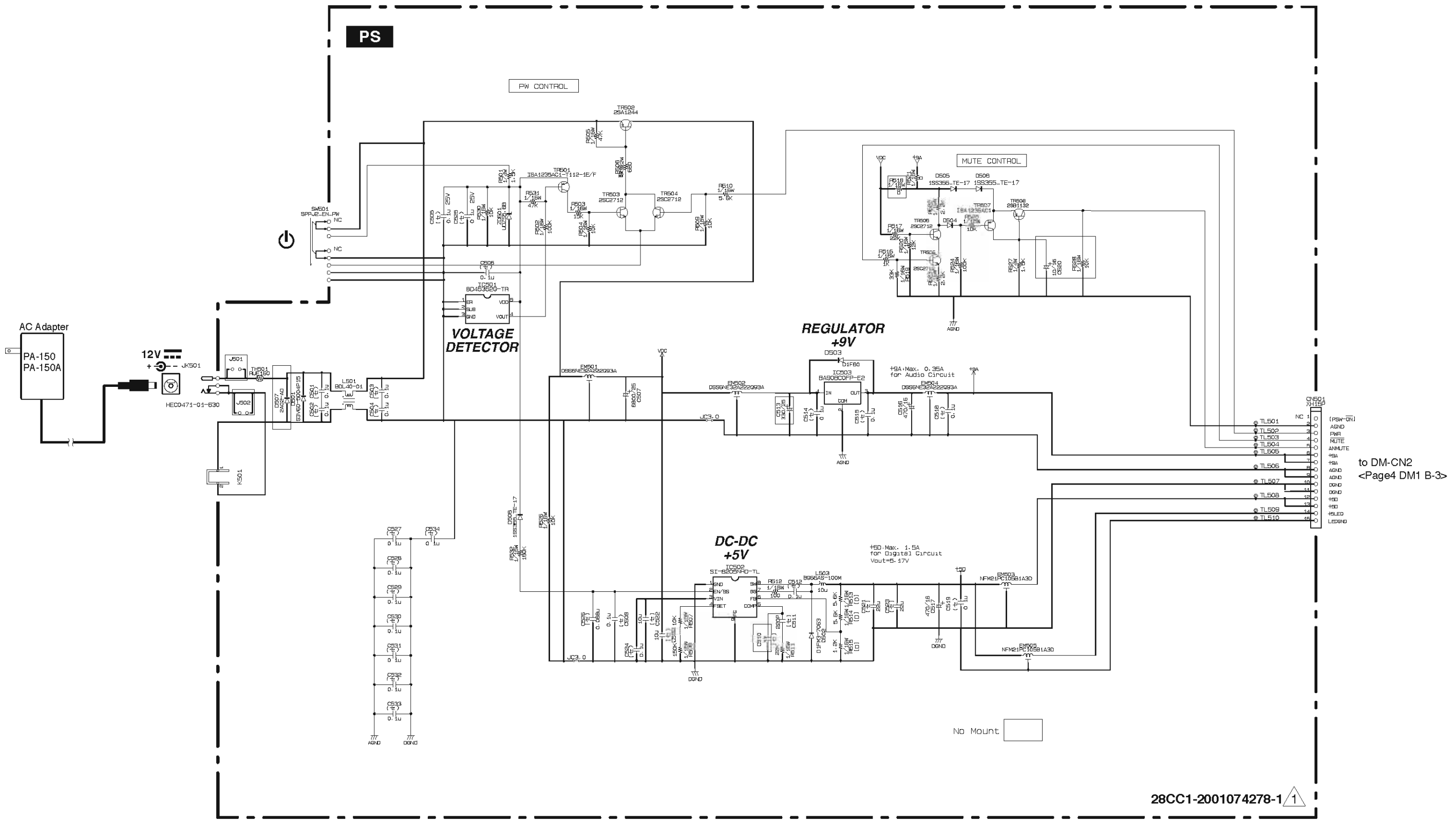

< Page 22 >

■ MOXF6/MOXF8 OVERALL CIRCUIT DIAGRAM 19/23 (KEY-IF)

KEY-IF (MOXF6)

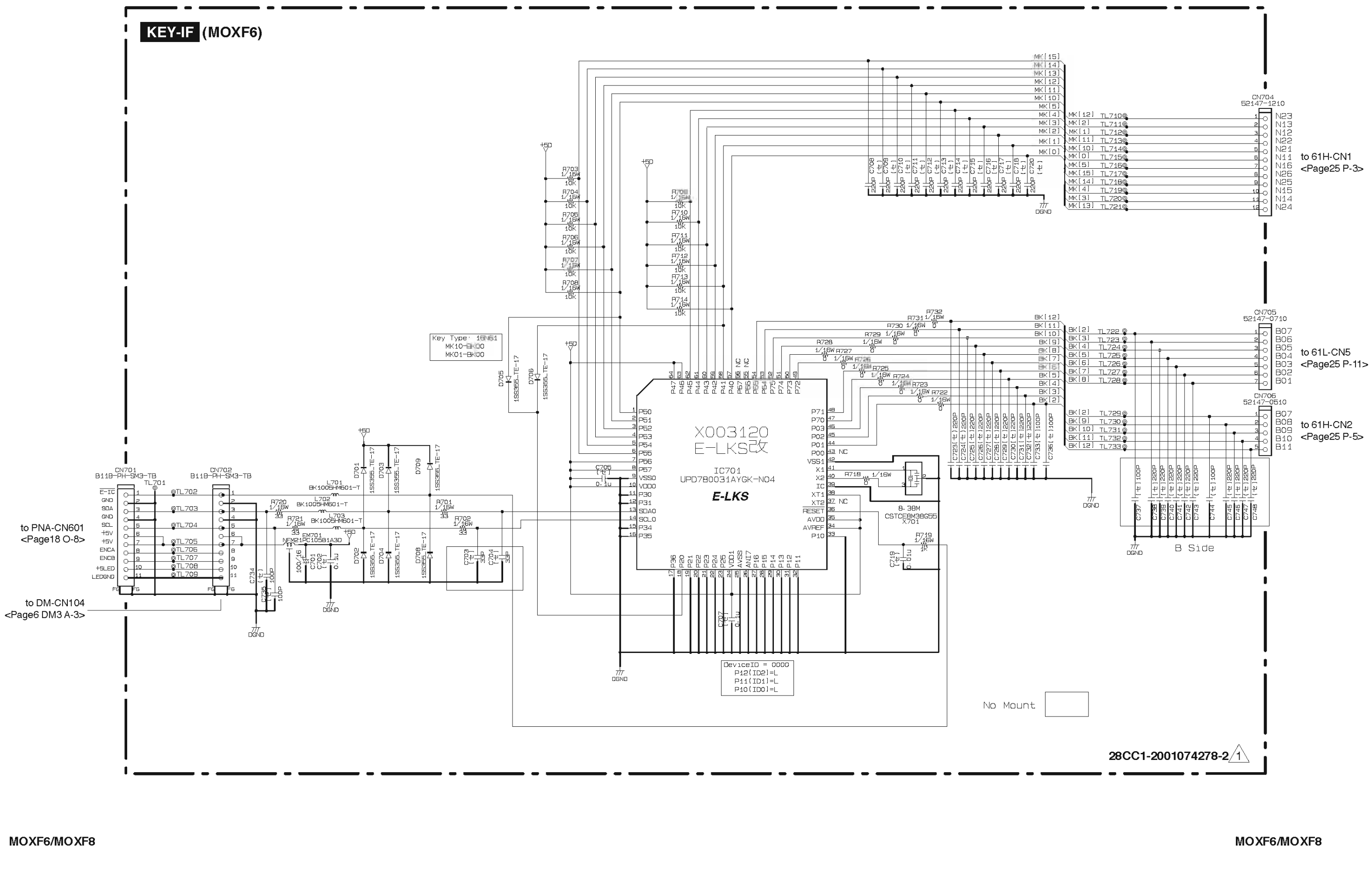

MOXF6/MOXF8

■ MOXF6/MOXF8 OVERALL CIRCUIT DIAGRAM 20/23 (LCD)

LCD

MOXF8

to DM-CN104
<Page6 DM3 A-3>

to PNA-CN601
<Page18 O-8>

to DM-CN300
<Page7 DM4 C-10>

to GHL88M-CN2
<Page26 H-6>

to LCD

to
LCD back light

LCD (Back light)

BJ59:C864-C867 No Mount
BJ60:C864-C867 0Ω(R) Mount

No Mount

28CC1-2001074278-3/1

■ MOXF6/MOXF8 OVERALL CIRCUIT DIAGRAM 21/23 (USB)

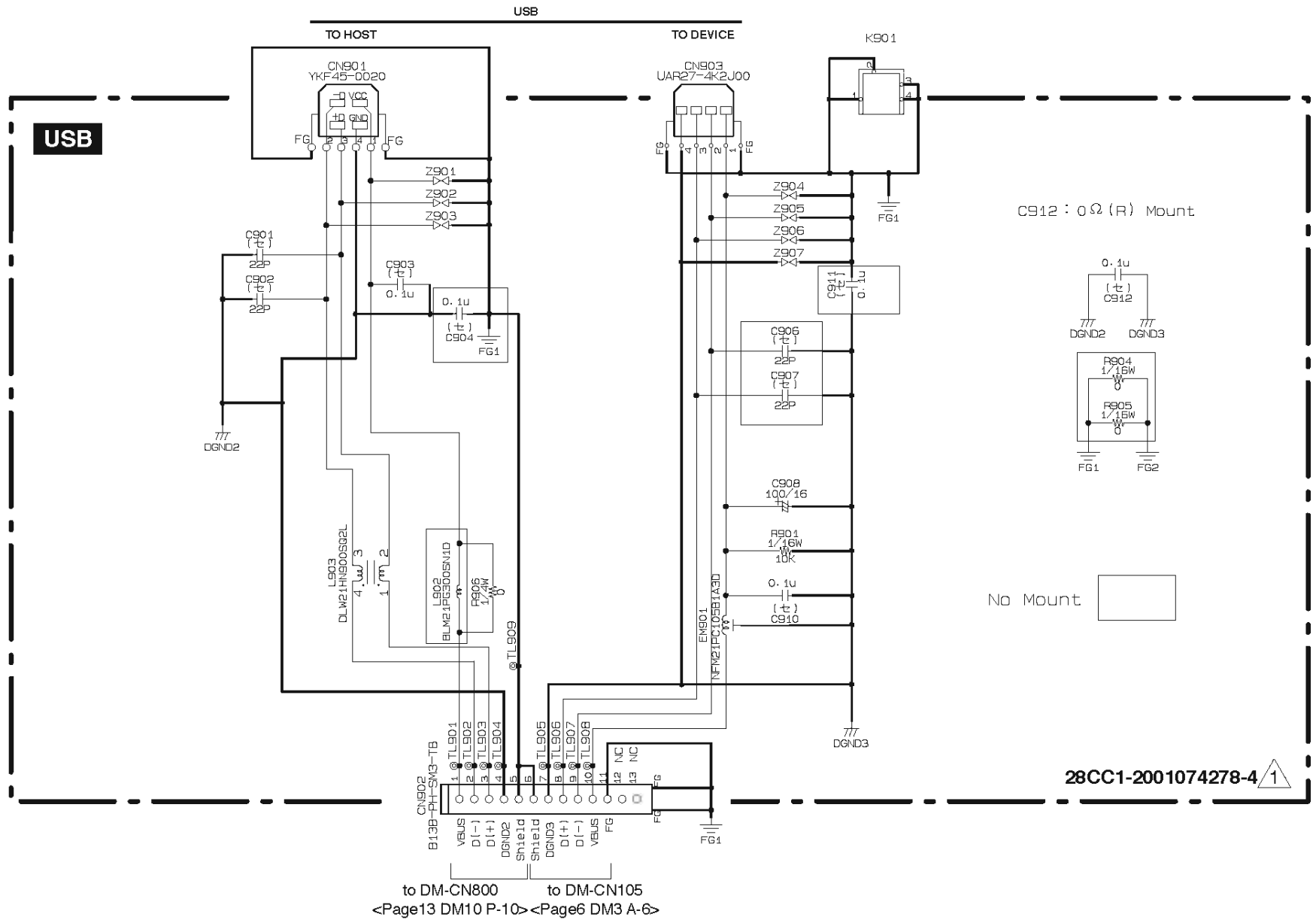

MOXF6/MOXF8

■ MOXF6/MOXF8 OVERALL CIRCUIT DIAGRAM 22/23 (61H, 61L)

MOXF6 16N Keyboard (61Keys)

61H

(C4 ~ C6)

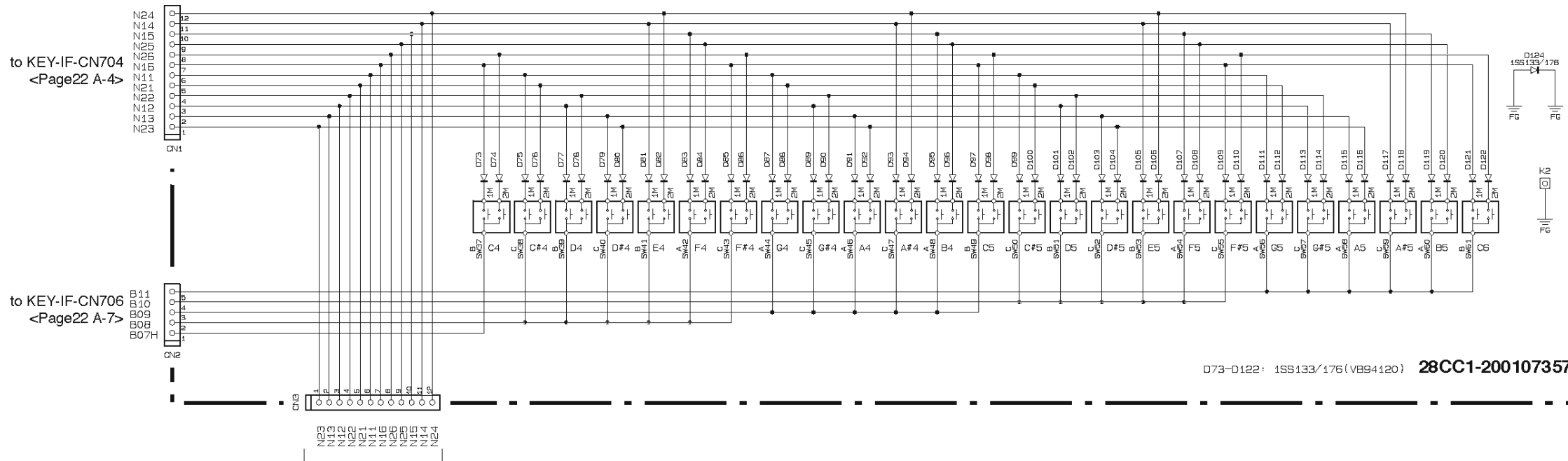

61L

(C1 ~ B3)

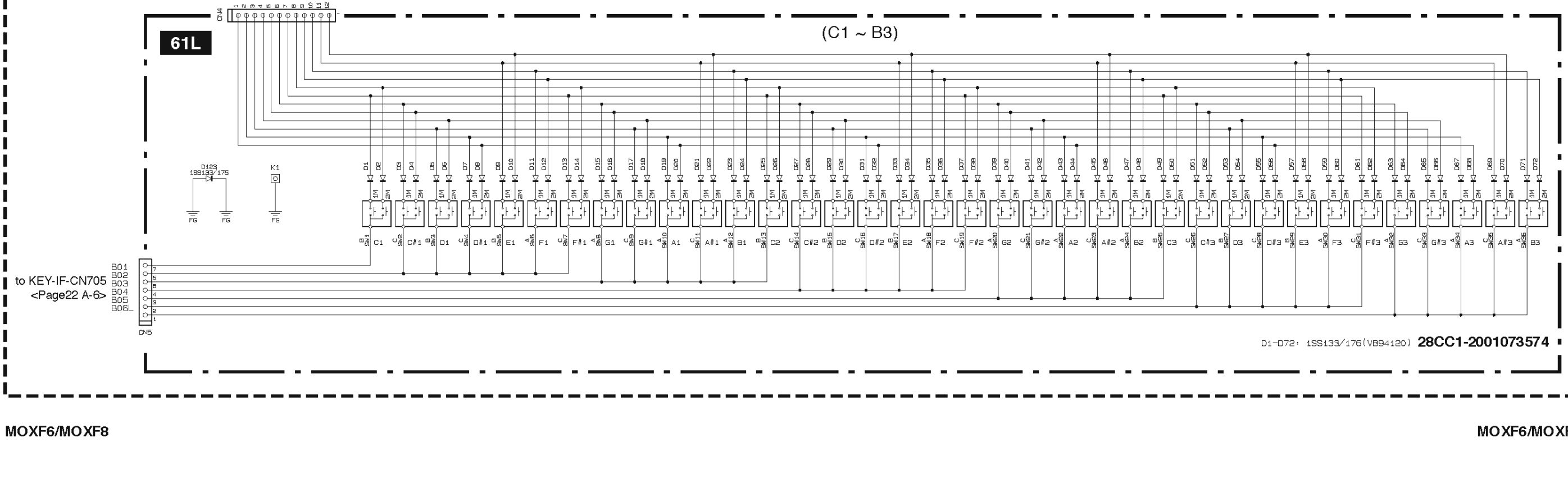

< Page 26 >

■ MOXF6/MOXF8 OVERALL CIRCUIT DIAGRAM 23/23 (GHL88H, GHL88L, GHL88M)

MOX8 GHL Keyboard (88Keys)

GHL88L

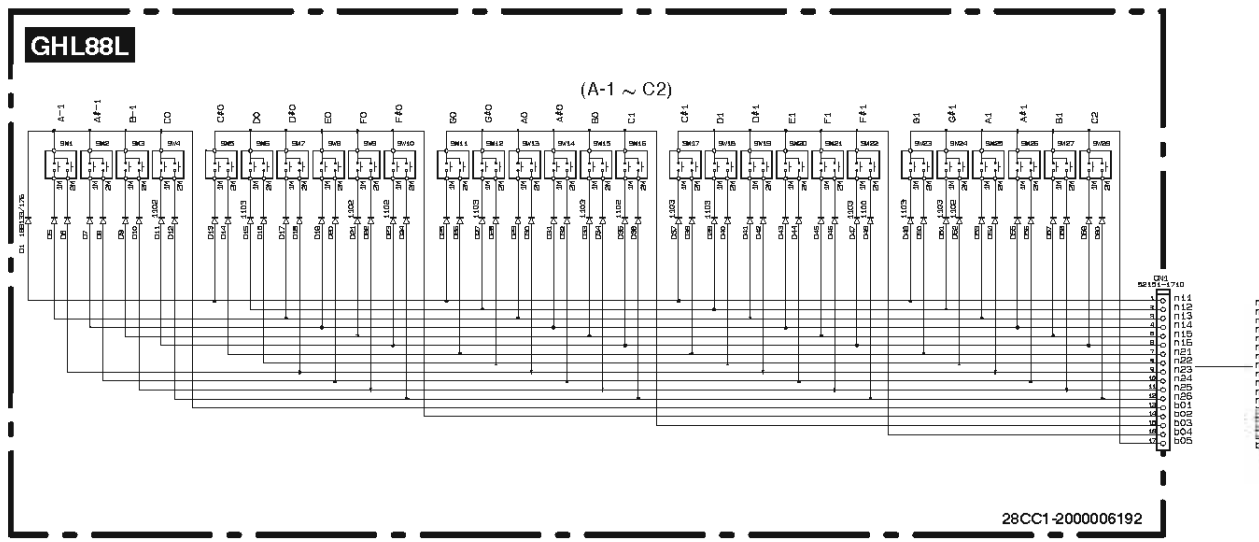

GHL88M

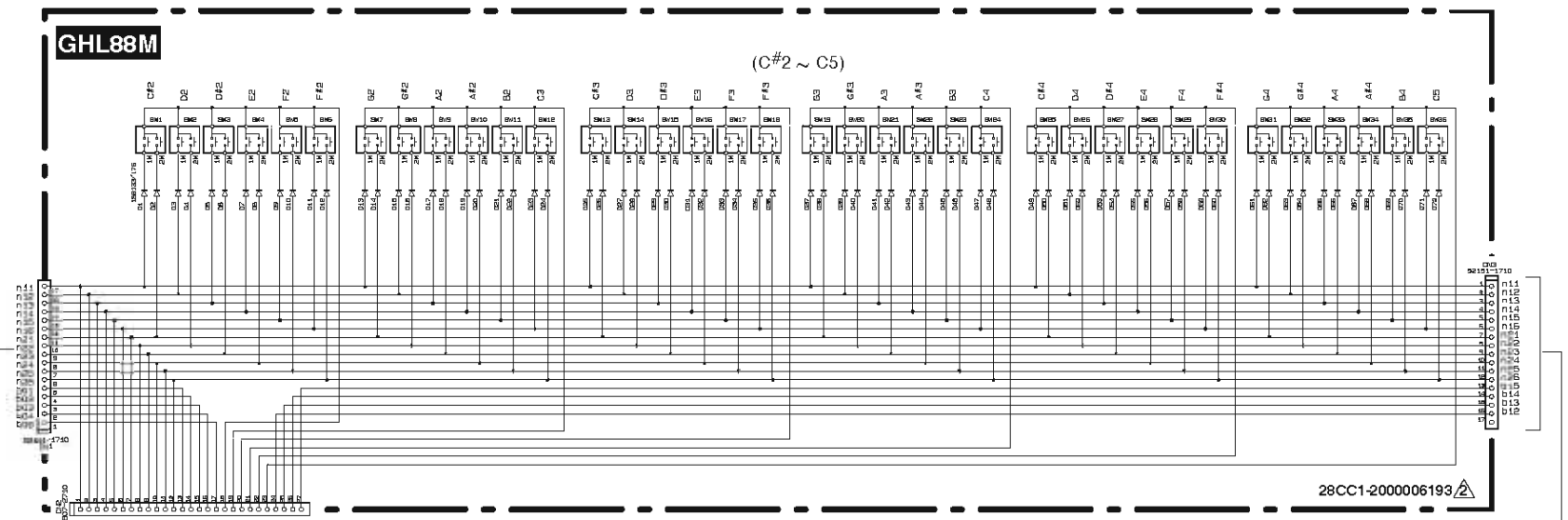

to LCD-CN806
<Page23 D-6>

GHL88H

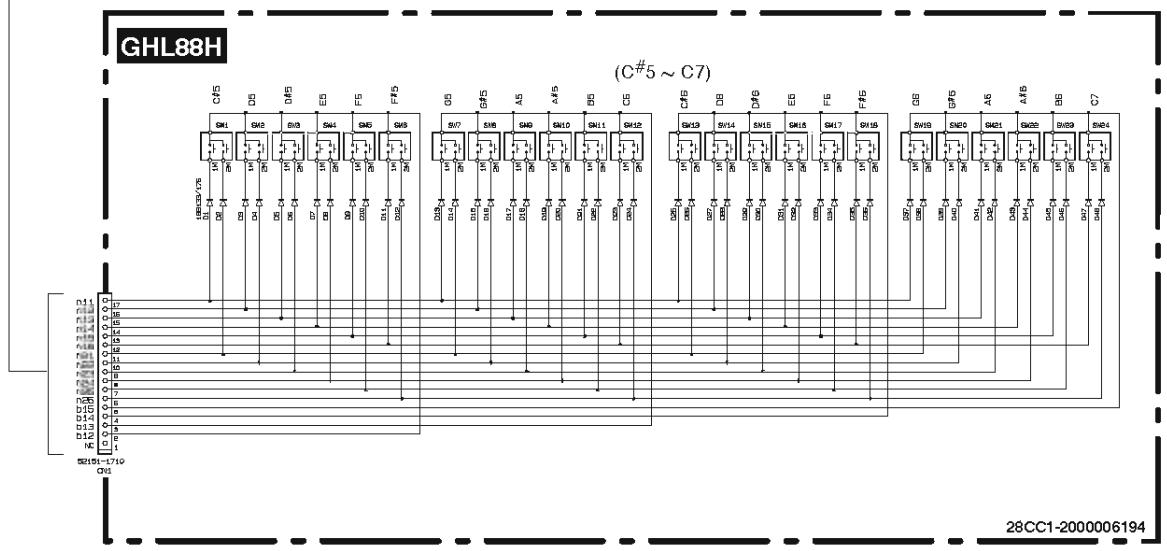

MOXF6/MOXF8